ОГЛАВЛЕНИЕ

Червячные редукторы в круглом корпусе — Раздел 1

Червячные редукторы в квадратном корпусе — Раздел 2

Одноступенчатые цилиндрические редукторы — Раздел 3

Соосные цилиндрические редукторы в алюминиевом корпусе — Раздел 4

Соосные цилиндрические редукторы в чугунном корпусе — Раздел 5

Насадные редукторы в алюминиевом и чугунном корпусе — Раздел 6

Цилиндро-конические редукторы в алюминиевом и чугунном корпусе — Раздел 7

Червячные редукторы из нержавеющей стали — Раздел 8

Одноступенчатые цилиндрические редукторы из нержавеющей стали — Раздел 9

Электродвигатели из алюминия и нержавеющей стали — Раздел M

Червячные редукторы 030 ÷ 110

Модульность и компактность

1

Цельный корпус из алюминиевого сплава
изготовлен методом литья в вакуме (MIL-STD 276) для защиты и герметизации.
Не требует вторичного покрытия, легко воспринимает покрытие краской. Сочетание малого веса и высокой прочности на разрыв. Прецизионная обработка обеспечивает соосность подшипников и шестерен.

Литой входной вал и червячный вал из легированной стали
Закаленный (Rc 58-60), шлифованный червяк, профилированные и закругленные зубцы, снижающие уровень шума и увеличивающие эффективность.

Фланец
Полностью совместим с двигателями стандарта IEC и компактными встроенными двигателями. Фланец NEMA C.

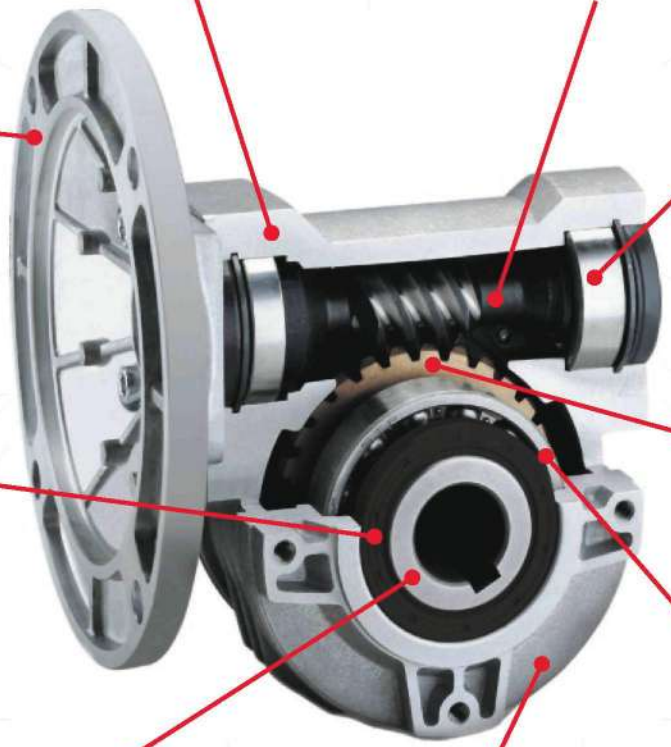

Подшипники ремонтного размера
Поддерживают положительно-сохраненный, высокооборотный вал для более высоких ударных нагрузок - идеально подходит для частых запусков и изменений направления вращения.
Надежные высокотемпературные уплотнения Nitrile® с каждой стороны.

Надежные высоко-температурные
выходные уплотнения Nitrile®

Червячные колеса из бронзового сплава
Отлиты под действием центробежных сил на железных ступицах для максимальной прочности и непревзойденного срока службы.

Подшипник ремонтного размера
Для радиальной нагрузочной способности и максимального диаметра полого выходного вала.

Монтаж стандартного полого выходного вала
Уменьшает размер, вес и стоимость рабочего пространства привода.
Доступны редукторы с одним и двумя цельными полыми валами.

Импрегнированные крышки подшипников машинной обработки
Обработанные внешние поверхности позволяют использовать ряд монтажных приспособлений.
Сверхглубокое резьбовое зацепление обеспечивает более высокую несущую силу.
Оцинкованные изделия.

Конструкция без вентиляционных клапанов.
Без сапуна и вентиляционных клапанов, которые могут потечь!
Редукторы смазываются на заводе-изготовителе синтетической, полужидкостной редукторной смазкой с рабочим диапазоном от -25ºC до 80ºC.

без смазки

без вентиляционных клапанов

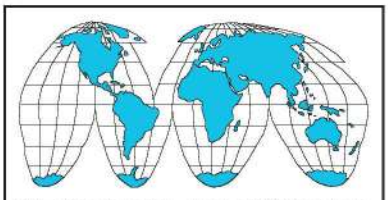

Дилерская сеть по всей России.

Технические данные на странице...

На странице:

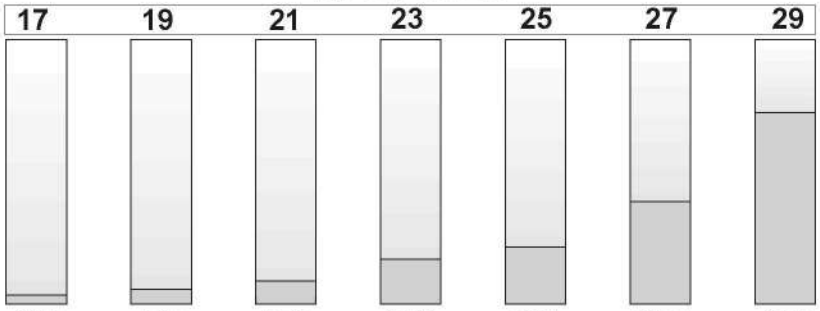

Типоразмер	030	045	050	063	63A	085	110
	21 Нм	41 Нм	72 Нм	147 Нм	191 Нм	347 Нм	651 Нм

На странице:

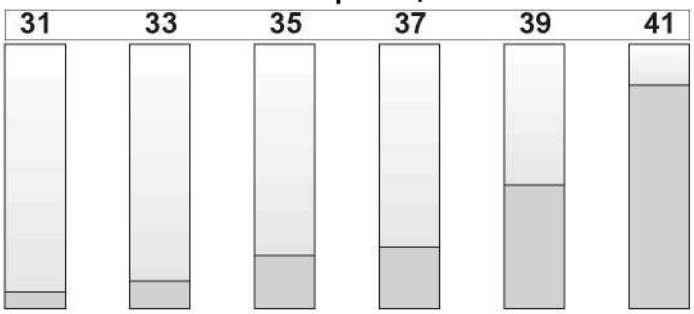

Типоразмер	P45	P50	P63	P6A	P85	P10
	55 Нм	88 Нм	187 Нм	218 Нм	440 Нм	803 Нм

На странице:

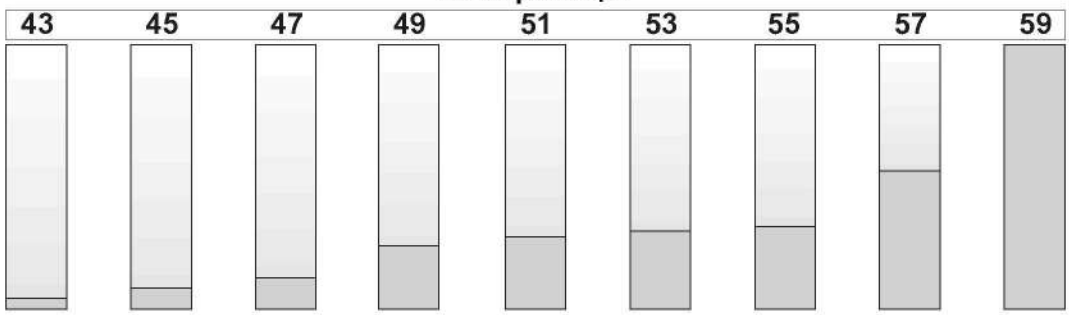

Типоразмер	303	453	503	633	634	6A3	6A4	854	115
	35 Нм	69 Нм	109 Нм	230 Нм	265 Нм	290 Нм	304 Нм	518 Нм	978 Нм

ИНФОРМАЦИЯ ДЛЯ ЗАКАЗА

1

Тип	Типоразмер	Установка
P	**045**	**PA**

Червячные редукторы

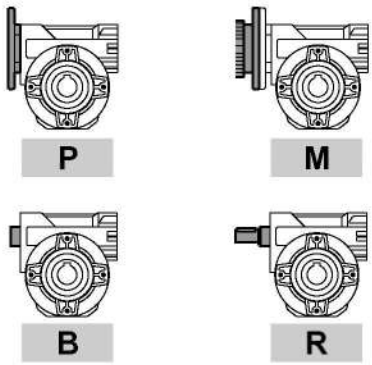

030
045
050
063
63A
085
110

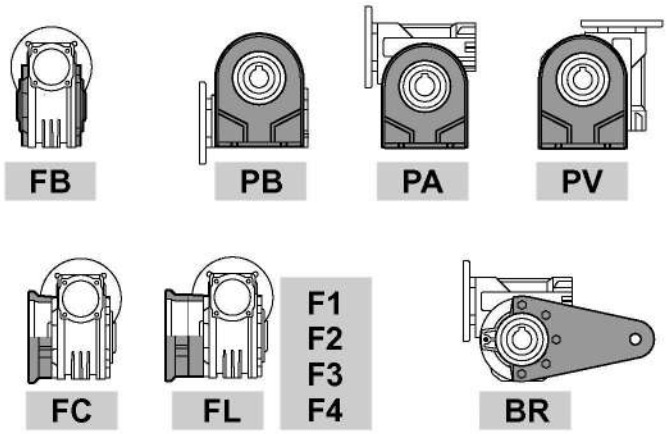

Червячные редукторы с цилиндрической предступенью

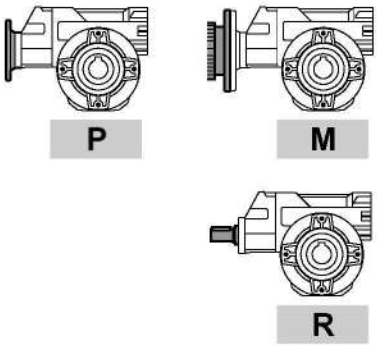

P45
P50
P63
P6A
P85
P10

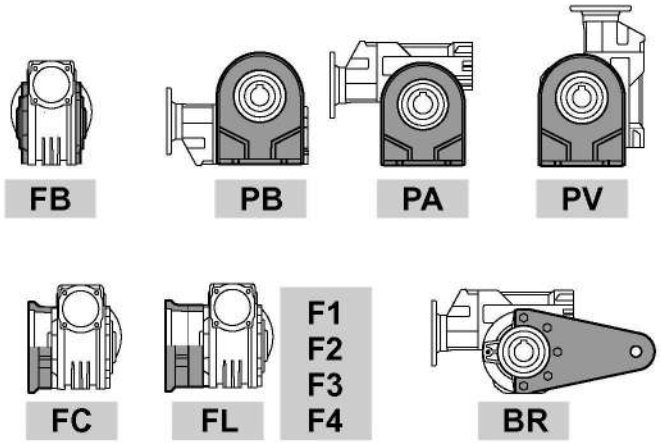

Комбинированные червячные редукторы

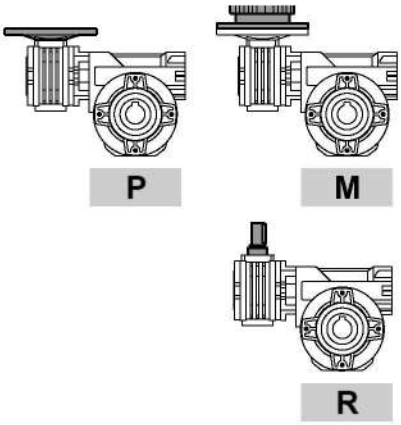

303
453
503
633
634
6A3
6A4
854
115

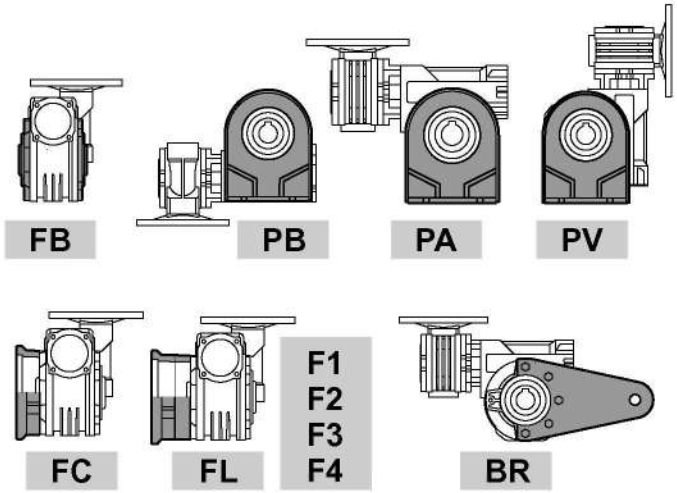

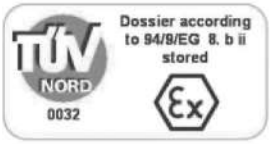

На заказ возможна поставка продукции, соответствующей требованиям ATEX

ИНФОРМАЦИЯ ДЛЯ ЗАКАЗА

Передаточное число	Ступица	Выходной вал	Типоразмер двигателя	Расположение клеммной коробки	Монтажная позиция	Уменьшенное входное отверстие	Монтажная позиция
10	**C**	**Ø**	**Q**	**B**	**B3**	**-**	**---**
См. таблицу технических характеристик	**C** СТАНДАРТ 030 ⇨ ø14 045 ⇨ ø18 050 ⇨ ø25 063 ⇨ ø25 63A ⇨ ø28 085 ⇨ ø35 110 ⇨ ø42 **I** Ступица из нержавеющей стали Специальная серия **S** 045 ⇨ ø19 050 ⇨ ø24 **X** Ступица из нержавеющей стали **U** ДЮЙМ 045 ⇨ ø0,750" 050 ⇨ ø1,000" 063 ⇨ ø1,125" 085 ⇨ ø1,500"	**Ø** **S** **D**	**-M** без фланца B5 **-A**=56 (ø120) **-B**=63 (ø140) **-C**=71 (ø160) **-D**=80 (ø200) **-E**=90 (ø200) **-F**=100÷112 (ø250) **-G**=132 (ø300) B14 **-O**=56 (ø80) **-P**=63 (ø90) **-Q**=71 (ø105) **-R**=80 (ø120) **-T**=90 (ø140) **-U**=100÷112 (ø160) **-V**=132 (ø200) **-0**=тип R **-S**=тип R S серия Уменьшенный фланец **-1**=56B5/ø11 **-2**=63B5/ø14 **-3**=71B5/ø19 **-4**=71B5/ø24 **-5**=90B5/ø28 **-6**=100B5/ø38 **-7**=132B5/ø42 **-8**=80B14/ø11 **-9**=100B5/ø24	**A** **B** **СТАНДАРТ** **C** **D**	**B3/B5** **B8** **B6** **B7** **V5** **V6**	**-** Без обозначения стандартного отверстия **P** Входное отверстие уменьшено на один размер Пример Входной фланец 71 B14 Стандартный ø14 **Уменьшенный ø11** **Q** Входное отверстие уменьшено на два размера Пример Входной фланец 71 B14 Стандартный ø14 **Уменьшенный ø9**	**Только для комбинированных редукторов** **См. таблицу технических характеристик**

СЕРВИС-ФАКТОР

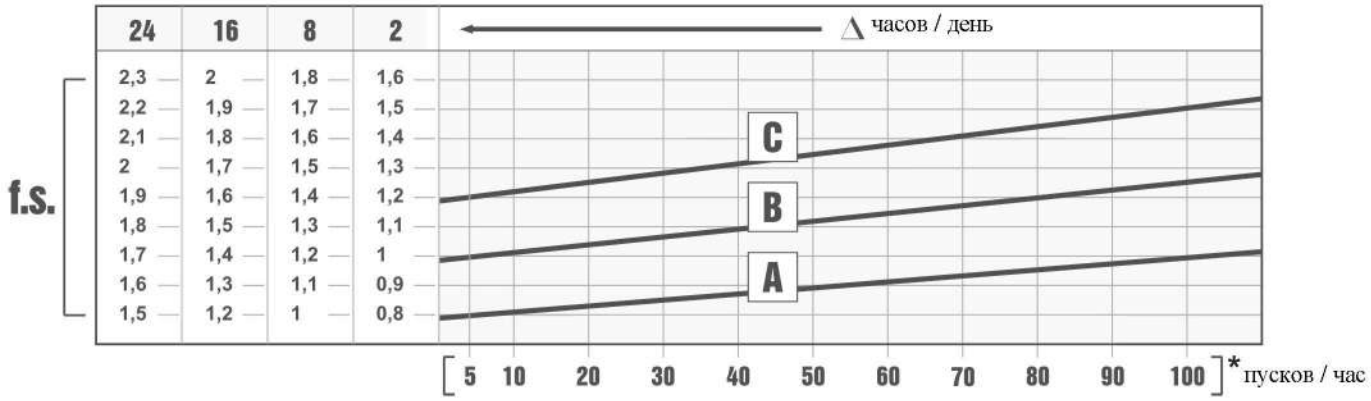

Сервис-фактор (f.s.) зависит от условий эксплуатации червячного редуктора.

Параметры, которые необходимо учитывать для точного расчета сервис-фактора:
- тип нагрузки рабочего оборудования: A - B - C
- продолжительность рабочего времени: часов/день (Δ)
- частоту пусков: пусков/час (*)

НАГРУЗКА:
A - безударная fa ≤ 0.3
B - средняя fa ≤ 3
C - ударная fa ≤ 10

fa = Je/Jm
Je (кгм^2) момент сниженной инерции внешней нагрузки на выходном валу

Jm (кгм^2) момент инерции двигателя

A - Шнеки для подачи легких материалов, вентиляторы, сборочные линии, ленточные конвейеры для легких материалов, малые смесители, подъемники, очистители, заполнители, системы управления.

B- Намоточные механизмы, механизмы подачи деревообрабатывающих станков, грузовые лифты, балансиры, резьбонарезные станки, средние смесители, ленточные конвейеры для тяжелых материалов, лебедки, раздвижные дверцы, скребки для удобрений, упаковочные машины, смесители бетона, крановые механизмы, фрезы, гибочные машины, шестеренчатые насосы.

C - Смесители для тяжелых материалов, ножницы, прессы, центрифуги, суппорты, лебедки и подъемники для тяжелых материалов, токарно-шлифовальные станки, камнедробилки, ковшовые элеваторы, сверлильные станки, молотковые дробилки, кулачковые прессы, гибочные машины, поворотные столы, очистные барабаны, вибраторы, измельчители.

ВЫБОР РЕДУКТОРА

B Скорость на выходном валу

Номинальная мощность

Типоразмер редуктора

Мощность двигателя

A Номинальный крутящий момент

Код фланца

Динамический КПД

Входная скорость

045 41Нм

Характеристики - Алюминиевые
ЧЕРВЯЧНЫЕ РЕДУКТОРЫ

▪ БЫСТРЫЙ ВЫБОР

Входная скорость (n_1) = 1400 мин$^{-1}$

Скорость на выходном валу n_2 [мин$^{-1}$]	Передаточное число i	Мощность двигателя P_{1M} [кВт]	Крутящий момент на выходе M_{2M} [Нм]	Сервисный фактор f.s.	Номинал. мощность P_{1R} [кВт]	Номинал. крутящий момент M_{2R} [Нм]	Возможные моторные фланцы B5: B 63	Возможные моторные фланцы B5: C 71	Возможные моторные фланцы B14: O 56	Возможные моторные фланцы B14: P 63	Возможные моторные фланцы B14: Q 71	Динамический КПД RD	Модуль зубчатого зацепления Mn	Код передаточного числа
200	**7**	0,37	14	2,2	0,80	30	**B**		B-C	**B**-C		80	2,2	01
140	**10**	0,37	20	1,5	0,57	30	**B**		B-C	**B**-C		79	2,2	02
100	**14**	0,37	27	1,1	0,41	30	**B**		B-C	**B**-C		77	2,4	03

C Передаточное число

Передаваемый крутящий момент

Сервис-фактор

Номинальный модуль зубчатого зацепления

Примечания

fs

Тип нагрузки и количество пусков в час			Количество рабочих часов в день <2 ч	2 - 8 ч	8 - 16 ч
Непрерывная или прерывистая нагрузка и количество пусков в час	≤ 10	Равномерная	0,9	1	1,25
		Средняя	1	1,25	1,5
		Высокая	1,25	1,5	1,75
Прерывистая нагрузка и количество пусков в час	> 10	Равномерная	1,25	1,5	1,75
		Средняя	1,5	1,75	2
		Высокая	1,75	2	2,25

D	Возможные моторные фланцы
B)	Монтаж с проставкой
C)	Положение отверстий моторного фланца/положение клеммной коробки
B)	Возможен монтаж без проставки

A	Выберите необходимый крутящий момент (в соответствии с сервис-фактором)
B	Выберите скорость на выходном валу
C	В строке, в которой указан мотор-редуктор, также указано передаточное число
D	Выберите возможный моторный фланец (на заказ)

Выбор мотор-редукторов

1

P_1=0,06 кВт n_1=1400 мин$^{-1}$						
n_2 (мин$^{-1}$)	M_2 (Н·м)	i	fs	Mn (Н·м)	Редуктор	Габарит двигателя
200	2,5	**7**	6,9	17	**30**	56-A4
140	3,4	**10**	5	17	**30**	56-A4
100	4,7	**14**	6,3	30	**45**	56-A4
93,3	4,8	**15**	3,9	19	**30**	56-A4
70	6,2	**20**	3,1	19	**30**	56-A4
66,7	6,2	**21**	6,6	41	**45**	56-A4
50	8	**28**	5,1	41	**45**	56-A4
46,7	8,2	**30**	2,6	21	**30**	56-A4
46,5	9,8	**30,1**	5,6	55	**P45**	56-A4
46,5	10,1	**30,1**	7,6	77	**P50**	56-A4
38,9	10,9	**36**	6,6	72	**50**	56-A4
37,8	10,3	**37**	4	41	**45**	56-A4
35	10	**40**	2	20	**30**	56-A4
32,6	12,5	**43**	5,4	68	**50**	56-A4
32,6	13,6	**43**	4	55	**P45**	56-A4
32,6	14,2	**43**	5,4	77	**P50**	56-A4
30,4	11,9	**46**	3,4	41	**45**	56-A4
23,3	14,8	**60**	2,8	41	**45**	56-A4
23,3	15,3	**60**	4	62	**50**	56-A4
23,3	15,9	**60,2**	3,5	55	**P45**	56-A4
23,3	18,3	**60,2**	4,2	77	**P50**	56-A4
23	13,4	**61**	1,5	20	**30**	56-A4
20,6	17,1	**68**	3,4	58	**50**	56-A4
20	16,6	**70**	1,8	30	**45**	56-A4
18,1	20,8	**77,4**	4,2	88	**P50**	56-A4
17,5	16,9	**80**	0,9	16	**30**	56-A4
17,5	19	**80**	3	57	**50**	56-A4
15,5	22,6	**90,3**	2,4	55	**P45**	56-A4
14	22	**100**	2,3	51	**50**	56-A4
13,7	22	**102**	1,3	29	**45**	56-A4
12,5	30,1	**112**	2,9	88	**P50**	56-A4
11,7	28	**120**	2	55	**P45**	56-A4
10	30,8	**140**	2,2	69	**453**	56-A4
9,3	31,7	**150**	1,1	35	**303**	56-A4
9	38,2	**155**	2,3	88	**P50**	56-A4
9	38,2	**155**	2,3	88	**P50**	56-A4
8,8	34,3	**159**	1,6	55	**P45**	56-A4
7,6	39,9	**185**	1,9	77	**P50**	56-A4
7,1	40,9	**198**	1,3	55	**P45**	56-A4
7	42,2	**200**	1,6	69	**453**	56-A4
6,7	41,6	**210**	0,8	35	**303**	56-A4
5,6	52,1	**252**	2,1	109	**503**	56-A4
5,6	51	**252**	4,5	230	**633**	56-A4
5,6	51	**252**	5,2	265	**634**	56-A4
5,6	51	**252**	5,7	290	**6A3**	56-A4
5,6	51	**252**	6	304	**6A4**	56-A4
5,4	51,1	**258**	1,1	55	**P45**	56-A4
5,4	53,4	**258**	1,4	77	**P50**	56-A4
5	55,4	**280**	1,2	69	**453**	56-A4
4,8	56,5	**292**	1,2	66	**P50**	56-A4

P_1=0,06 кВт n_1=1400 мин$^{-1}$						
n_2 (мин$^{-1}$)	M_2 (Н·м)	i	fs	Mn (Н·м)	Редуктор	Габарит двигателя
3,9	66,5	**360**	1,6	109	**503**	56-A4
3,9	64,9	**360**	3,5	230	**633**	56-A4
3,9	66,5	**360**	4	265	**634**	56-A4
3,9	64,9	**360**	4,5	290	**6A3**	56-A4
3,9	66,5	**360**	4,6	304	**6A4**	56-A4
3,6	75,9	**392**	6,8	518	**854**	56-A4
3,3	66,5	**420**	1	69	**453**	56-A4
2,8	86,5	**504**	3,1	265	**634**	56-A4
2,8	86,5	**504**	3,5	304	**6A4**	56-A4
2,6	92,7	**540**	1,2	109	**503**	56-A4
2,6	87,9	**540**	2,6	230	**633**	56-A4
2,6	87,9	**540**	3,3	290	**6A3**	56-A4
2,5	81,3	**560**	0,8	69	**453**	56-A4
2,4	95,7	**588**	5,4	518	**854**	56-A4
1,9	114	**720**	1	109	**503**	56-A4
1,9	107,7	**720**	2,1	230	**633**	56-A4
1,9	107,7	**720**	2,7	290	**6A3**	56-A4
1,9	109,8	**756**	2,4	265	**634**	56-A4
1,9	109,8	**756**	2,8	304	**6A4**	56-A4
1,8	117,3	**784**	4,4	518	**854**	56-A4
1,6	121,1	**860**	0,9	109	**503**	56-A4
1,4	137,5	**1008**	1,9	265	**634**	56-A4
1,4	137,5	**1008**	2,2	304	**6A4**	56-A4
1,4	150,4	**1036**	3,4	518	**854**	56-A4
1,3	175,8	**1080**	5,6	978	**115**	56-A4
1,3	142,6	**1080**	1,6	230	**633**	56-A4
1,3	142,6	**1080**	2	290	**6A3**	56-A4
1,2	142,6	**1200**	0,8	109	**503**	56-A4
1,1	170	**1288**	3	518	**854**	56-A4
1,1	198,7	**1290**	4,9	978	**115**	56-A4
1,1	175,8	**1332**	1,5	265	**634**	56-A4
1,1	175,8	**1332**	1,7	304	**6A4**	56-A4
1	171,1	**1440**	1,3	230	**633**	56-A4
1	171,1	**1440**	1,7	290	**6A3**	56-A4
0,8	204	**1656**	1,3	265	**634**	56-A4
0,8	204	**1656**	1,5	304	**6A4**	56-A4
0,8	237,6	**1800**	4,1	978	**115**	56-A4
0,7	215,6	**1960**	2,4	518	**854**	56-A4
0,7	269,3	**2040**	3,6	978	**115**	56-A4
0,6	247,1	**2160**	1,1	265	**634**	56-A4
0,6	247,1	**2160**	1,2	304	**6A4**	56-A4
0,6	295,7	**2400**	3,3	978	**115**	56-A4
0,6	277,2	**2520**	1	265	**634**	56-A4
0,6	277,2	**2520**	1,1	304	**6A4**	56-A4
0,5	277,8	**2745**	0,8	230	**633**	56-A4
0,5	277,8	**2745**	0,9	242	**6A3**	56-A4
0,5	351,9	**2856**	1,5	518	**854**	56-A4
0,5	343,2	**3000**	2,8	978	**115**	56-A4

Выбор мотор-редукторов

P_1=0,09 кВт n_1=1400 мин$^{-1}$						
n_2 (мин$^{-1}$)	M_2 (Н·м)	i	fs	Mn (Н·м)	Редуктор	Габарит двигателя
280	2,7	**5**	6,2	17	**30**	56-B4
200	3,8	**7**	4,5	17	**30**	56-B4
200	3,8	**7**	8	30	**45**	56-B4
140	5,2	**10**	3,3	17	**30**	56-B4
140	5,3	**10**	5,7	30	**45**	56-B4
100	7,2	**14**	4,2	30	**45**	56-B4
93,3	7,3	**15**	2,6	19	**30**	56-B4
70	9,4	**20**	2	19	**30**	56-B4
66,7	9,4	**21**	4,3	41	**45**	56-B4
50	12,2	**28**	3,4	41	**45**	56-B4
46,7	12,5	**30**	1,7	21	**30**	56-B4
46,5	14,9	**30,1**	3,7	55	**P45**	56-B4
46,5	15,3	**30,1**	5	77	**P50**	56-B4
38,9	16,6	**36**	4,3	72	**50**	56-B4
37,8	15,6	**37**	2,6	41	**45**	56-B4
35	15,3	**40**	1,3	20	**30**	56-B4
32,6	19	**43**	3,6	68	**50**	56-B4
32,6	20,7	**43**	2,7	55	**P45**	56-B4
32,6	21,6	**43**	3,6	77	**P50**	56-B4
30,4	18,2	**46**	2,3	41	**45**	56-B4
23,3	22,5	**60**	1,8	41	**45**	56-B4
23,3	23,3	**60**	2,7	62	**50**	56-B4
23,3	24,2	**60,2**	2,3	55	**P45**	56-B4
23,3	27,8	**60,2**	2,8	77	**P50**	56-B4
23	20,4	**61**	1	20	**30**	56-B4
20,6	26	**68**	2,2	58	**50**	56-B4
20	25,3	**70**	1,2	30	**45**	56-B4
18,1	31,6	**77,4**	2,8	88	**P50**	56-B4
17,5	28,9	**80**	2	57	**50**	56-B4
15,5	34,5	**90,3**	1,6	55	**P45**	56-B4
14	33,5	**100**	1,5	51	**50**	56-B4
13,7	33,5	**102**	0,9	29	**45**	56-B4
12,5	45,8	**112**	1,9	88	**P50**	56-B4
11,7	42,6	**120**	1,3	55	**P45**	56-B4
10	46,9	**140**	1,5	69	**453**	56-B4
10	54,4	**140**	6,8	368	**854**	56-B4
9	58,2	**155**	1,5	88	**P50**	56-B4
9	58,2	**155**	1,5	88	**P50**	56-B4
8,8	52,2	**159**	1,1	55	**P45**	56-B4
7,6	60,7	**185**	1,3	77	**P50**	56-B4
7,1	68,3	**196**	5,4	368	**854**	56-B4
7,1	62,4	**198**	0,9	55	**P45**	56-B4
7	64,3	**200**	1,1	69	**453**	56-B4
5,6	79,4	**252**	1,4	109	**503**	56-B4
5,6	77,7	**252**	3	230	**633**	56-B4
5,6	77,7	**252**	3,4	265	**634**	56-B4
5,6	77,7	**252**	3,7	290	**6A3**	56-B4
5,6	77,7	**252**	3,9	304	**6A4**	56-B4
5,4	81,2	**258**	0,9	77	**P50**	56-B4
5	84,4	**280**	0,8	69	**453**	56-B4

P_1=0,09 кВт n_1=1400 мин$^{-1}$						
n_2 (мин$^{-1}$)	M_2 (Н·м)	i	fs	Mn (Н·м)	Редуктор	Габарит двигателя
5	88,2	**280**	5,9	518	**854**	56-B4
4,8	86,1	**292**	0,8	66	**P50**	56-B4
3,9	101,3	**360**	1,1	109	**503**	56-B4
3,9	98,9	**360**	2,3	230	**633**	56-B4
3,9	101,3	**360**	2,6	265	**634**	56-B4
3,9	98,9	**360**	2,9	290	**6A3**	56-B4
3,9	101,3	**360**	3	304	**6A4**	56-B4
3,6	115,6	**392**	4,5	518	**854**	56-B4
2,8	131,7	**504**	2	265	**634**	56-B4
2,8	131,7	**504**	2,3	304	**6A4**	56-B4
2,6	141,1	**540**	0,8	109	**503**	56-B4
2,6	133,9	**540**	1,7	230	**633**	56-B4
2,6	133,9	**540**	2,2	290	**6A3**	56-B4
2,4	145,8	**588**	3,6	518	**854**	56-B4
1,9	164	**720**	1,4	230	**633**	56-B4
1,9	164	**720**	1,8	290	**6A3**	56-B4
1,9	167,2	**756**	1,6	265	**634**	56-B4
1,9	167,2	**756**	1,8	304	**6A4**	56-B4
1,8	178,6	**784**	2,9	518	**854**	56-B4
1,4	209,4	**1008**	1,3	265	**634**	56-B4
1,4	209,4	**1008**	1,5	304	**6A4**	56-B4
1,4	229,1	**1036**	2,3	518	**854**	56-B4
1,3	267,7	**1080**	3,7	978	**115**	56-B4
1,3	217,1	**1080**	1,1	230	**633**	56-B4
1,3	217,1	**1080**	1,3	290	**6A3**	56-B4
1,1	258,9	**1288**	2	518	**854**	56-B4
1,1	302,5	**1290**	3,2	978	**115**	56-B4
1,1	267,7	**1332**	1	265	**634**	56-B4
1,1	267,7	**1332**	1,1	304	**6A4**	56-B4
1	260,5	**1440**	0,9	230	**633**	56-B4
1	260,5	**1440**	1,1	290	**6A3**	56-B4
0,8	310,7	**1656**	0,9	265	**634**	56-B4
0,8	310,7	**1656**	1	304	**6A4**	56-B4
0,8	361,8	**1800**	2,7	978	**115**	56-B4
0,7	328,3	**1960**	1,6	518	**854**	56-B4
0,7	410	**2040**	2,4	978	**115**	56-B4
0,6	376,3	**2160**	0,8	304	**6A4**	56-B4
0,6	450,2	**2400**	2,2	978	**115**	56-B4
0,5	535,8	**2856**	1	518	**854**	56-B4
0,5	522,6	**3000**	1,9	978	**115**	56-B4

P_1=0,12 кВт n_1=1400 мин$^{-1}$						
280	3,4	**5**	4,9	17	**30**	63-A4
200	4,7	**7**	3,6	17	**30**	63-A4
200	4,7	**7**	6,4	30	**45**	63-A4
140	6,6	**10**	2,6	17	**30**	63-A4
140	6,6	**10**	4,5	30	**45**	63-A4
100	9,1	**14**	3,3	30	**45**	63-A4
100	9,3	**14**	7,3	68	**50**	63-A4

Выбор мотор-редукторов

1

P_1=0,12 кВт n_1=1400 мин$^{-1}$						
n_2 (мин$^{-1}$)	M_2 (Н·м)	i	fs	Mn (Н·м)	Редуктор	Габарит двигателя
93,3	9,2	**15**	2,1	19	**30**	63-A4
77,8	11,3	**18**	5,5	62	**50**	63-A4
70	11,8	**20**	1,6	19	**30**	63-A4
66,7	11,8	**21**	3,5	41	**45**	63-A4
53,8	15,1	**26**	4,4	66	**50**	63-A4
50	15,3	**28**	2,7	41	**45**	63-A4
46,7	15,6	**30**	1,3	21	**30**	63-A4
46,7	17,6	**30**	4,1	72	**50**	63-A4
46,5	18,7	**30,1**	2,9	55	**P45**	63-A4
46,5	19,2	**30,1**	4	77	**P50**	63-A4
38,9	20,9	**36**	3,5	72	**50**	63-A4
37,8	19,6	**37**	2,1	41	**45**	63-A4
35	19,2	**40**	1	20	**30**	63-A4
32,6	23,8	**43**	2,9	68	**50**	63-A4
32,6	26	**43**	2,1	55	**P45**	63-A4
32,6	27,1	**43**	2,8	77	**P50**	63-A4
31,1	24,9	**45**	5,4	135	**63**	63-A4
31,1	24,9	**45**	7	175	**63A**	63-A4
30,4	22,8	**46**	1,8	41	**45**	63-A4
23,3	28,2	**60**	1,5	41	**45**	63-A4
23,3	29,2	**60**	2,1	62	**50**	63-A4
23,3	30,3	**60,2**	1,8	55	**P45**	63-A4
23,3	34,9	**60,2**	2,2	77	**P50**	63-A4
23	25,6	**61**	0,8	20	**30**	63-A4
20,9	33,8	**67**	3,7	124	**63**	63-A4
20,9	33,8	**67**	4,7	159	**63A**	63-A4
20,6	32,6	**68**	1,8	58	**50**	63-A4
20	31,8	**70**	0,9	30	**45**	63-A4
18,1	39,7	**77,4**	2,2	88	**P50**	63-A4
17,5	36,3	**80**	1,6	57	**50**	63-A4
17,5	38,3	**80**	3,1	119	**63**	63-A4
17,5	38,3	**80**	4	153	**63A**	63-A4
15,5	43,2	**90,3**	1,3	55	**P45**	63-A4
14,9	41,1	**94**	2,9	119	**63**	63-A4
14,9	41,1	**94**	3,2	130	**63A**	63-A4
14	42	**100**	1,2	51	**50**	63-A4
12,5	57,4	**112**	1,5	88	**P50**	63-A4
11,7	53,4	**120**	1	55	**P45**	63-A4
10,1	78,2	**139**	2,4	187	**P63**	63-A4
10,1	77,1	**139**	2,8	218	**P6A**	63-A4
10	58,8	**140**	1,2	69	**453**	63-A4
10	68,2	**140**	5,4	368	**854**	63-A4
9	72,9	**155**	1,2	88	**P50**	63-A4
9	72,9	**155**	1,2	88	**P50**	63-A4
8,8	65,4	**159**	0,8	55	**P45**	63-A4
8,4	85,1	**166**	2,2	187	**P63**	63-A4
8,4	83,7	**166**	2,6	218	**P6A**	63-A4
8	109,4	**176**	7,3	803	**P10**	63-A4
8	93,1	**176**	4,7	440	**P85**	63-A4
7,6	76,1	**185**	1	77	**P50**	63-A4

P_1=0,12 кВт n_1=1400 мин$^{-1}$						
n_2 (мин$^{-1}$)	M_2 (Н·м)	i	fs	Mn (Н·м)	Редуктор	Габарит двигателя
7,1	85,6	**196**	4,3	368	**854**	63-A4
7	80,6	**200**	0,9	69	**453**	63-A4
6,7	125,8	**208**	5,2	660	**P10**	63-A4
6,7	103,1	**208**	1,6	165	**P63**	63-A4
6,7	96,1	**208**	2	194	**P6A**	63-A4
6,6	107,4	**213**	3,8	407	**P85**	63-A4
5,8	106,8	**240**	3,9	418	**P85**	63-A4
5,7	142	**245**	4,6	660	**P10**	63-A4
5,6	99,5	**252**	1,1	109	**503**	63-A4
5,6	97,4	**252**	2,4	230	**633**	63-A4
5,6	97,4	**252**	2,7	265	**634**	63-A4
5,6	97,4	**252**	3	290	**6A3**	63-A4
5,6	97,4	**252**	3,1	304	**6A4**	63-A4
5,4	101,9	**258**	0,8	77	**P50**	63-A4
5	110,5	**280**	4,7	518	**854**	63-A4
4,7	169,1	**296**	3,5	594	**P10**	63-A4
4,7	123,5	**300**	7,9	978	**115**	63-A4
4,5	132,8	**310**	1,2	165	**P63**	63-A4
4,5	132,8	**310**	1,5	194	**P6A**	63-A4
4,3	146	**328**	2,9	418	**P85**	63-A4
4,2	193,6	**334**	3,4	660	**P10**	63-A4
3,9	127	**360**	0,9	109	**503**	63-A4
3,9	124	**360**	1,9	230	**633**	63-A4
3,9	127	**360**	2,1	265	**634**	63-A4
3,9	124	**360**	2,3	290	**6A3**	63-A4
3,9	127	**360**	2,4	304	**6A4**	63-A4
3,8	149,2	**370**	1,1	165	**P63**	63-A4
3,8	146,1	**370**	1,3	194	**P6A**	63-A4
3,6	144,9	**392**	3,6	518	**854**	63-A4
3,5	230,2	**403**	2,6	594	**P10**	63-A4
3,3	165,8	**420**	5,9	978	**115**	63-A4
3,3	184,3	**422**	2,1	385	**P85**	63-A4
3,2	153,1	**434**	0,9	138	**P63**	63-A4
3,2	153,1	**434**	0,9	143	**P6A**	63-A4
3	176,1	**466**	1,9	330	**P85**	63-A4
2,8	165,1	**504**	1,6	265	**634**	63-A4
2,8	165,1	**504**	1,8	304	**6A4**	63-A4
2,6	284,4	**529**	1,9	550	**P10**	63-A4
2,6	190,5	**540**	5,1	978	**115**	63-A4
2,6	167,8	**540**	1,4	230	**633**	63-A4
2,6	167,8	**540**	1,7	290	**6A3**	63-A4
2,4	182,8	**588**	2,8	518	**854**	63-A4
2,3	203,3	**605**	1,6	330	**P85**	63-A4
2,2	309,3	**624**	1,7	528	**P10**	63-A4
1,9	205,6	**720**	1,1	230	**633**	63-A4
1,9	205,6	**720**	1,4	290	**6A3**	63-A4
1,9	209,6	**756**	1,3	265	**634**	63-A4
1,9	209,6	**756**	1,5	304	**6A4**	63-A4
1,8	249	**780**	3,9	978	**115**	63-A4
1,8	223,9	**784**	2,3	518	**854**	63-A4

Выбор мотор-редукторов

P_1=0,12 кВт n_1=1400 мин$^{-1}$						
n_2 (мин$^{-1}$)	M_2 (Н·м)	i	fs	Mn (Н·м)	Редуктор	Габарит двигателя
1,4	262,5	**1008**	1	265	**634**	63-A4
1,4	262,5	**1008**	1,2	304	**6A4**	63-A4
1,4	287,2	**1036**	1,8	518	**854**	63-A4
1,3	335,7	**1080**	2,9	978	**115**	63-A4
1,3	272,2	**1080**	0,8	230	**633**	63-A4
1,3	272,2	**1080**	1,1	290	**6A3**	63-A4
1,1	324,6	**1288**	1,6	518	**854**	63-A4
1,1	379,3	**1290**	2,6	978	**115**	63-A4
1,1	335,7	**1332**	0,8	265	**634**	63-A4
1,1	335,7	**1332**	0,9	304	**6A4**	63-A4
1	326,6	**1440**	0,9	290	**6A3**	63-A4
0,8	389,5	**1656**	0,8	304	**6A4**	63-A4
0,8	453,6	**1800**	2,2	978	**115**	63-A4
0,7	411,6	**1960**	1,3	518	**854**	63-A4
0,7	514,1	**2040**	1,9	978	**115**	63-A4
0,6	564,5	**2400**	1,7	978	**115**	63-A4
0,5	671,7	**2856**	0,8	518	**854**	63-A4
0,5	655,2	**3000**	1,5	978	**115**	63-A4

P_1=0,18 кВт n_1=1400 мин$^{-1}$						
280	5,3	**5**	3,2	17	**30**	63-B4
200	7,3	**7**	2,3	17	**30**	63-B4
200	7,3	**7**	4,1	30	**45**	63-B4
200	7,5	**7**	7,6	57	**50**	63-B4
140	10,1	**10**	1,7	17	**30**	63-B4
140	10,3	**10**	2,9	30	**45**	63-B4
140	10,4	**10**	6	62	**50**	63-B4
100	14	**14**	2,1	30	**45**	63-B4
100	14,4	**14**	4,7	68	**50**	63-B4
93,3	14,2	**15**	1,3	19	**30**	63-B4
77,8	17,6	**18**	3,5	62	**50**	63-B4
70	18,2	**20**	1	19	**30**	63-B4
66,7	18,3	**21**	2,2	41	**45**	63-B4
53,8	23,3	**26**	2,8	66	**50**	63-B4
50	23,7	**28**	1,7	41	**45**	63-B4
46,7	24,2	**30**	0,9	21	**30**	63-B4
46,7	27,3	**30**	2,6	72	**50**	63-B4
46,5	29	**30,1**	1,9	55	**P45**	63-B4
46,5	29,7	**30,1**	2,6	77	**P50**	63-B4
38,9	32,3	**36**	2,2	72	**50**	63-B4
37,8	30,3	**37**	1,4	41	**45**	63-B4
32,6	36,9	**43**	1,8	68	**50**	63-B4
32,6	40,2	**43**	1,4	55	**P45**	63-B4
32,6	41,9	**43**	1,8	77	**P50**	63-B4
31,1	38,6	**45**	3,5	135	**63**	63-B4
31,1	38,6	**45**	4,5	175	**63A**	63-B4
30,4	35,3	**46**	1,2	41	**45**	63-B4
23,3	43,7	**60**	0,9	41	**45**	63-B4
23,3	45,2	**60**	1,4	62	**50**	63-B4

P_1=0,18 кВт n_1=1400 мин$^{-1}$						
n_2 (мин$^{-1}$)	M_2 (Н·м)	i	fs	Mn (Н·м)	Редуктор	Габарит двигателя
23,3	47	**60,2**	1,2	55	**P45**	63-B4
23,3	54	**60,2**	1,4	77	**P50**	63-B4
20,9	52,3	**67**	2,4	124	**63**	63-B4
20,9	52,3	**67**	3	159	**63A**	63-B4
20,6	50,4	**68**	1,2	58	**50**	63-B4
18,1	61,4	**77,4**	1,4	88	**P50**	63-B4
17,5	56,2	**80**	1	57	**50**	63-B4
17,5	59,3	**80**	2	119	**63**	63-B4
17,5	59,3	**80**	2,6	153	**63A**	63-B4
15,5	66,9	**90,3**	0,8	55	**P45**	63-B4
14,9	63,5	**94**	1,9	119	**63**	63-B4
14,9	63,5	**94**	2	130	**63A**	63-B4
14	65	**100**	0,8	51	**50**	63-B4
12,5	88,8	**112**	1	88	**P50**	63-B4
10,1	121,1	**139**	1,5	187	**P63**	63-B4
10,1	119,3	**139**	1,8	218	**P6A**	63-B4
10	91	**140**	0,8	69	**453**	63-B4
10	105,6	**140**	3,5	368	**854**	63-B4
9	112,8	**155**	0,8	88	**P50**	63-B4
9	112,8	**155**	0,8	88	**P50**	63-B4
8,4	131,6	**166**	1,4	187	**P63**	63-B4
8,4	129,5	**166**	1,7	218	**P6A**	63-B4
8	169,3	**176**	4,7	803	**P10**	63-B4
8	144,1	**176**	3,1	440	**P85**	63-B4
7,1	132,5	**196**	2,8	368	**854**	63-B4
6,7	194,7	**208**	3,4	660	**P10**	63-B4
6,7	159,5	**208**	1	165	**P63**	63-B4
6,7	148,7	**208**	1,3	194	**P6A**	63-B4
6,7	150,2	**210**	5,7	863	**115**	63-B4
6,6	166,1	**213**	2,4	407	**P85**	63-B4
5,8	165,4	**240**	2,5	418	**P85**	63-B4
5,7	219,8	**245**	3	660	**P10**	63-B4
5,6	150,7	**252**	1,5	230	**633**	63-B4
5,6	150,7	**252**	1,8	265	**634**	63-B4
5,6	150,7	**252**	1,9	290	**6A3**	63-B4
5,6	150,7	**252**	2	304	**6A4**	63-B4
5	171,1	**280**	3	518	**854**	63-B4
4,7	261,7	**296**	2,3	594	**P10**	63-B4
4,7	191,1	**300**	5,1	978	**115**	63-B4
4,5	205,5	**310**	0,8	165	**P63**	63-B4
4,5	205,5	**310**	0,9	194	**P6A**	63-B4
4,3	226	**328**	1,8	418	**P85**	63-B4
4,2	299,6	**334**	2,2	660	**P10**	63-B4
3,9	191,9	**360**	1,2	230	**633**	63-B4
3,9	196,6	**360**	1,3	265	**634**	63-B4
3,9	191,9	**360**	1,5	290	**6A3**	63-B4
3,9	196,6	**360**	1,5	304	**6A4**	63-B4
3,8	226,1	**370**	0,9	194	**P6A**	63-B4
3,6	224,2	**392**	2,3	518	**854**	63-B4
3,5	356,3	**403**	1,7	594	**P10**	63-B4

Выбор мотор-редукторов

1

P_1=0,18 кВт n_1=1400 мин$^{-1}$						
n_2 (мин$^{-1}$)	M_2 (Н·м)	i	fs	Mn (Н·м)	Редуктор	Габарит двигателя
3,3	256,6	**420**	3,8	978	**115**	63-B4
3,3	285,3	**422**	1,3	385	**P85**	63-B4
3	272,6	**466**	1,2	330	**P85**	63-B4
2,8	255,5	**504**	1	265	**634**	63-B4
2,8	255,5	**504**	1,2	304	**6A4**	63-B4
2,6	440,1	**529**	1,2	550	**P10**	63-B4
2,6	294,8	**540**	3,3	978	**115**	63-B4
2,6	259,7	**540**	0,9	230	**633**	63-B4
2,6	259,7	**540**	1,1	290	**6A3**	63-B4
2,4	282,8	**588**	1,8	518	**854**	63-B4
2,3	314,6	**605**	1	330	**P85**	63-B4
2,2	478,6	**624**	1,1	528	**P10**	63-B4
1,9	318,2	**720**	0,9	290	**6A3**	63-B4
1,9	324,3	**756**	0,8	265	**634**	63-B4
1,9	324,3	**756**	0,9	304	**6A4**	63-B4
1,8	385,3	**780**	2,5	978	**115**	63-B4
1,8	346,5	**784**	1,5	518	**854**	63-B4
1,4	444,4	**1036**	1,2	518	**854**	63-B4
1,3	519,5	**1080**	1,9	978	**115**	63-B4
1,1	502,3	**1288**	1	518	**854**	63-B4
1,1	587	**1290**	1,7	978	**115**	63-B4
0,8	702	**1800**	1,4	978	**115**	63-B4
0,7	637	**1960**	0,8	518	**854**	63-B4
0,7	795,6	**2040**	1,2	978	**115**	63-B4
0,6	873,6	**2400**	1,1	978	**115**	63-B4
0,5	1014	**3000**	1	978	**115**	63-B4

P_1=0,25 кВт n_1=1400 мин$^{-1}$						
200	9,5	**7**	3,2	30	**45**	71-A4
200	9,8	**7**	5,8	57	**50**	71-A4
140	13,4	**10**	2,2	30	**45**	71-A4
140	13,6	**10**	4,6	62	**50**	71-A4
100	18,3	**14**	1,6	30	**45**	71-A4
100	18,8	**14**	3,6	68	**50**	71-A4
93,3	20,1	**15**	6,9	138	**63**	71-A4
77,8	23	**18**	2,7	62	**50**	71-A4
73,7	25,2	**19**	5,5	138	**63**	71-A4
73,7	25,2	**19**	7,1	178	**63A**	71-A4
66,7	23,9	**21**	1,7	41	**45**	71-A4
58,3	30,6	**24**	4,6	142	**63**	71-A4
58,3	30,6	**24**	6	185	**63A**	71-A4
53,8	30,5	**26**	2,2	66	**50**	71-A4
50	30,9	**28**	1,3	41	**45**	71-A4
46,8	37,6	**29,9**	4,4	165	**P63**	71-A4
46,8	37,6	**29,9**	4,8	182	**P6A**	71-A4
46,7	35,7	**30**	2	72	**50**	71-A4
46,7	37,7	**30**	3,9	146	**63**	71-A4
46,7	37,7	**30**	5	189	**63A**	71-A4
46,5	37,9	**30,1**	1,5	55	**P45**	71-A4

P_1=0,25 кВт n_1=1400 мин$^{-1}$						
n_2 (мин$^{-1}$)	M_2 (Н·м)	i	fs	Mn (Н·м)	Редуктор	Габарит двигателя
46,5	38,9	**30,1**	2	77	**P50**	71-A4
38,9	42,2	**36**	1,7	72	**50**	71-A4
38,9	41,6	**36**	3,5	147	**63**	71-A4
38,9	41,6	**36**	4,6	191	**63A**	71-A4
37,8	39,6	**37**	1	41	**45**	71-A4
37,1	46,8	**37,7**	3,5	165	**P63**	71-A4
37,1	46,8	**37,7**	3,9	182	**P6A**	71-A4
36,8	45,9	**38**	7,3	336	**85**	71-A4
32,6	48,2	**43**	1,4	68	**50**	71-A4
32,6	52,6	**43**	1	55	**P45**	71-A4
32,6	54,8	**43**	1,4	77	**P50**	71-A4
31,1	50,5	**45**	2,7	135	**63**	71-A4
31,1	50,5	**45**	3,5	175	**63A**	71-A4
30,4	46,1	**46**	0,9	41	**45**	71-A4
30,4	53,2	**46**	6,1	326	**85**	71-A4
29,7	56	**47,1**	3,3	187	**P63**	71-A4
29,7	56	**47,1**	3,7	206	**P6A**	71-A4
26,9	58,3	**52**	5	289	**85**	71-A4
24,7	61,6	**56,6**	3	187	**P63**	71-A4
24,7	61,6	**56,6**	3,3	206	**P6A**	71-A4
23,5	68	**59,7**	6,1	418	**P85**	71-A4
23,3	59,2	**60**	1	62	**50**	71-A4
23,3	61,4	**60,2**	0,9	55	**P45**	71-A4
23,3	70,6	**60,2**	1,1	77	**P50**	71-A4
21,9	75,1	**64**	7,1	536	**110**	71-A4
20,9	68,3	**67**	1,8	124	**63**	71-A4
20,9	74	**67**	3,9	289	**85**	71-A4
20,9	68,3	**67**	2,3	159	**63A**	71-A4
20,6	65,9	**68**	0,9	58	**50**	71-A4
19,8	74,5	**70,7**	2,5	187	**P63**	71-A4
19,8	73,3	**70,7**	2,8	206	**P6A**	71-A4
19,4	78,7	**72,3**	5,2	407	**P85**	71-A4
18,9	73	**74**	3,7	268	**85**	71-A4
18,1	80,3	**77,4**	1,1	88	**P50**	71-A4
17,5	73,4	**80**	0,8	57	**50**	71-A4
17,5	77,5	**80**	1,5	119	**63**	71-A4
17,5	77,5	**80**	2	153	**63A**	71-A4
17,1	84,7	**81,7**	4,9	418	**P85**	71-A4
16,8	97,6	**83,2**	6,8	660	**P10**	71-A4
16,7	92,8	**84**	5,3	494	**110**	71-A4
15,9	109	**87,8**	1,7	187	**P63**	71-A4
15,9	107,5	**87,8**	2	218	**P6A**	71-A4
14,9	83,1	**94**	1,4	119	**63**	71-A4
14,9	83,1	**94**	1,6	130	**63A**	71-A4
14,6	86,5	**96**	2,8	242	**85**	71-A4
14,1	101	**99**	4,8	483	**110**	71-A4
13,9	116,2	**100,5**	5,1	594	**P10**	71-A4
13,3	107,1	**105**	3,6	385	**P85**	71-A4
12,6	134	**111**	1,4	187	**P63**	71-A4
12,6	132,1	**111**	1,7	218	**P6A**	71-A4

Выбор мотор-редукторов

P_1=0,25 кВт n_1=1400 мин$^{-1}$						
n_2 (мин$^{-1}$)	M_2 (Н·м)	i	fs	Mn (Н·м)	Редуктор	Габарит двигателя
12,5	116,1	**112**	0,8	88	**P50**	71-A4
10,6	143,6	**132**	3,8	550	**P10**	71-A4
10,1	158,3	**139**	1,2	187	**P63**	71-A4
10,1	156	**139**	1,4	218	**P6A**	71-A4
10	138	**140**	2,7	368	**854**	71-A4
8,4	172,1	**166**	1,1	187	**P63**	71-A4
8,4	169,3	**166**	1,3	218	**P6A**	71-A4
8	221,4	**176**	3,6	803	**P10**	71-A4
8	188,5	**176**	2,3	440	**P85**	71-A4
7,1	173,3	**196**	2,1	368	**854**	71-A4
6,7	254,6	**208**	2,6	660	**P10**	71-A4
6,7	208,6	**208**	0,8	165	**P63**	71-A4
6,7	194,5	**208**	1	194	**P6A**	71-A4
6,7	196,4	**210**	4,4	863	**115**	71-A4
6,6	217,3	**213**	1,9	407	**P85**	71-A4
5,8	216,2	**240**	1,9	418	**P85**	71-A4
5,7	287,4	**245**	2,3	660	**P10**	71-A4
5,6	197,1	**252**	1,3	265	**634**	71-A4
5,6	197,1	**252**	1,5	304	**6A4**	71-A4
5	223,7	**280**	2,3	518	**854**	71-A4
4,7	342,2	**296**	1,7	594	**P10**	71-A4
4,7	249,9	**300**	3,9	978	**115**	71-A4
4,3	295,5	**328**	1,4	418	**P85**	71-A4
4,2	391,8	**334**	1,7	660	**P10**	71-A4
3,9	257	**360**	1	265	**634**	71-A4
3,9	257	**360**	1,2	304	**6A4**	71-A4
3,6	293,2	**392**	1,8	518	**854**	71-A4
3,5	465,9	**403**	1,3	594	**P10**	71-A4
3,3	335,6	**420**	2,9	978	**115**	71-A4
3,3	373	**422**	1	385	**P85**	71-A4
3	356,5	**466**	0,9	330	**P85**	71-A4
2,8	334,2	**504**	0,8	265	**634**	71-A4
2,8	334,2	**504**	0,9	304	**6A4**	71-A4
2,6	575,6	**529**	1	550	**P10**	71-A4
2,6	385,6	**540**	2,5	978	**115**	71-A4
2,4	369,9	**588**	1,4	518	**854**	71-A4
2,3	411,4	**605**	0,8	330	**P85**	71-A4
2,2	625,9	**624**	0,8	528	**P10**	71-A4
1,8	503,9	**780**	1,9	978	**115**	71-A4
1,8	453,2	**784**	1,1	518	**854**	71-A4
1,4	581,2	**1036**	0,9	518	**854**	71-A4
1,3	679,3	**1080**	1,4	978	**115**	71-A4
1,1	656,9	**1288**	0,8	518	**854**	71-A4
1,1	767,6	**1290**	1,3	978	**115**	71-A4
0,8	918	**1800**	1,1	978	**115**	71-A4
0,7	1040,4	**2040**	0,9	978	**115**	71-A4
0,6	1142,4	**2400**	0,9	978	**115**	71-A4

P_1=0,37 кВт n_1=1400 мин$^{-1}$						
n_2 (мин$^{-1}$)	M_2 (Н·м)	i	fs	Mn (Н·м)	Редуктор	Габарит двигателя
200	14,1	**7**	2,1	30	**45**	71-B4
200	14,5	**7**	3,9	57	**50**	71-B4
140	19,9	**10**	1,5	30	**45**	71-B4
140	20,2	**10**	3,1	62	**50**	71-B4
140	20,4	**10**	6,6	134	**63**	71-B4
100	27,2	**14**	1,1	30	**45**	71-B4
100	27,9	**14**	2,4	68	**50**	71-B4
93,3	29,9	**15**	4,6	138	**63**	71-B4
93,3	29,9	**15**	6	178	**63A**	71-B4
77,8	34	**18**	1,8	62	**50**	71-B4
73,7	37,3	**19**	3,7	138	**63**	71-B4
73,7	37,3	**19**	4,8	178	**63A**	71-B4
66,7	35,5	**21**	1,2	41	**45**	71-B4
58,3	45,4	**24**	3,1	142	**63**	71-B4
58,3	45,4	**24**	4,1	185	**63A**	71-B4
53,8	45,2	**26**	1,5	66	**50**	71-B4
50	45,9	**28**	0,9	41	**45**	71-B4
46,8	55,8	**29,9**	3	165	**P63**	71-B4
46,8	55,8	**29,9**	3,3	182	**P6A**	71-B4
46,7	52,9	**30**	1,4	72	**50**	71-B4
46,7	55,9	**30**	2,6	146	**63**	71-B4
46,7	55,9	**30**	3,4	189	**63A**	71-B4
46,5	56,1	**30,1**	1	55	**P45**	71-B4
46,5	57,6	**30,1**	1,3	77	**P50**	71-B4
38,9	62,6	**36**	1,2	72	**50**	71-B4
38,9	61,7	**36**	2,4	147	**63**	71-B4
38,9	61,7	**36**	3,1	191	**63A**	71-B4
37,1	69,4	**37,7**	2,4	165	**P63**	71-B4
37,1	69,4	**37,7**	2,6	182	**P6A**	71-B4
36,8	68	**38**	4,9	336	**85**	71-B4
32,6	71,5	**43**	1	68	**50**	71-B4
32,6	81,3	**43**	0,9	77	**P50**	71-B4
31,1	74,8	**45**	1,8	135	**63**	71-B4
31,1	74,8	**45**	2,3	175	**63A**	71-B4
30,4	78,8	**46**	4,1	326	**85**	71-B4
29,7	83,1	**47,1**	2,3	187	**P63**	71-B4
29,7	83,1	**47,1**	2,5	206	**P6A**	71-B4
26,9	86,5	**52**	3,3	289	**85**	71-B4
24,7	91,3	**56,6**	2	187	**P63**	71-B4
24,7	91,3	**56,6**	2,3	206	**P6A**	71-B4
23,5	100,8	**59,7**	4,1	418	**P85**	71-B4
21,9	111,3	**64**	4,8	536	**110**	71-B4
20,9	101,3	**67**	1,2	124	**63**	71-B4
20,9	109,7	**67**	2,6	289	**85**	71-B4
20,9	101,3	**67**	1,6	159	**63A**	71-B4
19,8	110,5	**70,7**	1,7	187	**P63**	71-B4
19,8	108,7	**70,7**	1,9	206	**P6A**	71-B4
19,4	116,6	**72,3**	3,5	407	**P85**	71-B4
18,9	108,2	**74**	2,5	268	**85**	71-B4
17,5	114,9	**80**	1	119	**63**	71-B4

Выбор мотор-редукторов

1

P_1=0,37 кВт n_1=1400 мин$^{-1}$						
n_2 (мин$^{-1}$)	M_2 (Н·м)	i	fs	Mn (Н·м)	Редуктор	Габарит двигателя
17,5	114,9	**80**	1,3	153	**63A**	71-B4
17,1	125,6	**81,7**	3,3	418	**P85**	71-B4
16,8	144,7	**83,2**	4,6	660	**P10**	71-B4
16,7	137,6	**84**	3,6	494	**110**	71-B4
15,9	161,5	**87,8**	1,2	187	**P63**	71-B4
15,9	159,3	**87,8**	1,4	218	**P6A**	71-B4
14,9	123,2	**94**	1	119	**63**	71-B4
14,9	123,2	**94**	1,1	130	**63A**	71-B4
14,6	128,2	**96**	1,9	242	**85**	71-B4
14,1	149,7	**99**	3,2	483	**110**	71-B4
13,9	172,2	**100,5**	3,4	594	**P10**	71-B4
13,3	158,8	**105**	2,4	385	**P85**	71-B4
12,6	198,6	**111**	0,9	187	**P63**	71-B4
12,6	195,8	**111**	1,1	218	**P6A**	71-B4
10,6	212,9	**132**	2,6	550	**P10**	71-B4
10,1	234,7	**139**	0,8	187	**P63**	71-B4
10,1	231,2	**139**	0,9	218	**P6A**	71-B4
10	204,6	**140**	1,8	368	**854**	71-B4
8,4	251	**166**	0,9	218	**P6A**	71-B4
8	328,2	**176**	2,4	803	**P10**	71-B4
8	279,4	**176**	1,6	440	**P85**	71-B4
7,1	256,8	**196**	1,4	368	**854**	71-B4
6,7	377,4	**208**	1,7	660	**P10**	71-B4
6,7	291,1	**210**	3	863	**115**	71-B4
6,6	322,1	**213**	1,3	407	**P85**	71-B4
5,8	320,5	**240**	1,3	418	**P85**	71-B4
5,7	426	**245**	1,5	660	**P10**	71-B4
5,6	292,1	**252**	0,9	265	**634**	71-B4
5,6	292,1	**252**	1	304	**6A4**	71-B4
5	331,6	**280**	1,6	518	**854**	71-B4
4,7	507,2	**296**	1,2	594	**P10**	71-B4
4,7	370,4	**300**	2,6	978	**115**	71-B4
4,3	438,1	**328**	1	418	**P85**	71-B4
4,2	580,8	**334**	1,1	660	**P10**	71-B4
3,9	381	**360**	0,8	304	**6A4**	71-B4
3,6	434,6	**392**	1,2	518	**854**	71-B4
3,5	690,6	**403**	0,9	594	**P10**	71-B4
3,3	497,4	**420**	2	978	**115**	71-B4
2,6	571,5	**540**	1,7	978	**115**	71-B4
2,4	548,3	**588**	0,9	518	**854**	71-B4
1,8	746,9	**780**	1,3	978	**115**	71-B4
1,8	671,7	**784**	0,8	518	**854**	71-B4
1,3	1007	**1080**	1	978	**115**	71-B4
1,1	1137,8	**1290**	0,9	978	**115**	71-B4

P_1=0,55 кВт n_1=1400 мин$^{-1}$						
200	21,6	**7**	2,6	57	**50**	80-A4
200	21,9	**7**	5,7	125	**63**	80-A4
200	21,9	**7**	7,4	162	**63A**	80-A4

P_1=0,55 кВт n_1=1400 мин$^{-1}$						
n_2 (мин$^{-1}$)	M_2 (Н·м)	i	fs	Mn (Н·м)	Редуктор	Габарит двигателя
140	30,2	**10**	2,1	62	**50**	80-A4
140	30,5	**10**	4,4	134	**63**	80-A4
140	30,5	**10**	5,7	173	**63A**	80-A4
100	41,7	**14**	1,6	68	**50**	80-A4
100	41,2	**14**	7,4	305	**85**	80-A4
93,3	44,7	**15**	3,1	138	**63**	80-A4
93,3	44,7	**15**	4	178	**63A**	80-A4
77,8	50,9	**18**	1,2	62	**50**	80-A4
73,7	55,9	**19**	2,5	138	**63**	80-A4
73,7	55,9	**19**	3,2	178	**63A**	80-A4
70	59,6	**20**	4,9	294	**85**	80-A4
63,6	64,7	**22**	4,5	294	**85**	80-A4
60,9	69,4	**23**	7,4	515	**110**	80-A4
58,3	67,9	**24**	2,1	142	**63**	80-A4
58,3	67,9	**24**	2,7	185	**63A**	80-A4
53,8	67,6	**26**	1	66	**50**	80-A4
50	79,2	**28**	4,4	347	**85**	80-A4
46,8	83,4	**29,9**	2	165	**P63**	80-A4
46,8	83,4	**29,9**	2,2	182	**P6A**	80-A4
46,7	79,2	**30**	0,9	72	**50**	80-A4
46,7	83,7	**30**	1,7	146	**63**	80-A4
46,7	86	**30**	7,6	651	**110**	80-A4
46,7	83,7	**30**	2,3	189	**63A**	80-A4
38,9	92,3	**36**	1,6	147	**63**	80-A4
38,9	92,3	**36**	2,1	191	**63A**	80-A4
37,1	103,8	**37,7**	1,6	165	**P63**	80-A4
37,1	103,8	**37,7**	1,8	182	**P6A**	80-A4
36,8	101,7	**38**	3,3	336	**85**	80-A4
36,8	107,4	**38**	6	641	**110**	80-A4
31,1	112	**45**	1,2	135	**63**	80-A4
31,1	123,8	**45**	4,8	599	**110**	80-A4
31,1	112	**45**	1,6	175	**63A**	80-A4
30,4	117,9	**46**	2,8	326	**85**	80-A4
29,7	124,3	**47,1**	1,5	187	**P63**	80-A4
29,7	124,3	**47,1**	1,7	206	**P6A**	80-A4
26,9	129,4	**52**	2,2	289	**85**	80-A4
26,4	139,9	**53**	4,4	620	**110**	80-A4
24,7	136,6	**56,6**	1,4	187	**P63**	80-A4
24,7	136,6	**56,6**	1,5	206	**P6A**	80-A4
23,5	150,8	**59,7**	2,8	418	**P85**	80-A4
21,9	166,5	**64**	3,2	536	**110**	80-A4
20,9	151,6	**67**	0,8	124	**63**	80-A4
20,9	164,2	**67**	1,8	289	**85**	80-A4
20,9	151,6	**67**	1	159	**63A**	80-A4
19,8	165,3	**70,7**	1,1	187	**P63**	80-A4
19,8	162,6	**70,7**	1,3	206	**P6A**	80-A4
19,4	174,4	**72,3**	2,3	407	**P85**	80-A4
18,9	161,8	**74**	1,7	268	**85**	80-A4
17,5	171,9	**80**	0,9	153	**63A**	80-A4
17,1	187,9	**81,7**	2,2	418	**P85**	80-A4

Выбор мотор-редукторов

P_1=0,55 кВт n_1=1400 мин$^{-1}$						
n_2 (мин$^{-1}$)	M_2 (Н·м)	i	fs	Mn (Н·м)	Редуктор	Габарит двигателя
16,8	216,4	**83,2**	3	660	**P10**	80-A4
16,7	205,8	**84**	2,4	494	**110**	80-A4
15,9	241,6	**87,8**	0,8	187	**P63**	80-A4
15,9	238,3	**87,8**	0,9	218	**P6A**	80-A4
14,6	191,8	**96**	1,3	242	**85**	80-A4
14,1	223,9	**99**	2,2	483	**110**	80-A4
13,9	257,6	**100,5**	2,3	594	**P10**	80-A4
13,3	237,5	**105**	1,6	385	**P85**	80-A4
10,6	318,5	**132**	1,7	550	**P10**	80-A4
8	491	**176**	1,6	803	**P10**	80-A4
8	418	**176**	1,1	440	**P85**	80-A4
6,7	564,6	**208**	1,2	660	**P10**	80-A4
6,7	435,4	**210**	2	863	**115**	80-A4
6,6	481,8	**213**	0,8	407	**P85**	80-A4
5,8	479,5	**240**	0,9	418	**P85**	80-A4
5,7	637,3	**245**	1	660	**P10**	80-A4
4,7	758,8	**296**	0,8	594	**P10**	80-A4
4,7	554,2	**300**	1,8	978	**115**	80-A4
4,2	865	**334**	0,8	660	**P10**	80-A4
3,3	744,2	**420**	1,3	978	**115**	80-A4
2,6	855	**540**	1,1	978	**115**	80-A4
1,8	1117,4	**780**	0,9	978	**115**	80-A4

P_1=0,75 кВт n_1=1400 мин$^{-1}$						
200	29,3	**7**	1,9	57	**50**	80-B4
200	29,7	**7**	4,2	125	**63**	80-B4
200	29,7	**7**	5,5	162	**63A**	80-B4
140	40,9	**10**	1,5	62	**50**	80-B4
140	41,4	**10**	3,2	134	**63**	80-B4
140	40,9	**10**	6,9	284	**85**	80-B4
140	41,4	**10**	4,2	173	**63A**	80-B4
100	56,5	**14**	1,2	68	**50**	80-B4
100	55,8	**14**	5,5	305	**85**	80-B4
93,3	60,6	**15**	2,3	138	**63**	80-B4
93,3	60,6	**15**	2,9	178	**63A**	80-B4
87,5	67	**16**	8	536	**110**	80-B4
77,8	69	**18**	0,9	62	**50**	80-B4
73,7	75,7	**19**	1,8	138	**63**	80-B4
73,7	75,7	**19**	2,4	178	**63A**	80-B4
70	80,7	**20**	3,6	294	**85**	80-B4
70	83,8	**20**	6,5	546	**110**	80-B4
63,6	87,7	**22**	3,4	294	**85**	80-B4
60,9	94	**23**	5,5	515	**110**	80-B4
58,3	92	**24**	1,5	142	**63**	80-B4
58,3	92	**24**	2	185	**63A**	80-B4
50	107,3	**28**	3,2	347	**85**	80-B4
46,8	113,1	**29,9**	1,5	165	**P63**	80-B4
46,8	113,1	**29,9**	1,6	182	**P6A**	80-B4
46,7	113,4	**30**	1,3	146	**63**	80-B4

P_1=0,75 кВт n_1=1400 мин$^{-1}$						
n_2 (мин$^{-1}$)	M_2 (Н·м)	i	fs	Mn (Н·м)	Редуктор	Габарит двигателя
46,7	116,5	**30**	5,6	651	**110**	80-B4
46,7	113,4	**30**	1,7	189	**63A**	80-B4
38,9	125,1	**36**	1,2	147	**63**	80-B4
38,9	125,1	**36**	1,5	191	**63A**	80-B4
37,1	140,6	**37,7**	1,2	165	**P63**	80-B4
37,1	140,6	**37,7**	1,3	182	**P6A**	80-B4
36,8	137,9	**38**	2,4	336	**85**	80-B4
36,8	145,6	**38**	4,4	641	**110**	80-B4
31,1	151,8	**45**	0,9	135	**63**	80-B4
31,1	167,9	**45**	3,6	599	**110**	80-B4
31,1	151,8	**45**	1,2	175	**63A**	80-B4
30,4	159,8	**46**	2	326	**85**	80-B4
29,7	168,5	**47,1**	1,1	187	**P63**	80-B4
29,7	168,5	**47,1**	1,2	206	**P6A**	80-B4
26,9	175,4	**52**	1,6	289	**85**	80-B4
26,4	189,6	**53**	3,3	620	**110**	80-B4
24,7	185,1	**56,6**	1	187	**P63**	80-B4
24,7	185,1	**56,6**	1,1	206	**P6A**	80-B4
23,5	204,4	**59,7**	2	418	**P85**	80-B4
21,9	225,7	**64**	2,4	536	**110**	80-B4
20,9	222,5	**67**	1,3	289	**85**	80-B4
20,9	205,4	**67**	0,8	159	**63A**	80-B4
19,8	224	**70,7**	0,8	187	**P63**	80-B4
19,8	220,4	**70,7**	0,9	206	**P6A**	80-B4
19,4	236,4	**72,3**	1,7	407	**P85**	80-B4
18,9	219,3	**74**	1,2	268	**85**	80-B4
17,1	254,7	**81,7**	1,6	418	**P85**	80-B4
16,8	293,4	**83,2**	2,2	660	**P10**	80-B4
16,7	279	**84**	1,8	494	**110**	80-B4
14,6	260	**96**	0,9	242	**85**	80-B4
14,1	303,5	**99**	1,6	483	**110**	80-B4
13,9	349,2	**100,5**	1,7	594	**P10**	80-B4
13,3	321,9	**105**	1,2	385	**P85**	80-B4
10,6	431,7	**132**	1,3	550	**P10**	80-B4
8	665,5	**176**	1,2	803	**P10**	80-B4
8	566,6	**176**	0,8	440	**P85**	80-B4
6,7	765,3	**208**	0,9	660	**P10**	80-B4
6,7	590,2	**210**	1,5	863	**115**	80-B4
5,7	863,8	**245**	0,8	660	**P10**	80-B4
4,7	751,2	**300**	1,3	978	**115**	80-B4
3,3	1008,7	**420**	1	978	**115**	80-B4
2,6	1158,9	**540**	0,8	978	**115**	80-B4

P_1=1,1 кВт n_1=1400 мин$^{-1}$						
200	43,3	**7**	2,9	125	**63**	90-S4
200	45,9	**7**	5,6	257	**85**	90-S4
200	43,3	**7**	3,7	162	**63A**	90-S4
140	60,3	**10**	2,2	134	**63**	90-S4
140	59,6	**10**	4,8	284	**85**	90-S4

Выбор мотор-редукторов

1

P_1=1,1 кВт n_1=1400 мин$^{-1}$						
n_2 (мин$^{-1}$)	M_2 (Н·м)	i	fs	Mn (Н·м)	Редуктор	Габарит двигателя
140	60,3	**10**	2,9	173	**63A**	90-S4
100	81,4	**14**	3,7	305	**85**	90-S4
93,3	88,3	**15**	1,6	138	**63**	90-S4
93,3	88,3	**15**	2	178	**63A**	90-S4
87,5	97,7	**16**	5,5	536	**110**	90-S4
73,7	110,4	**19**	1,2	138	**63**	90-S4
73,7	110,4	**19**	1,6	178	**63A**	90-S4
70	117,7	**20**	2,5	294	**85**	90-S4
70	122,2	**20**	4,5	546	**110**	90-S4
63,6	127,8	**22**	2,3	294	**85**	90-S4
60,9	137,1	**23**	3,8	515	**110**	90-S4
58,3	134,1	**24**	1,1	142	**63**	90-S4
58,3	134,1	**24**	1,4	185	**63A**	90-S4
50	156,5	**28**	2,2	347	**85**	90-S4
46,8	164,8	**29,9**	1	165	**P63**	90-S4
46,8	164,8	**29,9**	1,1	182	**P6A**	90-S4
46,7	165,4	**30**	0,9	146	**63**	90-S4
46,7	169,9	**30**	3,8	651	**110**	90-S4
46,7	165,4	**30**	1,1	189	**63A**	90-S4
38,9	182,4	**36**	0,8	147	**63**	90-S4
38,9	182,4	**36**	1	191	**63A**	90-S4
37,1	205	**37,7**	0,8	165	**P63**	90-S4
37,1	205	**37,7**	0,9	182	**P6A**	90-S4
36,8	201	**38**	1,7	336	**85**	90-S4
36,8	212,3	**38**	3	641	**110**	90-S4
31,1	244,7	**45**	2,4	599	**110**	90-S4
30,4	233	**46**	1,4	326	**85**	90-S4
29,7	245,6	**47,1**	0,8	187	**P63**	90-S4
29,7	245,6	**47,1**	0,8	206	**P6A**	90-S4
26,9	255,7	**52**	1,1	289	**85**	90-S4
26,4	276,4	**53**	2,2	620	**110**	90-S4
24,7	269,9	**56,6**	0,8	206	**P6A**	90-S4
23,5	298	**59,7**	1,4	418	**P85**	90-S4
21,9	329	**64**	1,6	536	**110**	90-S4
20,9	324,4	**67**	0,9	289	**85**	90-S4
19,4	344,7	**72,3**	1,2	407	**P85**	90-S4
18,9	319,8	**74**	0,8	268	**85**	90-S4
17,1	371,3	**81,7**	1,1	418	**P85**	90-S4
16,8	427,7	**83,2**	1,5	660	**P10**	90-S4
16,7	406,8	**84**	1,2	494	**110**	90-S4
14,1	442,5	**99**	1,1	483	**110**	90-S4
13,9	509,1	**100,5**	1,2	594	**P10**	90-S4
13,3	469,4	**105**	0,8	385	**P85**	90-S4
10,6	629,4	**132**	0,9	550	**P10**	90-S4

P_1=1,5 кВт n_1=1400 мин$^{-1}$						
200	59,3	**7**	2,1	125	**63**	90-LA4
200	62,8	**7**	4,1	257	**85**	90-LA4
200	62,8	**7**	7,7	483	**110**	90-LA4

P_1=1,5 кВт n_1=1400 мин$^{-1}$						
n_2 (мин$^{-1}$)	M_2 (Н·м)	i	fs	Mn (Н·м)	Редуктор	Габарит двигателя
200	59,3	**7**	2,7	162	**63A**	90-LA4
140	82,6	**10**	1,6	134	**63**	90-LA4
140	81,6	**10**	3,5	284	**85**	90-LA4
140	87,7	**10**	6	525	**110**	90-LA4
140	82,6	**10**	2,1	173	**63A**	90-LA4
100	111,4	**14**	2,7	305	**85**	90-LA4
93,3	120,9	**15**	1,1	138	**63**	90-LA4
93,3	120,9	**15**	1,5	178	**63A**	90-LA4
87,5	133,8	**16**	4	536	**110**	90-LA4
73,7	151,2	**19**	0,9	138	**63**	90-LA4
73,7	151,2	**19**	1,2	178	**63A**	90-LA4
70	161,2	**20**	1,8	294	**85**	90-LA4
70	167,3	**20**	3,3	546	**110**	90-LA4
63,6	175	**22**	1,7	294	**85**	90-LA4
60,9	187,7	**23**	2,7	515	**110**	90-LA4
58,3	183,6	**24**	0,8	142	**63**	90-LA4
58,3	183,6	**24**	1	185	**63A**	90-LA4
50	214,2	**28**	1,6	347	**85**	90-LA4
46,8	225,7	**29,9**	0,8	182	**P6A**	90-LA4
46,7	232,6	**30**	2,8	651	**110**	90-LA4
46,7	226,4	**30**	0,8	189	**63A**	90-LA4
38,9	249,7	**36**	0,8	191	**63A**	90-LA4
36,8	275,2	**38**	1,2	336	**85**	90-LA4
36,8	290,7	**38**	2,2	641	**110**	90-LA4
31,1	335,1	**45**	1,8	599	**110**	90-LA4
30,4	319,1	**46**	1	326	**85**	90-LA4
26,9	350,1	**52**	0,8	289	**85**	90-LA4
26,4	378,4	**53**	1,6	620	**110**	90-LA4
23,5	408	**59,7**	1	418	**P85**	90-LA4
21,9	450,4	**64**	1,2	536	**110**	90-LA4
19,4	472	**72,3**	0,9	407	**P85**	90-LA4
17,1	508,3	**81,7**	0,8	418	**P85**	90-LA4
16,8	585,6	**83,2**	1,1	660	**P10**	90-LA4
16,7	556,9	**84**	0,9	494	**110**	90-LA4
14,1	605,9	**99**	0,8	483	**110**	90-LA4
13,9	697,1	**100,5**	0,9	594	**P10**	90-LA4

P_1=1,8 кВт n_1=1400 мин$^{-1}$						
200	73,2	**7**	1,7	125	**63**	90-LB4
200	77,6	**7**	3,3	257	**85**	90-LB4
200	77,6	**7**	6,2	483	**110**	90-LB4
200	73,2	**7**	2,2	162	**63A**	90-LB4
140	102,1	**10**	1,3	134	**63**	90-LB4
140	100,8	**10**	2,8	284	**85**	90-LB4
140	108,4	**10**	4,8	525	**110**	90-LB4
140	102,1	**10**	1,7	173	**63A**	90-LB4
100	137,6	**14**	2,2	305	**85**	90-LB4
93,3	149,3	**15**	0,9	138	**63**	90-LB4
93,3	149,3	**15**	1,2	178	**63A**	90-LB4

Выбор мотор-редукторов

P_1=1,8 кВт n_1=1400 мин$^{-1}$						
n_2 (мин$^{-1}$)	M_2 (Н·м)	i	fs	Mn (Н·м)	Редуктор	Габарит двигателя
87,5	165,3	**16**	3,2	536	**110**	90-LB4
73,7	186,7	**19**	1	178	**63A**	90-LB4
70	199,1	**20**	1,5	294	**85**	90-LB4
70	206,6	**20**	2,6	546	**110**	90-LB4
63,6	216,2	**22**	1,4	294	**85**	90-LB4
60,9	231,8	**23**	2,2	515	**110**	90-LB4
58,3	226,8	**24**	0,8	185	**63A**	90-LB4
50	264,6	**28**	1,3	347	**85**	90-LB4
46,7	287,3	**30**	2,3	651	**110**	90-LB4
36,8	339,9	**38**	1	336	**85**	90-LB4
36,8	359,1	**38**	1,8	641	**110**	90-LB4
31,1	413,9	**45**	1,4	599	**110**	90-LB4
30,4	394,1	**46**	0,8	326	**85**	90-LB4
26,4	467,5	**53**	1,3	620	**110**	90-LB4
23,5	504	**59,7**	0,8	418	**P85**	90-LB4
21,9	556,4	**64**	1	536	**110**	90-LB4
16,8	723,3	**83,2**	0,9	660	**P10**	90-LB4

P_1=2,2 кВт n_1=1400 мин$^{-1}$						
200	91,2	**7**	2,8	257	**85**	100-LA4
200	91,2	**7**	5,3	483	**110**	100-LA4
140	118,4	**10**	2,4	284	**85**	100-LA4
140	127,3	**10**	4,1	525	**110**	100-LA4
100	161,6	**14**	1,9	305	**85**	100-LA4
87,5	194,2	**16**	2,8	536	**110**	100-LA4
70	233,8	**20**	1,3	294	**85**	100-LA4
70	242,7	**20**	2,2	546	**110**	100-LA4
63,6	254	**22**	1,2	294	**85**	100-LA4
60,9	272,3	**23**	1,9	515	**110**	100-LA4
50	310,8	**28**	1,1	347	**85**	100-LA4
46,7	337,4	**30**	1,9	651	**110**	100-LA4
36,8	421,8	**38**	1,5	641	**110**	100-LA4
31,1	486,2	**45**	1,2	599	**110**	100-LA4
26,4	549,1	**53**	1,1	620	**110**	100-LA4

P_1=3,0 кВт n_1=1400 мин$^{-1}$						
200	123,8	**7**	2,1	257	**85**	100-LB4
200	123,8	**7**	3,9	483	**110**	100-LB4
140	160,8	**10**	1,8	284	**85**	100-LB4
140	172,9	**10**	3	525	**110**	100-LB4
100	219,5	**14**	1,4	305	**85**	100-LB4
87,5	263,7	**16**	2	536	**110**	100-LB4
70	317,6	**20**	0,9	294	**85**	100-LB4
70	329,6	**20**	1,7	546	**110**	100-LB4
63,6	344,9	**22**	0,9	294	**85**	100-LB4
60,9	369,8	**23**	1,4	515	**110**	100-LB4
50	422,1	**28**	0,8	347	**85**	100-LB4
46,7	458,3	**30**	1,4	651	**110**	100-LB4

P_1=3,0 кВт n_1=1400 мин$^{-1}$						
n_2 (мин$^{-1}$)	M_2 (Н·м)	i	fs	Mn (Н·м)	Редуктор	Габарит двигателя
36,8	572,9	**38**	1,1	641	**110**	100-LB4
31,1	660,3	**45**	0,9	599	**110**	100-LB4
26,4	745,7	**53**	0,8	620	**110**	100-LB4

P_1=4,0 кВт n_1=1400 мин$^{-1}$						
200	164,5	**7**	1,6	257	**85**	112-M4
200	164,5	**7**	2,9	483	**110**	112-M4
140	213,6	**10**	1,3	284	**85**	112-M4
140	229,6	**10**	2,3	525	**110**	112-M4
100	291,6	**14**	1	305	**85**	112-M4
87,5	350,3	**16**	1,5	536	**110**	112-M4
70	437,9	**20**	1,2	546	**110**	112-M4
60,9	491,3	**23**	1	515	**110**	112-M4
46,7	608,8	**30**	1,1	651	**110**	112-M4
36,8	761	**38**	0,8	641	**110**	112-M4

P_1=5,5 кВт n_1=1400 мин$^{-1}$						
200	224,8	**7**	2,1	483	**110**	132-S4
140	313,9	**10**	1,7	525	**110**	132-S4
87,5	478,9	**16**	1,1	536	**110**	132-S4

P_1=7,5 кВт n_1=1400 мин$^{-1}$						
200	304,3	**7**	1,6	483	**110**	132-MA4
140	424,8	**10**	1,2	525	**110**	132-MA4
87,5	648,1	**16**	0,8	536	**110**	132-MA4

P_1=9,0 кВт n_1=1400 мин$^{-1}$						
200	378,2	**7**	1,3	483	**110**	132-MB4
140	528	**10**	1	525	**110**	132-MB4

1

▪ БЫСТРЫЙ ВЫБОР

Входная скорость (n_1) = 1400 мин$^{-1}$

Скорость на выходном валу n_2 [мин$^{-1}$]	Передаточное число i	Мощность двигателя P_{1M} [кВт]	Крутящий момент на выходе M_{2M} [Нм]	Сервис-фактор f.s.	Номинал. мощность P_{1R} [кВт]	Номинал. крутящий момент M_{2R} [Нм]	Возможные моторные фланцы B5 A 56	Возможные моторные фланцы B5 B 63	Возможные моторные фланцы B14 O 56	Возможные моторные фланцы B14 P 63	Динамический КПД RD	Модуль зубчатого зацепления Mn [мм]	Код передаточного числа
280	**5**	0,18	5	3,3	0,60	17	B		B-C		82	1,26	09
200	**7**	0,18	7	2,4	0,44	17	B		B-C		80	1,44	01
140	**10**	0,18	10	1,8	0,32	17	B		B-C		78	1,44	02
93	**15**	0,18	13	1,4	0,25	19	B		B-C		73	1,44	03
70	**20**	0,18	17	1,1	0,20	19	B		B-C		70	1,09	04
47	**30**	0,12	15	1,4	0,17	21	B		B-C		62	1,44	05
35	**40**	0,12	19	1,1	0,13	20	B		B-C		57	1,09	06
23	**61**	0,09	19	1,1	0,10	20	B		B-C		50	0,72	07
17,5	**80**	0,09	16	1,0	0,06	16	B		B-C		48	0,56	08

Возможные моторные фланцы B) **В комплект поставки входит проставка** B) **По заказу возможен комплект без проставки** C) **Положение отверстий моторного фланца**

Редукторы **030** поставляются с синтетическим маслом, обеспечивающим смазку на весь период эксплуатации редуктора, техническое обслуживание не обязательно.

Тип синтетического масла и рекомендованное количество приведены в таблице 1.

Возможные радиальные и осевые нагрузки редуктора приведены в таблице 2.

СМАЗКА 030 Количество масла 0,03 л	
AGIP Telium VSF 320	**SHELL** Omala S4 WE 320

табл. 1

РАДИАЛЬНЫЕ И ОСЕВЫЕ НАГРУЗКИ

Выходной вал

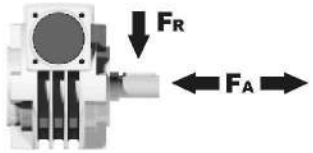

n_2 [мин$^{-1}$]	FA [N]	FR [N]
200	120	600
150	140	700
100	160	800
75	180	900
50	200	1000
25	250	1250
15	280	1400

Входной вал

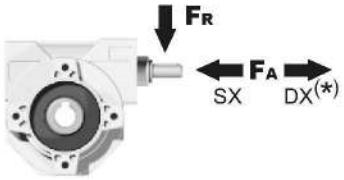

n_1 [мин$^{-1}$]	FA [N]	FR [N]
1400	20	100

***Большие осевые нагрузки по направлению DX запрещены.**

табл. 2

Вес редуктора	1,05 кг

P030FB... Базовое исполнение

М. фланцы	Артикул	øF	A
56B5	K030.4.041	120	61,5
63B5	K030.4.042	140	62,5
56B14	K030.4.046	80	61,5
63B14	K030.4.045	90	62,5

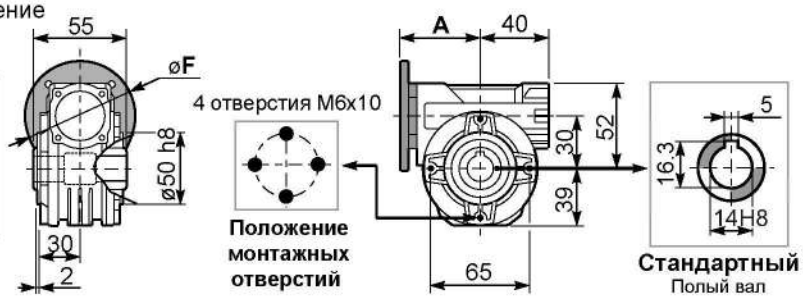

P030PA... Лапы

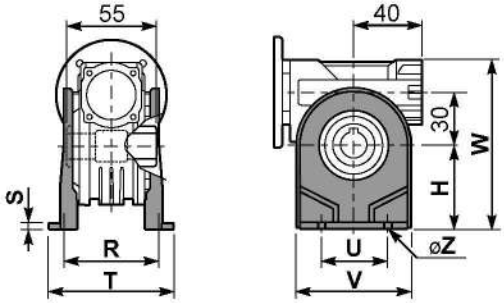

P030PB... Лапы

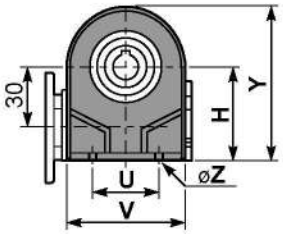

P030PV... Лапы

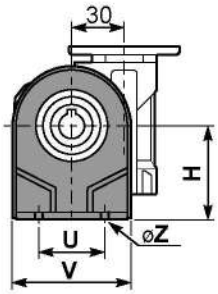

	H	R	S	T	U	V	Y	W	øZ	Артикул
тип B	55	66	3	87	50	78	94	107	ø6,5	K030.9.022
тип S	52	66	3	87	52	90	91	104	ø6,5	KS030.9.023

P030FC... Выходной фланец

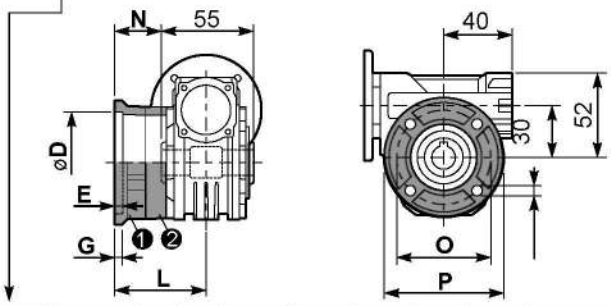

тип B	øD	E	G	L	N	O	P	Q	Артикул
FC	$50^{+0,15}_{+0,05}$	6	6	50,5	23	68	80	7	❶ K030.9.010 ❷ -
FL	$60^{+0,15}_{+0,05}$	6	6	55,5	28	87	110	8,5	❶ K045.9.010 ❷ -

тип S	øD	E	G	L	N	O	P	Q	Артикул
F1	$40^{+0,15}_{+0,10}$	3,5	5,5	49	21,5	56	80	6,5	❶ KS030.9.012 ❷ -

P030BR... Реактивная штанга

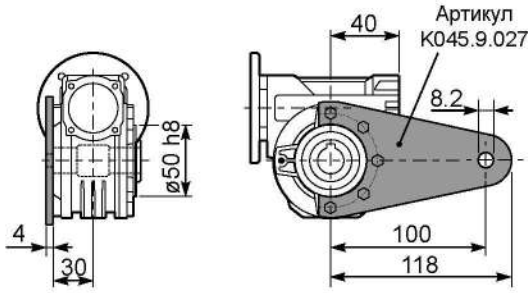

R030FB... Входной вал

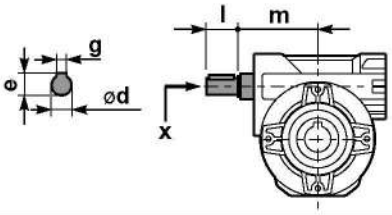

	ød	e	g	l	m	x	Артикул
тип B	9 h6	10,2	3	20	58	-	K030.5.006 PAM63
тип S	-	-	-	-	-	-	-

P030.....S... Односторонний выходной вал

P030. ...D... Двухсторонний выходной вал

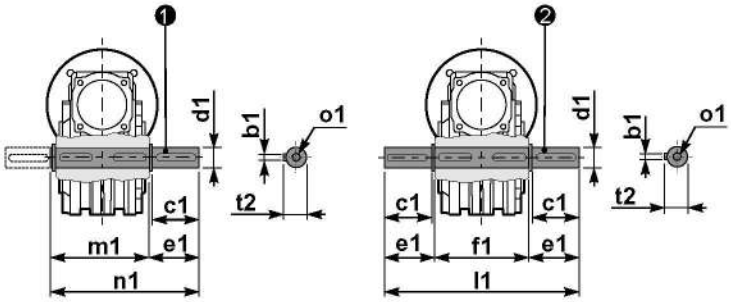

❶ Артикул K030.5.028 тип B ❷ Артикул K030.5.029 тип B

	b1	c1	d1	e1	f1	l1	m1	n1	t2	o1
тип B	5	25	$14^{-0,005}_{-0,020}$	35,5	55	126	59	94,5	16	M5x14
тип S	-	-	-	-	-	-	-	-	-	-

▪ БЫСТРЫЙ ВЫБОР

Входная скорость $(n_1) = 1400$ мин$^{-1}$

Скорость на выходном валу n_2 [мин$^{-1}$]	Передаточное число i	Мощность двигателя P_{1M} [кВт]	Крутящий момент на выходе M_{2M} [Нм]	Сервис-фактор f.s.	Номинал. мощность P_{1R} [кВт]	Номинал. крутящий момент M_{2R} [Нм]	Возможные моторные фланцы B5 B	Возможные моторные фланцы B5 C	Возможные моторные фланцы B14 O	Возможные моторные фланцы B14 P	Возможные моторные фланцы B14 Q	Динамический КПД RD	Модуль зубчатого зацепления Mn [мм]	Код передаточного числа
							63	71	56	63	71			
200	**7**	0,37	14	2,2	0,80	30	**B**		B-C	**B**-C		80	2,2	01
140	**10**	0,37	20	1,5	0,57	30	**B**		B-C	**B**-C		79	2,2	02
100	**14**	0,37	27	1,1	0,41	30	**B**		B-C	**B**-C		77	2,4	03
67	**21**	0,37	36	1,2	0,43	41	**B**		B-C	**B**-C		67	1,6	04
50	**28**	0,25	31	1,3	0,33	41	**B**		B-C	**B**-C		65	2,5	05
38	**37**	0,25	40	1,0	0,26	41	**B**		B-C	**B**-C		63	1,8	06
30	**46**	0,25	46	0,9	0,22	41	**B**		B-C	**B**-C		59	1,5	07
23	**60**	0,18	41	1,0	0,18	41	**B**		B-C	**B**-C		56	1,2	08
20	**70**	0,12	31	1,0	0,12	30	**B**		B-C	**B**-C		54	1,0	09
13,7	**102**	0,09	31	1,0	0,09	29	**B**		B-C	**B**-C		49	0,72	10

Возможные моторные фланцы B) **В комплект поставки входит проставка** **B**) **По заказу возможен комплект без проставки** C) **Положение отверстий моторного фланца**

Редукторы **045** поставляются с синтетическим маслом, обеспечивающим смазку на весь период эксплуатации редуктора, техническое обслуживание не обязательно.

Тип синтетического масла и рекомендованное количество приведены в таблице 1.

Возможные радиальные и осевые нагрузки редуктора приведены в таблице 2.

СМАЗКА 045 Количество масла 0,09 л

AGIP Telium VSF 320	**SHELL** Omala S4 WE 320

табл. 1

РАДИАЛЬНЫЕ И ОСЕВЫЕ НАГРУЗКИ

Выходной вал

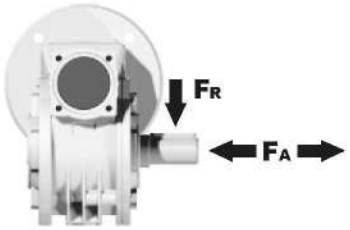

n_2 [мин$^{-1}$]	FA [N]	FR [N]
200	180	900
150	200	1000
100	220	1100
75	240	1200
50	260	1400
25	300	1800
15	400	2000

Входной вал

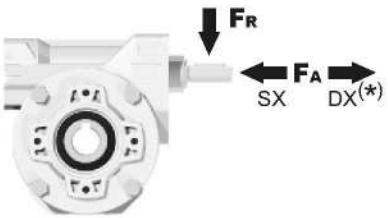

n_1 [мин$^{-1}$]	FA [N]	FR [N]
1400	42	210

***Большие осевые нагрузки по направлению DX запрещены.**

табл. 2

Вес редуктора	2,40 кг

P045FB... Базовое исполнение

М. фланцы	Ариткул	øF	A
63B5	K050.4.041	138	72
71B5	K050.4.042	160	70
56B14	KC40.4.049	80	71,5
63B14	K050.4.047	90	74
71B14	K050.4.045	105	71,5

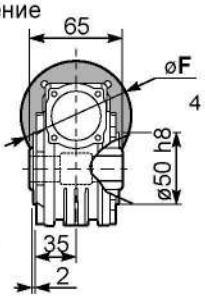

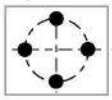

Положение монтажных отверстий

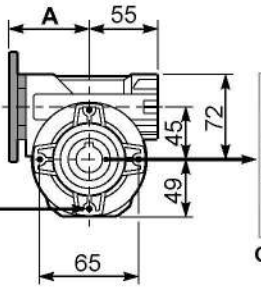

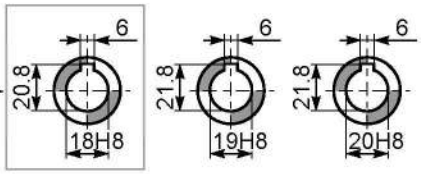

Стандартный
Полый вал на выбор

На заказ

P045PA... Лапы

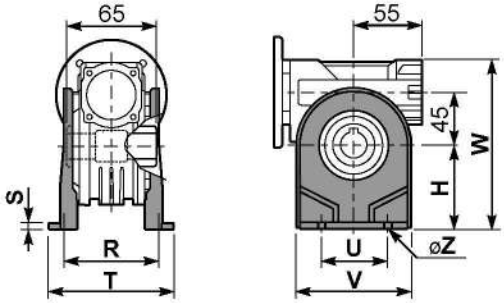

P045PB... Лапы

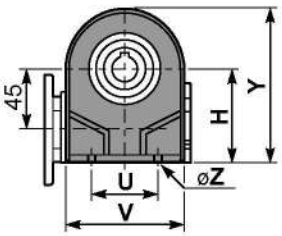

P045PV... Лапы

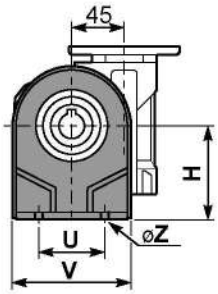

	H	R	S	T	U	V	Y	W	øZ	Артикул
тип B	72	81	3	100	52	98	121	144	ø10,5	K045.9.022
тип S	71	84	8	100	70	90	120	143	ø8	KS045.9.023

P045FC... Выходной фланец

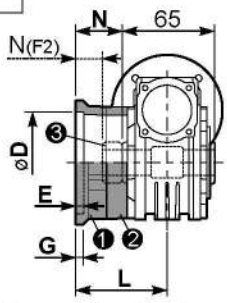

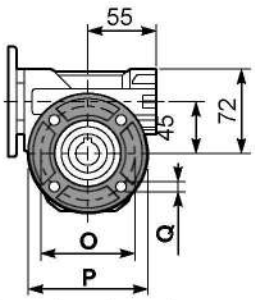

тип B	øD	E	G	L	N	O	P	Q	Артикул
FC	$60^{+0,15}_{+0,05}$	9	9	60,5	28	87	110	8,5	❶ K045.9.010 ❷ -
FL	$60^{+0,15}_{+0,05}$	9	9	90,5	58	87	110	8,5	❶ K045.9.010 ❷ K045.0.200

тип S	øD	E	G	L	N	O	P	Q	Артикул
F1	$95^{+0,20}_{+0,15}$	4	11	73,5	41	115	140	9	❶ KS045.9.013 ❷ -
F2	$60^{+0,15}_{+0,05}$	9	9	60,5	19	87	110	8,5	❶ KS045.9.010 ❸ S045.0.204
F3	$80^{+0,15}_{+0,10}$	3	8	51,5	19	100	120	9	❶ KS045.9.014 ❷ -

R045FB... Входной вал

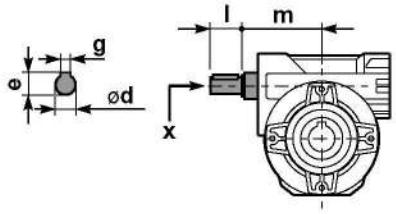

	ød	e	g	l	m	x	Артикул
тип B	11 h6	12,5	4	30	68	-	❶ K045.5.006 PAM71 ❷ -
тип S	-	-	-	-	-	-	❶ - ❷ -

P045BR... Реактивная штанга

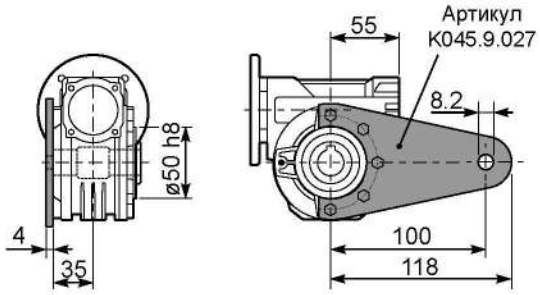

P045.....S... Односторонний выходной вал

P045.....D... Двухсторонний выходной вал

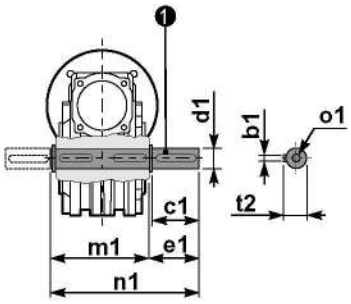

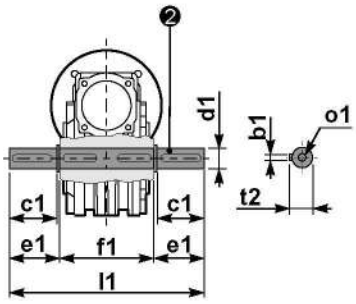

❶ Артикул K045.5.028 тип B
Артикул KS045.5.030 тип S

❷ Артикул K045.5.029 тип B
Артикул KS045.5.031 тип S

	b1	c1	d1	e1	f1	l1	m1	n1	t2	o1
тип B	6	32	$18^{-0,005}_{-0,020}$	43	65	151	70	113	20,5	M6x18
тип S	6	40	$19^{-0,005}_{-0,020}$	58,8	65	182	70	128,5	21,5	M8x20

▪ БЫСТРЫЙ ВЫБОР

Входная скорость (n_1) = 1400 мин$^{-1}$

Скорость на выходном валу n_2 [мин$^{-1}$]	Передаточное число i	Мощность двигателя P_{1M} [кВт]	Крутящий момент на выходе M_{2M} [Нм]	Сервис-фактор f.s.	Номинал. мощность P_{1R} [кВт]	Номинал. крутящий момент M_{2R} [Нм]	Возможные моторные фланцы B5			Возможные моторные фланцы B14				Динамический КПД RD	Модуль зубчатого зацепления Mn [мм]	Код передаточного числа
							B	C	D	O	P	Q	R			
							63	71	80	56	63	71	80			
200	**7**	0.75	29	1.9	1.5	57	B	**B**			B-C	**B**		82	2.5	01
140	**10**	0.75	41	1.5	1.1	62	B	**B**			B-C	**B**		80	2.4	02
100	**14**	0.75	57	1.2	0.90	68	B	**B**			B-C	**B**		79	2.6	03
78	**18**	0.55	51	1.2	0.67	62	B	**B**			B-C	**B**		75	2.0	04
54	**26**	0.55	67	1.0	0.54	66	B	**B**			B-C	**B**		69	2.7	05
47	**30**	0.55	79	0.9	0.50	72	B	**B**			B-C	**B**		70	2.5	12
39	**36**	0.37	63	1.2	0.43	72	B			B-C	B-C			69	2.1	06
33	**43**	0.37	72	1.0	0.35	68	B			B-C	B-C			66	1.8	07
23	**60**	0.25	59	1.0	0.26	62	B			B-C	B-C			58	1.3	08
21	**68**	0.25	66	0.9	0.22	58	B			B-C	B-C			57	1.2	09
17.5	**80**	0.18	53	1.1	0.19	57	B			B-C	B-C			54	1.0	10
14	**100**	0.12	41	1.3	0.15	51	B			B-C	B-C			50	0.8	11

Возможные моторные фланцы B) **В комплект поставки входит проставка** **B**) **По заказу возможен комплект без проставки** C) **Положение отверстий моторного фланца**

Редукторы **050** поставляются с синтетическим маслом, обеспечивающим смазку на весь период эксплуатации редуктора, техническое обслуживание не обязательно.

Тип синтетического масла и рекомендованное количество приведены в таблице 1.

Возможные радиальные и осевые нагрузки редуктора приведены в таблице 2.

СМАЗКА 050 Количество масла 0,14 л

AGIP Telium VSF 320	**SHELL** Omala S4 WE 320

табл. 1

РАДИАЛЬНЫЕ И ОСЕВЫЕ НАГРУЗКИ

Выходной вал

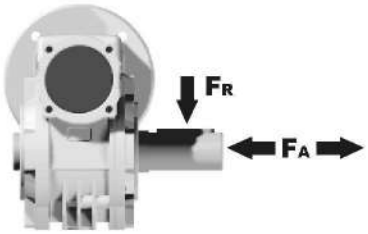

n_2 [мин$^{-1}$]	FA [N]	FR [N]
200	240	1200
150	280	1400
100	300	1500
75	340	1700
50	380	1900
25	480	2500
15	560	2800

Входной вал

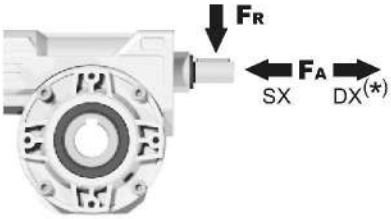

n_1 [мин$^{-1}$]	FA [N]	FR [N]
1400	76	380

*Большие осевые нагрузки по направлению DX запрещены.

табл. 2

Вес редуктора	3,00 кг

P050FB... Базовое исполнение

М. фланцы	Артикул	øF	A
63B5	K050.4.041	138	76,5
71B5	K050.4.042	160	74,5
80B5	K050.4.043	200	76,5
56B14	KC40.4.049	80	76
63B14	K050.4.047	90	78,5
71B14	K050.4.045	105	76
80B14	K050.4.046	120	76,5

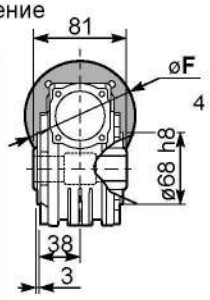

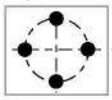

Положение монтажных отверстий

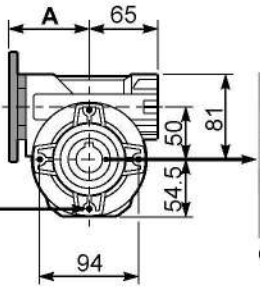

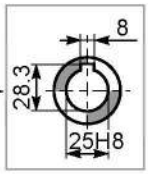

Стандартный
Полый вал

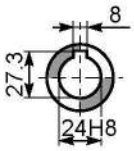

На заказ "тип S"

P050PA... Лапы

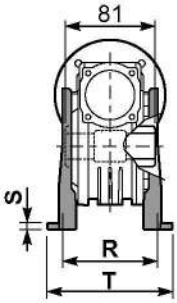

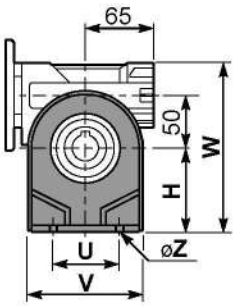

P050PB... Лапы

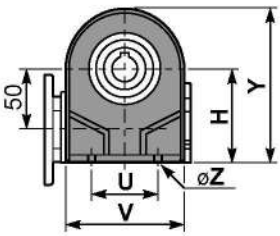

P050PV... Лапы

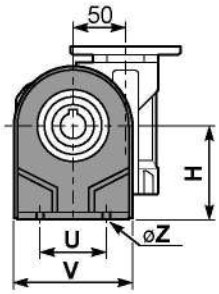

	H	R	S	T	U	V	Y	W	øZ	Артикул
тип B	82	98,5	3,5	123	63	113	138,5	163	ø10,5	K050.9.022
тип S	85	96	10	114	85	110	139,5	166	ø10	KS050.9.023

P050FC... Выходной фланец

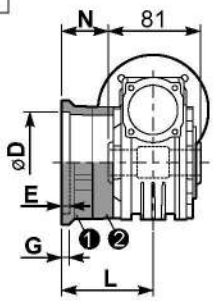

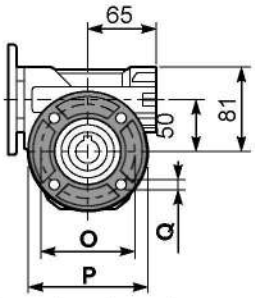

тип B	øD	E	G	L	N	O	P	Q	Артикул
FC	$70^{+0,20}_{+0,15}$	9	12	85	44,5	90	123	10,5	❶ K050.9.010 ❷ -
FL	$70^{+0,20}_{+0,15}$	9	12	114,5	74	90	123	10,5	❶ K050.9.010 ❷ K050.0.200

тип S	øD	E	G	L	N	O	P	Q	Артикул
F1	$110^{+0,20}_{+0,15}$	4	11	83,5	43	130	160	10	❶ KS050.9.012 ❷ -
F2	$70^{+0,20}_{+0,15}$	9	12	76,5	36	90	123	10,5	❶ KS050.9.014 ❷ -
F3	$95^{+0,20}_{+0,15}$	4	10	66,5	26	115	140	10	❶ KS050.9.013 ❷ -

P050BR... Реактивная штанга

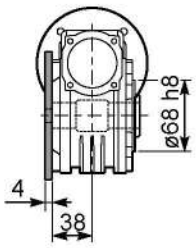

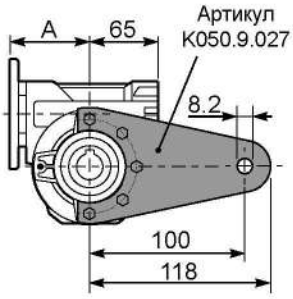

P050.....S... Односторонний выходной вал

P050.....D... Двухсторонний выходной вал

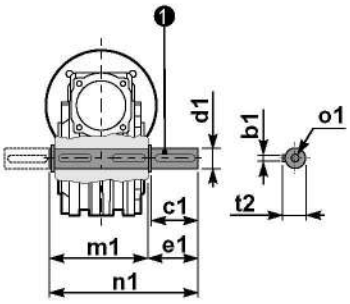

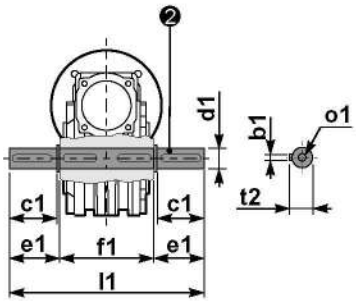

❶ Артикул K050.5.028 тип B
Артикул KS050.5.030 тип S

❷ Артикул K050.5.029 тип B
Артикул KS050.5.031 тип S

R050FB... Входной вал

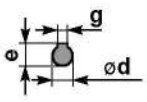

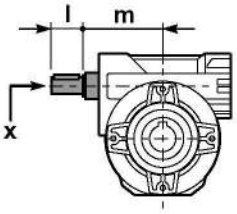

	ød	e	g	l	m	x	Артикул
тип B	16 h6	18	5	30	74,5	M6x16	❶ K050.5.006 PAM71 ❷ K050.5.007 PAM80
тип S	14 h6	16	5	30	74,5	M5x10	❶ KS050.5.008 PAM71 ❷ KS050.5.009 PAM80

	b1	c1	d1	e1	f1	l1	m1	n1	t2	o1
тип B	8	52	$25^{-0,005}_{-0,020}$	59,5	81	200	86,5	146	28	M8x20
тип S	8	50	$24^{-0,005}_{-0,020}$	68,8	81	218	86,5	155	27	M8x20

▪ БЫСТРЫЙ ВЫБОР

Входная скорость (n_1) = 1400 мин$^{-1}$

Скорость на выходном валу n_2 [мин$^{-1}$]	Передаточное число i	Мощность двигателя P_{1M} [кВт]	Крутящий момент на выходе M_{2M} [Нм]	Сервис-фактор f.s.	Номинал. мощность P_{1R} [кВт]	Номинал. крутящий момент M_{2R} [Нм]	Возможные моторные фланцы B5: B 63	C 71	D 80	E 90	Возможные моторные фланцы B14: Q 71	R 80	T 90	Динамический КПД RD	Модуль зубчатого зацепления Mn [мм]	Код передаточного числа
200	**7**	1.8	71	1.8	3.2	125		B	**B**		B-C	**B**-C		83	3.1	01
140	**10**	1.8	99	1.4	2.4	134		B	**B**		B-C	**B**-C		81	3.1	02
93	**15**	1.5	121	1.1	1.7	138		B	**B**		B-C	**B**-C		79	3.1	03
74	**19**	1.1	111	1.2	1.4	138		B	**B**		B-C	**B**-C		78	2.6	04
58	**24**	1.1	135	1.0	1.2	142		B	**B**		B-C	**B**-C		75	2.0	05
47	**30**	1.1	167	0.9	0.96	146		B	**B**		B-C	**B**-C		74	3.2	06
39	**36**	0.75	125	1.2	0.88	147		B	**B**		B-C	**B**-C		68	2.7	07
31	**45**	0.55	111	1.2	0.67	135	B	B			B-C	C		66	2.1	08
23	**60**	0.55	140	0.9	0.51	130	B	B			B-C	C		62	1.6	12
21	**67**	0.55	151	0.8	0.45	124	B	B			B-C	C		60	1.5	09
17.5	**80**	0.37	115	1.0	0.38	119	B	B			B-C	C		57	1.3	10
14.9	**94**	0.37	123	1.0	0.36	119	B	B			B-C	C		52	1.1	11

Возможные моторные фланцы — B) **В комплект поставки входит проставка** — **B**) **По заказу возможен комплект без проставки** — C) **Положение отверстий моторного фланца**

Редукторы **063** поставляются с синтетическим маслом, обеспечивающим смазку на весь период эксплуатации редуктора, техническое обслуживание не обязательно.

Тип синтетического масла и рекомендованное количество приведены в таблице 1.

Возможные радиальные и осевые нагрузки редуктора приведены в таблице 2.

СМАЗКА 063 Количество масла 0,40 л

AGIP Telium VSF 320	**SHELL** Omala S4 WE 320

табл. 1

РАДИАЛЬНЫЕ И ОСЕВЫЕ НАГРУЗКИ

Выходной вал

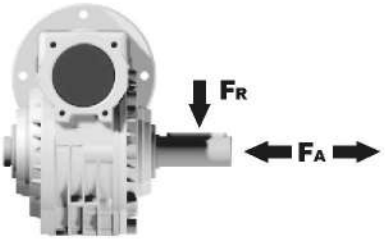

n_2 [мин$^{-1}$]	FA [N]	FR [N]
200	360	1800
150	400	2000
100	460	2300
75	500	2500
50	600	3000
25	700	3800
15	800	4000

Входной вал

n_1 [мин$^{-1}$]	FA [N]	FR [N]
1400	90	450

*Большие осевые нагрузки по направлению DX запрещены.

табл. 2

Вес редуктора	6,00 кг

P063FB... Базовое исполнение

М. фланцы	Артикул	øF	A
63B5	K063.4.041	140	99,5
71B5	K063.4.042	160	97,5
80/90B5	K063.4.043	200	99,5
71B14	K063.4.047	105	97,5
80B14	K063.4.046	120	98,5
90B14	K063.4.041	140	99,5

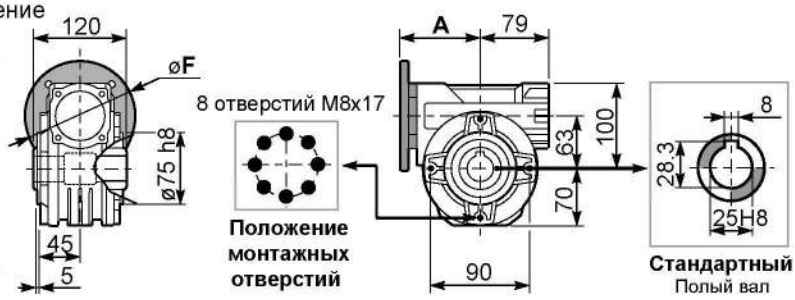

P063PA... Лапы

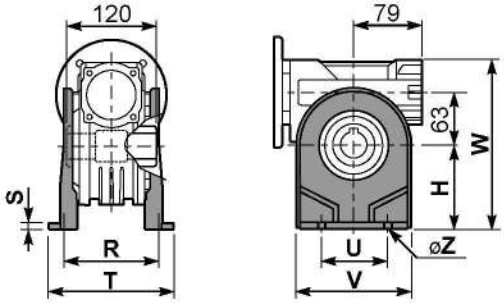

P063PB... Лапы

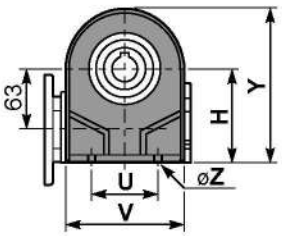

P063PV... Лапы

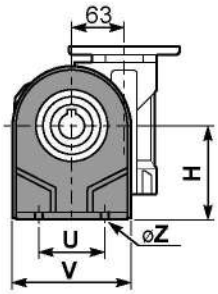

	H	R	S	T	U	V	Y	W	øZ	Артикул
тип B	100	111	4	144	95	133	170	200	ø10,5	K063.9.022
тип S	-	-	-	-	-	-	-	-	-	-

P063FC... Выходной фланец

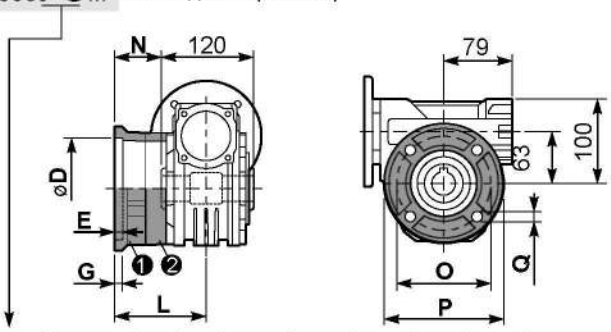

тип B	øD	E	G	L	N	O	P	Q	Артикул
FC	$115^{+0,20}_{+0,15}$	7	13	86	26	150	175	11	❶ K063.9.010 ❷ -
FL	$115^{+0,20}_{+0,15}$	7	13	116	56	150	175	11	❶ K063.9.010 ❷ K063.0.200

тип S	øD	E	G	L	N	O	P	Q	Артикул
F1	$130^{+0,20}_{+0,15}$	7	13	102	42	165	200	13	❶ KS070.9.013 ❷ -
F2	$115^{+0,20}_{+0,15}$	7	13	116	56	150	175	11	❶ KS063.9.013 ❷ -
F3	$110^{+0,035}_{0}$	5	11	82	22	130	160	10	❶ KS063.9.011 ❷ -

P063BR... Реактивная штанга

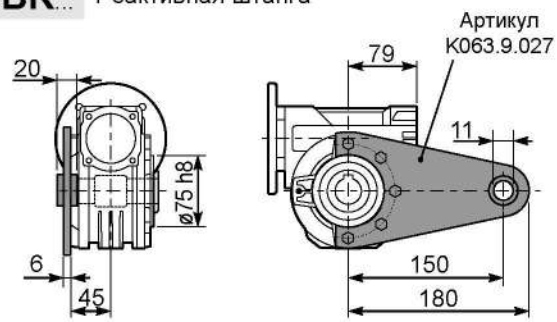

R063FB... Входной вал

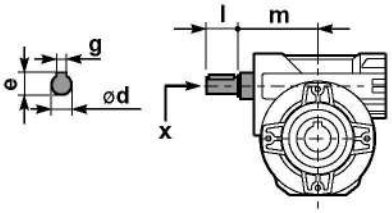

	ød	e	g	l	m	x	Артикул
тип B	18 h6	20,5	6	45	93	M6x16	❶ K063.5.006 PAM80 ❷ K063.5.007 PAM90
тип S	19 h6	21,5	6	40	93	M8x20	❶ KS063.5.008 PAM80 ❷ KS063.5.009 PAM90

P063.....S... Односторонний выходной вал

P063. ...D... Двухсторонний выходной вал

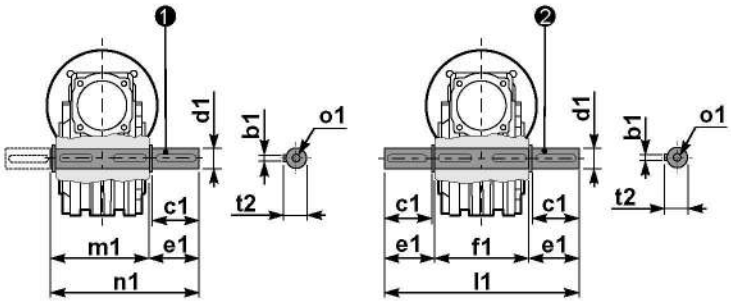

❶ Артикул K063.5.028 тип B

❷ Артикул K063.5.029 тип B

	b1	c1	d1	e1	f1	l1	m1	n1	t2	o1
тип B	8	60	$25^{-0,005}_{-0,020}$	63,2	120	246,4	126,8	190	28	M8x20
тип S	-	-	-	-	-	-	-	-	-	-

▪ БЫСТРЫЙ ВЫБОР

Входная скорость (n_1) = 1400 мин$^{-1}$

Скорость на выходном валу n_2 [мин$^{-1}$]	Передаточное число i	Мощность двигателя P_{1M} [кВт]	Крутящий момент на выходе M_{2M} [Нм]	Сервис-фактор f.s.	Номинал. мощность P_{1R} [кВт]	Номинал. крутящий момент M_{2R} [Нм]	Возможные моторные фланцы B5: B 63	C 71	D 80	E 90	Возможные моторные фланцы B14: Q 71	R 80	T 90	Динамический КПД RD	Модуль зубчатого зацепления Mn [мм]	Код передаточного числа
200	**7**	1.8	71	2.3	4.1	162		B	**B**		B-C	**B**-C		83	3.1	01
140	**10**	1.8	99	1.7	3.1	173		B	**B**		B-C	**B**-C		81	3.1	02
93	**15**	1.5	121	1.5	2.2	178		B	**B**		B-C	**B**-C		79	3.1	03
74	**19**	1.5	152	1.2	1.8	178		B	**B**		B-C	**B**-C		78	2.6	04
58	**24**	1.5	184	1.0	1.5	185		B	**B**		B-C	**B**-C		75	2.0	05
47	**30**	1.5	227	0.8	1.3	189		B	**B**		B-C	**B**-C		74	3.2	06
39	**36**	1.1	184	1.0	1.1	191		B	**B**		B-C	**B**-C		68	2.7	07
31	**45**	0.75	152	1.2	0.86	175	B	B			B-C	C		66	2.1	08
23	**60**	0.55	140	1.2	0.66	168	B	B			B-C	C		62	1.6	12
21	**67**	0.55	151	1.1	0.58	159	B	B			B-C	C		60	1.5	09
17.5	**80**	0.37	115	1.3	0.49	153	B	B			B-C	C		57	1.3	10
14.9	**94**	0.37	123	1.1	0.39	130	B	B			B-C	C		52	1.1	11

Возможные моторные фланцы B) **В комплект поставки входит проставка** **B**) **По заказу возможен комплект без проставки** C) **Положение отверстий моторного фланца**

Редукторы **63A** поставляются с синтетическим маслом, обеспечивающим смазку на весь период эксплуатации редуктора, техническое обслуживание не обязательно.

Тип синтетического масла и рекомендованное количество приведены в таблице 1.

Возможные радиальные и осевые нагрузки редуктора приведены в таблице 2.

СМАЗКА 63A Количество масла 0,40 л

AGIP Telium VSF 320	**SHELL** Omala S4 WE 320

табл. 1

РАДИАЛЬНЫЕ И ОСЕВЫЕ НАГРУЗКИ

Выходной вал

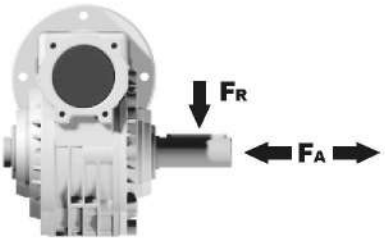

n_2 [мин$^{-1}$]	FA [N]	FR [N]
200	360	1800
150	400	2000
100	460	2300
75	500	2500
50	600	3000
25	700	3800
15	800	4000

Входной вал

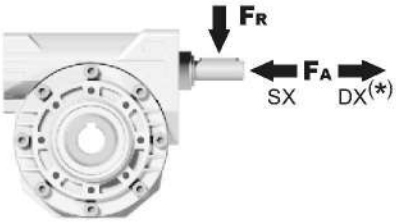

n_1 [мин$^{-1}$]	FA [N]	FR [N]
1400	90	450

***Большие осевые нагрузки по направлению DX запрещены.**

табл. 2

Вес редуктора	6,00 кг

P63A**FB**... Базовое исполнение

М. фланцы	Артикул	øF	A
63B5	K063.4.041	140	99,5
71B5	K063.4.042	160	97,5
80/90B5	K063.4.043	200	99,5
71B14	K063.4.047	105	97,5
80B14	K063.4.046	120	98,5
90B14	K063.4.041	140	99,5

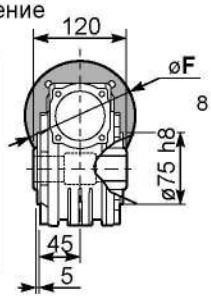

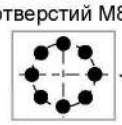

Положение монтажных отверстий

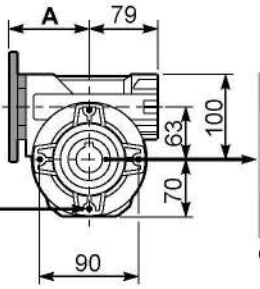

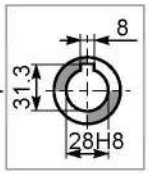

Стандартный
Полый вал

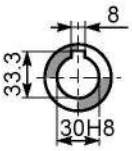

На заказ

P63A**PA**... Лапы

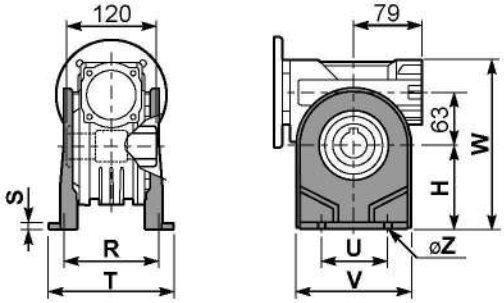

P63A**PB**... Лапы

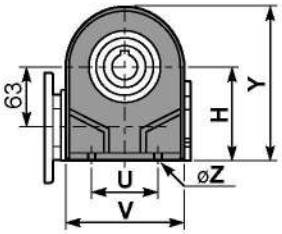

P63A**PV**... Лапы

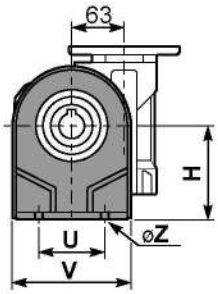

	H	R	S	T	U	V	Y	W	øZ	Артикул
тип B	115	115	12	142	120	156	185	215	ø11	K070.9.022
тип S	-	-	-	-	-	-	-	-	-	-

P63A**FC**... Выходной фланец

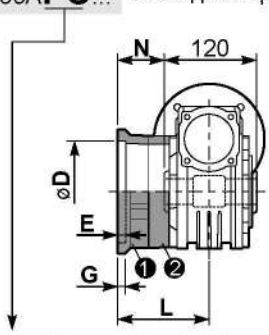

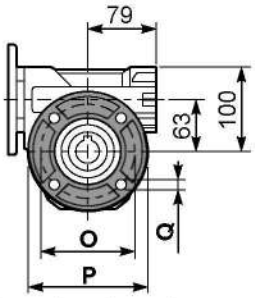

тип B	øD	E	G	L	N	O	P	Q	Артикул
FC	$130^{+0,20}_{+0,15}$	7	13	85	25	165	200	13	❶ K070.9.010 ❷ -
FL	$130^{+0,20}_{+0,15}$	7	13	111	51	165	200	13	❶ K070.9.010 ❷ K070.0.200

тип S	øD	E	G	L	N	O	P	Q	Артикул
F1	$130^{+0,20}_{+0,15}$	7	13	111	51	165	200	13	❶ KS070.9.014 ❷ -
F2	$115^{+0,20}_{+0,15}$	7	13	116	56	150	175	11	❶ KS063.9.013 ❷ -
F3	$110^{+0,035}_{0}$	5	13,5	84,5	24,5	130	160	11	❶ KS070.9.011 ❷ -

P63A**BR**... Реактивная штанга

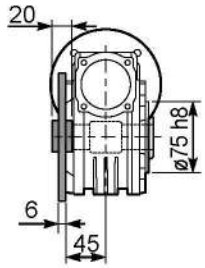

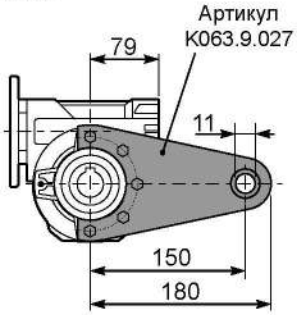

R63AFB... Входной вал

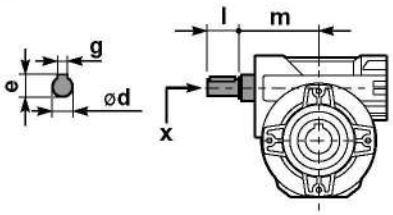

	ød	e	g	l	m	x	Артикул
тип B	18 h6	20,5	6	45	93	M6x16	❶ K063.5.006 PAM80 ❷ K063.5.007 PAM90
тип S	19 h6	21,5	6	40	93	M8x20	❶ KS063.5.008 PAM80 ❷ KS063.5.009 PAM90

P63A.....**S**... Односторонний выходной вал

P63A.....**D**... Двухсторонний выходной вал

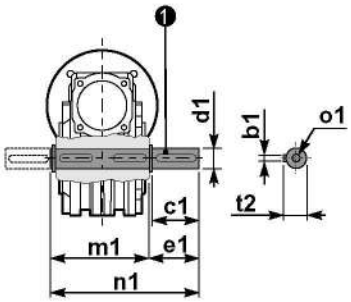

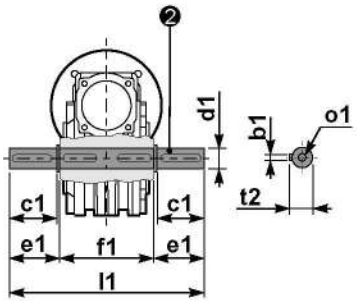

❶ Артикул K070.5.028 тип **B**

❷ Артикул K070.5.029 тип **B**

	b1	c1	d1	e1	f1	l1	m1	n1	t2	o1
тип B	8	60	$28^{-0,005}_{-0,020}$	63,5	120	247	127,5	191	31	M8x20
тип S	-	-	-	-	-	-	-	-	-	-

▪ БЫСТРЫЙ ВЫБОР

Входная скорость (n_1) = 1400 мин$^{-1}$

Скорость на выходном валу n_2 [мин$^{-1}$]	Передаточное число i	Мощность двигателя P_{1M} [кВт]	Крутящий момент на выходе M_{2M} [Нм]	Сервис-фактор f.s.	Номинал. мощность P_{1R} [кВт]	Номинал. крутящий момент M_{2R} [Нм]	Возможные моторные фланцы B5 C 71	D 80	E 90	F 100 112	Возможные моторные фланцы B14 R 80	T 90	U 100 112	Динамический КПД RD	Модуль зубчатого зацепления Mn [мм]	Код передаточного числа
200	**7**	4,0	168	1,5	6,1	257		B	B		B	B		88	4,23	01
140	**10**	4,0	218	1,3	5,2	284		B	B		B	B		80	4,2	02
100	**14**	3,0	223	1,4	4,1	305		B	B		B	B		78	4,5	03
70	**20**	2,2	237	1,2	2,7	294		B	B		B	B		79	3,4	04
64	**22**	2,2	258	1,1	2,5	294		B	B		B	B		78	3,1	05
50	**28**	2,2	315	1,1	2,4	347		B	B		B	B		75	4,7	06
37	**38**	1,5	276	1,2	1,8	336	B	B			B			71	3,5	07
30	**46**	1,5	320	1,0	1,5	326	B	B			B			68	3,1	08
27	**52**	1,1	258	1,1	1,2	289	B	B			B			66	2,7	09
21	**67**	1,1	327	0,9	0,97	289	B	B			B			65	2,1	10
18,9	**74**	0,75	220	1,2	0,91	268	B	B			B			58	1,9	11
14,6	**96**	0,55	191	1,3	0,70	242	B	B			B			53	1,5	12

Возможные моторные фланцы — B) В комплект поставки входит проставка — B) По заказу возможен комплект без проставки — C) Положение отверстий моторного фланца

Редукторы **085** поставляются с синтетическим маслом, обеспечивающим смазку на весь период эксплуатации редуктора, техническое обслуживание не обязательно.

Тип синтетического масла и рекомендованное количество приведены в таблице 1.

Возможные радиальные и осевые нагрузки редуктора приведены в таблице 2.

СМАЗКА 085 Количество масла 1,20 л

AGIP Telium VSF 320	**SHELL** Omala S4 WE 320

табл. 1

РАДИАЛЬНЫЕ И ОСЕВЫЕ НАГРУЗКИ

Выходной вал

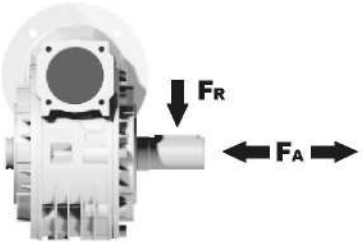

n_2 [мин$^{-1}$]	FA [N]	FR [N]
200	500	2500
150	580	2900
100	600	3000
75	700	3500
50	800	4000
25	1000	5000
15	1160	5800

Входной вал

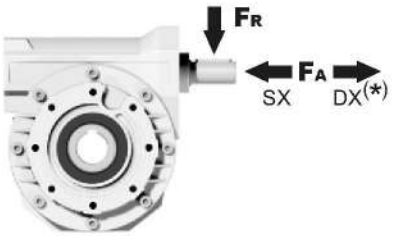

n_1 [мин$^{-1}$]	FA [N]	FR [N]
1400	160	809

*Большие осевые нагрузки по направлению DX запрещены.

табл. 2

Вес редуктора	11,00 кг

P085FB... Базовое исполнение

М. фланцы	Артикул	øF	A
71B5	K023.4.041	160	116
80/90B5	K023.4.042	200	118
100/112B5	K023.4.043	250	124
80B14	K085.4.046	120	116
90B14	K085.4.045	140	116
100/112B14	K023.4.041	160	116

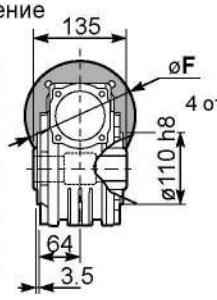

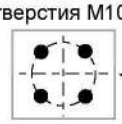

Положение монтажных отверстий

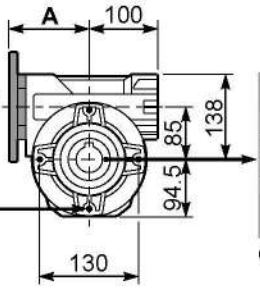

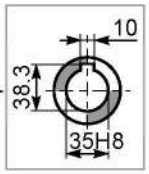

Стандартный
Полый вал

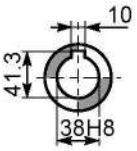

На заказ

P085PA... Лапы

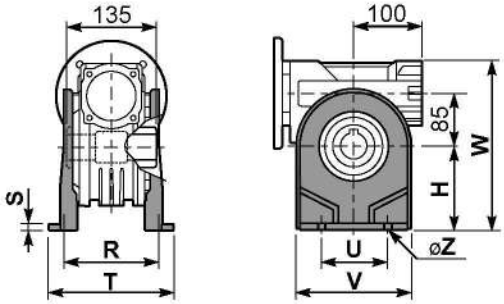

P085PB... Лапы

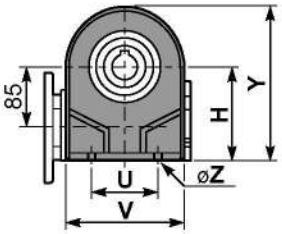

P085PV... Лапы

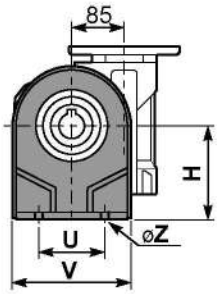

	H	R	S	T	U	V	Y	W	øZ	Артикул
тип B	142	145	5	182	140	180	236,5	280	ø10,5	K085.9.022
тип S	-	-	-	-	-	-	-	-	-	-

P085FC... Выходной фланец

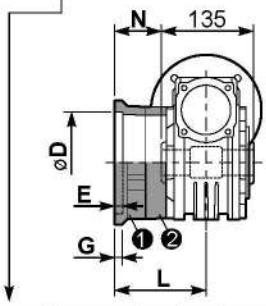

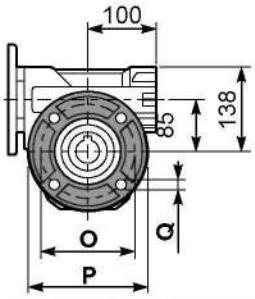

тип B	øD	E	G	L	N	O	P	Q	Артикул
FC	$152^{+0,06}_{+0,00}$	5	16	108	40,5	176	205	13	❶ K085.9.010 ❷ -
FL	$152^{+0,06}_{+0,00}$	5	16	148,5	81	176	205	13	❶ K085.9.010 ❷ K085.0.201

тип S	øD	E	G	L	N	O	P	Q	Артикул
F1	130 H7	5	13	117,5	50	165	200	11,5	❶ KS085.9.012 ❷ -
F2	$152^{+0,06}_{+0,00}$	5	15	147,5	80	180	205	12,5	❶ KS085.9.013 ❷ -
F4	130 H7	5	13	106,5	39	165	200	13	❶ KS085.9.015 ❷ -

P085BR... Реактивная штанга

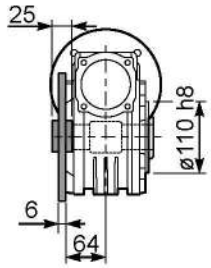

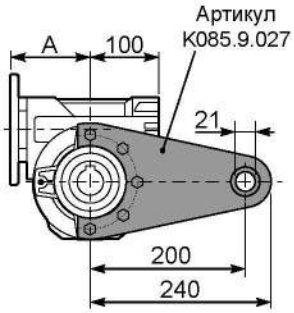

R085FB... Входной вал

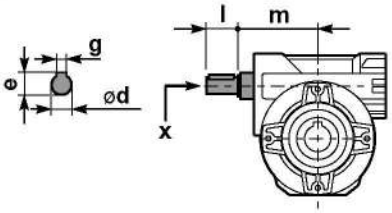

	ød	e	g	l	m	x	Артикул
тип B	25 h6	28	8	50	112	M8x20	❶ K085.5.007 PAM90 ❷ K085.5.008 PAM100
тип S	24 h6	27	8	50	112	M8x20	❶ KS085.5.009 PAM90 ❷ KS085.5.011 PAM100

P085.....S... Односторонний выходной вал

P085.....D... Двухсторонний выходной вал

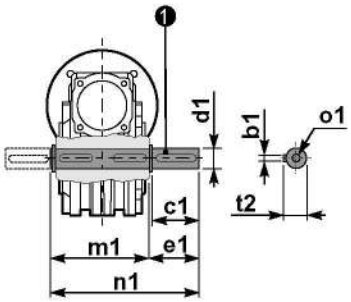

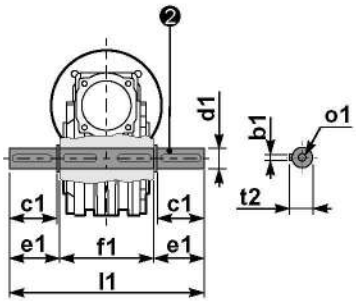

❶ Артикул K085.5.028 тип B

❷ Артикул K085.5.029 тип B

	b1	c1	d1	e1	f1	l1	m1	n1	t2	o1
тип B	10	60	$35^{-0,005}_{-0,020}$	73,5	135	282	141	214,5	38	M10x23
тип S	-	-	-	-	-	-	-	-	-	-

1

▪ БЫСТРЫЙ ВЫБОР

Входная скорость (n_1) = 1400 мин$^{-1}$

Скорость на выходном валу n_2 [мин$^{-1}$]	Передаточное число i	Мощность двигателя P_{1M} [кВт]	Крутящий момент на выходе M_{2M} [Нм]	Сервис-фактор f.s.	Номинал. мощность P_{1R} [кВт]	Номинал. крутящий момент M_{2R} [Нм]	Возможные моторные фланцы B5					Возможные моторные фланцы B14				Динамический КПД RD	Модуль зубчатого зацепления Mn [мм]	Код передаточного числа
							C	D	E	F	G	R	T	U	V			
							71	80	90	100 112	132	80	90	100 112	132			
200	**7**	7,5	315	1,5	11,5	483		B	B			B	B			88	5,5	01
140	**10**	7,5	440	1,2	9,0	525		B	B			B	B			86	5,4	02
88	**16**	5,5	492	1,1	6,0	536		B	B			B	B			82	5,3	03
70	**20**	4,0	447	1,2	4,9	546		B	B			B	B			82	4,5	04
61	**23**	3,0	377	1,4	4,1	515		B	B			B	B			80	3,9	05
47	**30**	3,0	467	1,4	4,2	651		B	B			B	B			76	5,6	06
37	**38**	3,0	583	1,1	3,3	641		B	B			B	B			75	4,7	07
31	**45**	2,2	493	1,2	2,7	599		B	B			B	B			73	4,0	08
26	**53**	2,2	557	1,1	2,5	620		B	B			B	B			70	3,5	09
22	**64**	1,5	452	1,2	1,8	536	B	B				B				69	2,9	10
16,7	**84**	1,1	410	1,2	1,3	494	B	B				B				65	2,2	11
14,1	**99**	1,1	446	1,1	1,2	483	B	B				B				60	1,9	12

Возможные моторные фланцы — B) В комплект поставки входит проставка — **B**) По заказу возможен комплект без проставки — C) Положение отверстий моторного фланца

Редукторы **110** поставляются с синтетическим маслом, обеспечивающим смазку на весь период эксплуатации редуктора, техническое обслуживание не обязательно. Оснащены сапуном, спускными и контрольными пробками.

Тип синтетического масла и рекомендованное количество приведены в таблице 1.

Возможные радиальные и осевые нагрузки редуктора приведены в таблице 2.

B3	B6	B7	B8	V5	V6
2,00 Л	1,50 Л	1,50 Л	2,00 Л	2,00 Л	2,00 Л
AGIP Blasia 460					

табл. 1

РАДИАЛЬНЫЕ И ОСЕВЫЕ НАГРУЗКИ

Выходной вал

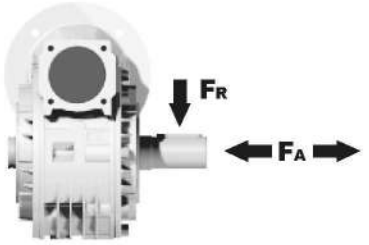

n_2 [мин$^{-1}$]	FA [N]	FR [N]
200	600	2900
150	700	3300
100	750	3600
75	800	4000
50	920	4600
25	1200	6000
15	1400	7000

Входной вал

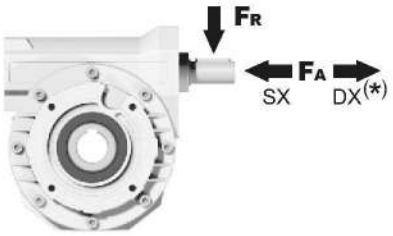

n_1 [мин$^{-1}$]	FA [N]	FR [N]
1400	228	1140

*Большие осевые нагрузки по направлению DX запрещены.

табл. 2

Вес редуктора	35,00 кг

P110FB... Базовое исполнение

М. фланцы	Артикул	øF	A
71B5	K023.4.041	160	135.5
80/90B5	K023.4.042	200	137.5
100/112B5	K023.4.043	250	146.5
132B5	несъемный	300	187
80B14	K085.4.046	120	137.5
90B14	K085.4.045	140	137.5
100/112B14	K023.4.041	160	135.5
132B14	несъемный	200	187

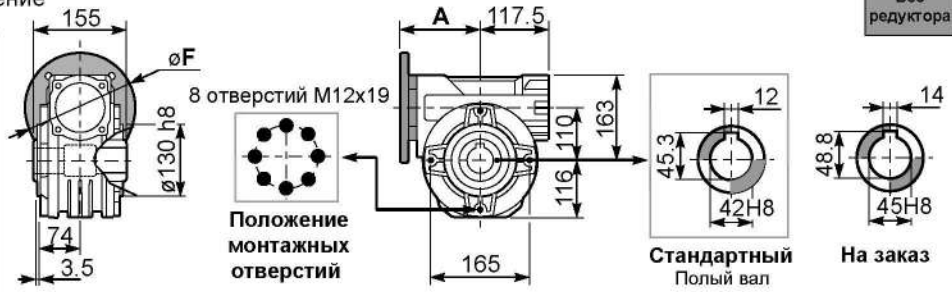

P110PA... Лапы

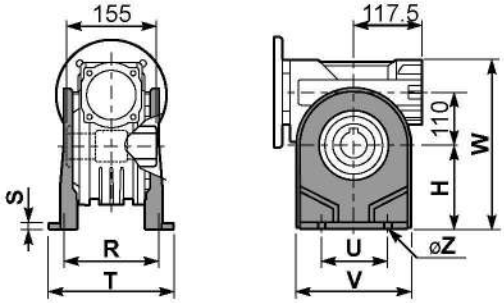

P110PB... Лапы

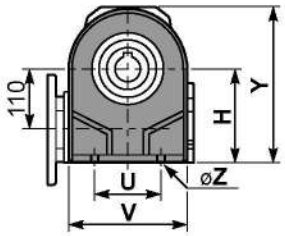

P110PV... Лапы

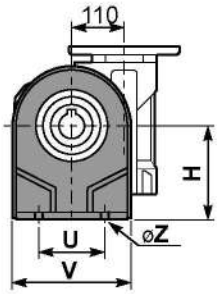

	H	R	S	T	U	V	Y	W	øZ	Артикул
тип B	170	180	22	224	200	240	286	333	ø13	K110.9.022
тип S	172	160	18	190	200	240	288	335	ø14	KS110.9.023

P110FC... Выходной фланец

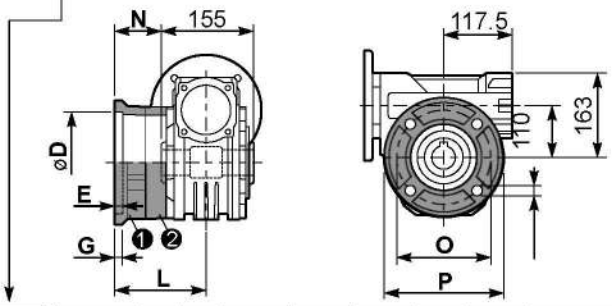

тип B	øD	E	G	L	N	O	P	Q	Артикул
FC	$170^{+0,083}_{+0,043}$	11	16,5	131,5	54	230	270	13	❶ K110.9.010 ❷ -
FL	$170^{+0,083}_{+0,043}$	11	16,5	179,5	102	230	270	13	❶ K110.9.011 ❷ -

тип S	øD	E	G	L	N	O	P	Q	Артикул
F1	$180^{+0,040}_{0}$	5	18	150	72,5	215	250	15	❶ KS110.9.014 ❷ -
F2	$170^{+0,083}_{+0,043}$	9,5	15	178	100,5	230	270	13	❶ KS110.9.012 ❷ -
F3	$180^{+0,040}_{0}$	5	18	130	52,5	215	250	15	❶ KS110.9.013 ❷ -

P110BR... Реактивная штанга

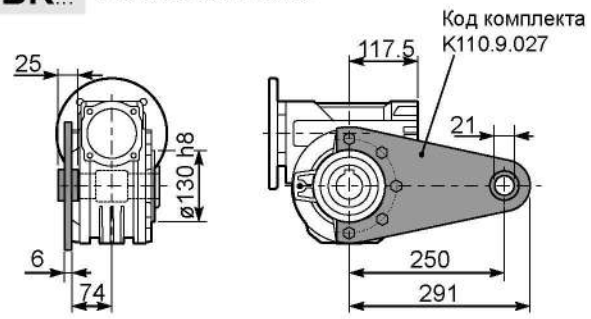

P110. ...S... Односторонний выходной вал

P110.....D... Двухсторонний выходной вал

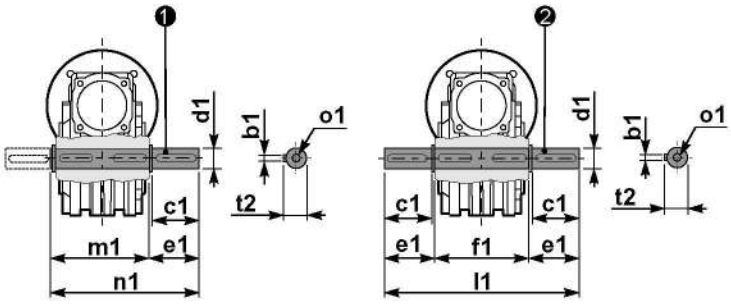

❶ Артикул K110.5.028 тип B

❷ Артикул K110.5.029 тип B

R110FB... Входной вал

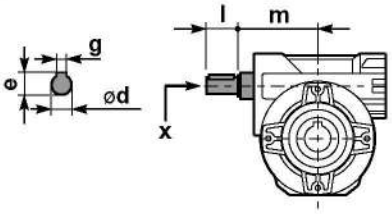

	ød	e	g	l	m	x	Артикул
тип B	25 h6	28	8	50	131,5	M8x20	❶ K085.5.007 PAM90 ❷ K085.5.008 PAM100
тип S	24 h6	27	8	50	131,5	M8x20	❶ KS085.5.009 PAM90 ❷ KS085.5.011 PAM100

	b1	c1	d1	e1	f1	l1	m1	n1	t2	o1
тип B	12	75	$42^{-0,005}_{-0,020}$	96,5	155	348	163,5	260	45	M12x32
тип S	-	-	-	-	-	-	-	-	-	-

P45 55Нм

▪ БЫСТРЫЙ ВЫБОР

Входная скорость $(n_1) = 1400$ мин$^{-1}$

Скорость на выходном валу n_2 [мин$^{-1}$]	Передаточное число i	Мощность двигателя P_{1M} [кВт]	Крутящий момент на выходе M_{2M} [Нм]	Сервис-фактор f.s.	Номинал. мощность P_{1R} [кВт]	Номинал. крутящий момент M_{2R} [Нм]	Возможные моторные фланцы B5 A 56	B 63	C 71	Возможные моторные фланцы B14 P 63	Q 71	Динамический КПД RD	Модуль зубчатого зацепления Mn [мм]	Код передаточного числа
47	**30,1**	0,25	38	1,4	0,36	55				C		74	2,2	01
33	**43,0**	0,25	53	1,0	0,26	55				C		72	2,4	02
23	**60,2**	0,25	62	0,9	0,22	55				C		60	1,6	03
15,5	**90,3**	0,12	42	1,3	0,16	55				C		57	2,5	04
11,6	**120**	0,12	52	1,1	0,13	55				C		53	1,8	05
8,8	**159**	0,12	64	0,9	0,10	55				C		49	1,5	06
7,1	**198**	0,12*	55	<0,8	0,09	55				C		47	1,5	07
5,4	**258**	0,12*	55	<0,8	0,07	55				C		45	1,0	08
4,7	**301**	0,12*	39	<0,8	0,05	39				C		40	0,72	09
3,2	**439**	0,12*	39	<0,8	0,04	39				C		36	0,72	10

Возможные моторные фланцы — B) В комплект поставки входит проставка — B) По заказу возможен комплект без проставки — C) Положение отверстий моторного фланца

* Мощность выше максимальной, которую может поддерживать редуктор. Выберите в соответствии с крутящим моментом M_{2R}

Редукторы **P45** поставляются с синтетическим маслом, обеспечивающим смазку на весь период эксплуатации редуктора, техническое обслуживание не обязательно.

Тип синтетического масла и рекомендованное количество приведены в таблице 1.

Возможные радиальные и осевые нагрузки редуктора приведены в таблице 2.

СМАЗКА P45 Масло

Стандартная смазка 0,17 л (A + B).

AGIP Telium VSF 320	**SHELL** Omala S4 WE 320

табл. 1

РАДИАЛЬНЫЕ И ОСЕВЫЕ НАГРУЗКИ

Выходной вал

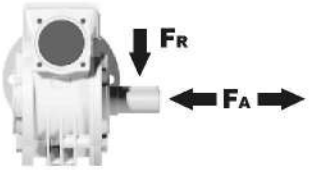

n_2 [мин$^{-1}$]	FA [N]	FR [N]
75	240	1200
50	260	1400
25	300	1800
15-6	400	2000

Входной вал

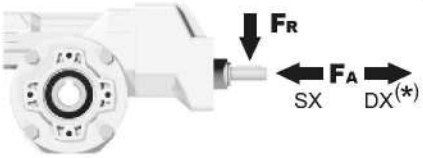

n_1 [мин$^{-1}$]	FA [N]	FR [N]
1400	44	220

***Большие осевые нагрузки по направлению DX запрещены.**

табл. 2

Вес редуктора	3,20 кг

PP45FB... Базовое исполение

М. фланцы	Артикул	øF	A
56B5	K050.4.046	120	137,5
63B5	K050.4.041	138	137,5
71B5	K050.4.042	160	135,5
63B14	K050.4.047	90	139,5
71B14	K050.4.045	105	137

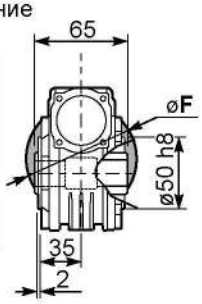

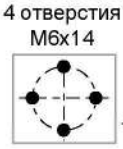

Положение монтажных отверстий

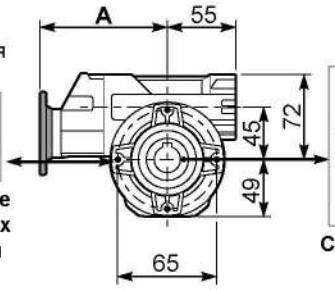

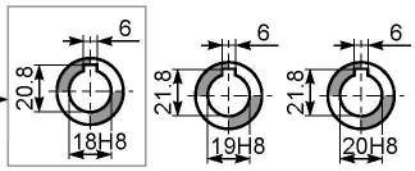

Стандартный
Полый вал

На заказ

PP45PA... Лапы

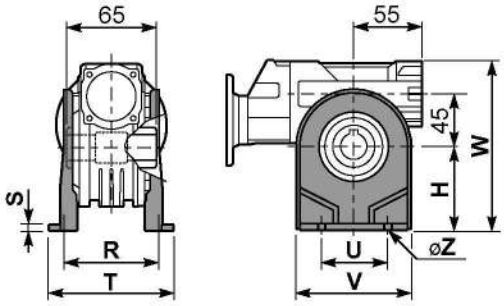

PP45PB... Лапы

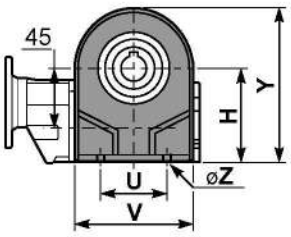

PP45PV... Лапы

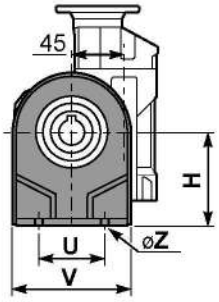

	H	R	S	T	U	V	Y	W	øZ	Артикул
тип B	72	81	3	100	52	98	121	144	ø10,5	K045.9.022
тип S	71	84	8	100	70	90	120	143	ø8	KS045.9.023

PP45FC... Выходной фланец

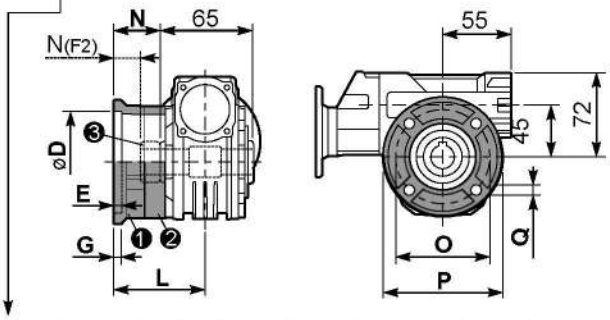

тип B	øD	E	G	L	N	O	P	Q	Артикул
FC	$60^{+0,15}_{+0,05}$	9	9	60,5	28	87	110	8,5	❶ K045.9.010 ❷ -
FL	$60^{+0,15}_{+0,05}$	9	9	90,5	58	87	110	8,5	❶ K045.9.010 ❷ K045.0.200

тип S	øD	E	G	L	N	O	P	Q	Артикул
F1	$95^{+0,20}_{+0,15}$	4	11	73,5	41	115	140	9	❶ KS045.9.013 ❷ -
F2	$60^{+0,15}_{+0,05}$	9	9	60,5	19	87	110	8,5	❶ KS045.9.010 ❸ S045.0.204
F3	$80^{+0,03}_{+0,00}$	3	8	51,5	19	100	120	9	❶ KS045.9.014 ❷ -

PP45BR... Реактивная штанга

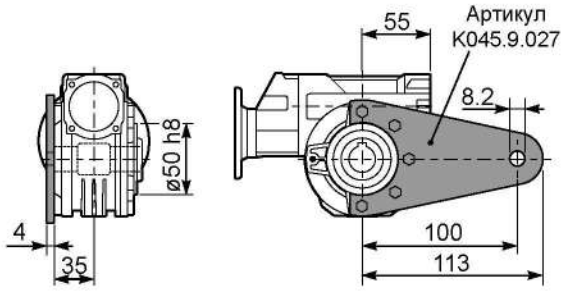

RP45FB... Входной вал

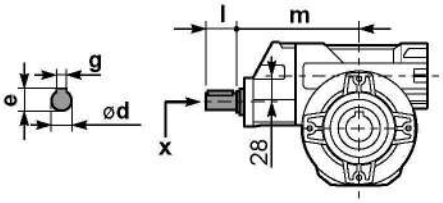

	ød	e	g	l	m	x	Артикул
тип B	14 h6	16	5	25	131	M5x13	C35.5.061
тип S	-	-	-	-	-	-	

PP45.....S... Односторонний выходной вал

PP45.....D... Двухсторонний выходной вал

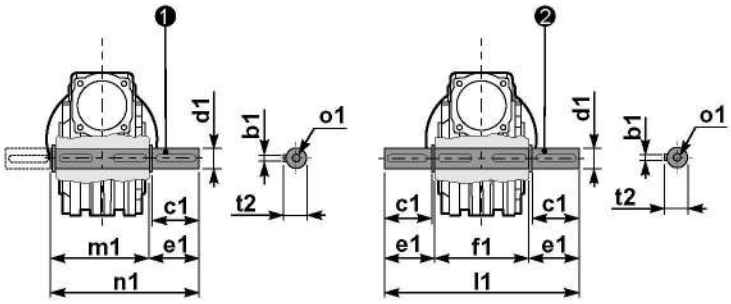

❶ Артикул K045.5.028 тип B
Артикул KS045.5.030 тип S

❷ Артикул K045.5.029 тип B
Артикул KS045.5.031 тип S

	b1	c1	d1	e1	f1	l1	m1	n1	t2	o1
тип B	6	32	$18^{-0,005}_{-0,020}$	43	65	151	70	113	20,5	M6x18
тип S	6	40	$19^{-0,005}_{-0,020}$	58,8	65	182	70	128,5	21,5	M8x20

P50 88Нм

▪ БЫСТРЫЙ ВЫБОР

Входная скорость (n_1) = 1400 мин$^{-1}$

Скорость на выходном валу n_2 [мин$^{-1}$]	Передаточное число i	Мощность двигателя P_{1M} [кВт]	Крутящий момент на выходе M_{2M} [Нм]	Сервис-фактор f.s.	Номинал. мощность P_{1R} [кВт]	Номинал. крутящий момент M_{2R} [Нм]	Возможные моторные фланцы B5 A 56	B 63	C 71	Возможные моторные фланцы B14 P 63	Q 71	Динамический КПД RD	Модуль зубчатого зацепления Mn [мм]	Код передаточного числа
47	**30,1**	0,37	58	1,3	0,49	77				C		76	2,4	01
33	**43,0**	0,25	55	1,4	0,35	77				C		75	2,6	02
23	**60,2**	0,25	71	1,1	0,27	77				C		69	2,0	03
18,1	**77,4**	0,25	81	1,1	0,27	88				C		61	2,7	04
12,5	**112**	0,18	84	1,1	0,19	88				C		61	2,1	05
9,0	**155**	0,12	71	1,2	0,15	88				C		56	1,8	06
7,6	**185**	0,12	74	1,0	0,12	77				C		49	1,3	07
5,4	**258**	0,12*	77	<0,8	0,09	77				C		47	1,2	08
4,8	**292**	0,12*	66	<0,8	0,08	66				C		44	1,0	09
4,1	**344**	0,12*	44	<0,8	0,05	44				C		40	0,8	10
3,3	**430**	0,12*	44	<0,8	0,04	44				C		36	0,8	11

Возможные моторные фланцы B) **В комплект поставки входит проставка** B) **По заказу возможен комплект без проставки** C) **Положение отверстий моторного фланца**

*** Мощность выше максимальной, которую может поддерживать редуктор. Выберите в соответствии с крутящим моментом M_{2R}**

Редукторы **P50** поставляются с синтетическим маслом, обеспечивающим смазку на весь период эксплуатации редуктора, техническое обслуживание не обязательно.

Тип синтетического масла и рекомендованное количество приведены в таблице 1.

Возможные радиальные и осевые нагрузки редуктора приведены в таблице 2.

СМАЗКА P50 Масло

Стандартная смазка 0,26 л (A + B).

AGIP Telium VSF 320	**SHELL** Omala S4 WE 320

табл. 1

РАДИАЛЬНЫЕ И ОСЕВЫЕ НАГРУЗКИ

Выходной вал

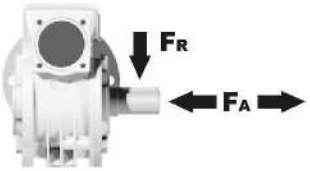

n_2 [мин$^{-1}$]	FA [N]	FR [N]
75	340	1700
50	380	1900
25	480	2500
15-6	560	2800

Входной вал

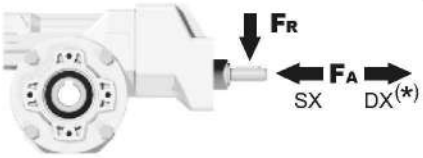

n_1 [мин$^{-1}$]	FA [N]	FR [N]
1400	44	220

***Большие осевые нагрузки по направлению DX запрещены.**

табл. 2

Вес редуктора	3,80 кг

PP50FB... Базовое исполнение

М. фланцы	Артикул	øF	A
56B5	K050.4.046	120	142
63B5	K050.4.041	138	142
71B5	K050.4.042	160	140
63B14	K050.4.047	90	144
71B14	K050.4.045	105	141,5

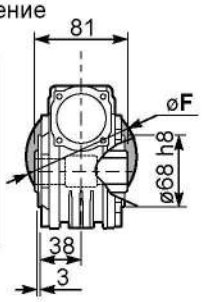

Положение монтажных отверстий

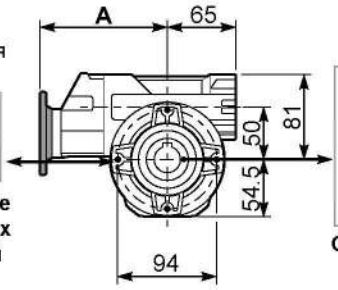

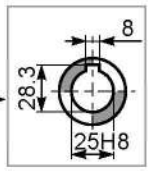

Стандартный
Полый вал

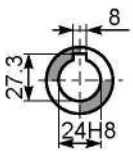

На заказ "тип S"

PP50PA... Лапы

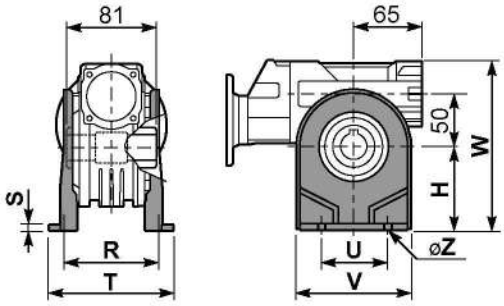

PP50PB... Лапы

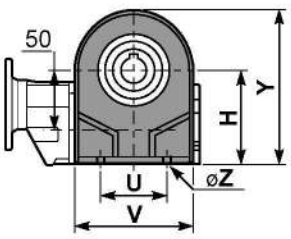

PP50PV... Лапы

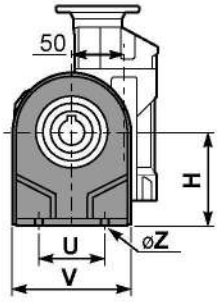

	H	R	S	T	U	V	Y	W	øZ	Артикул
тип B	82	98,5	3,5	123	63	113	138,5	163	ø10,5	K050.9.022
тип S	85	96	10	114	85	110	139,5	166	ø10	KS050.9.023

PP50FC... Выходной фланец

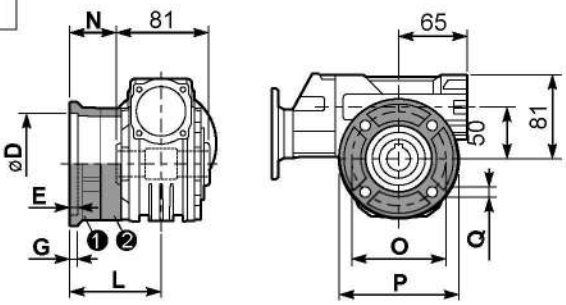

тип B	øD	E	G	L	N	O	P	Q	Артикул
FC	$70^{+0,20}_{+0,15}$	9	12	85	44,5	90	123	10,5	❶ K050.9.010 ❷ -
FL	$70^{+0,20}_{+0,15}$	9	12	114,5	74	90	123	10,5	❶ K050.9.010 ❷ K050.0.200

тип S	øD	E	G	L	N	O	P	Q	Артикул
F1	$110^{+0,20}_{+0,15}$	4	11	83,5	43	130	160	10	❶ KS050.9.012 ❷ -
F2	$70^{+0,20}_{+0,15}$	9	12	76,5	36	90	123	10,5	❶ KS050.9.014 ❷ -
F3	$95^{+0,035}_{0}$	4	10	66,5	26	115	140	10	❶ KS050.9.013 ❷ -

PP50BR... Реактивная штанга

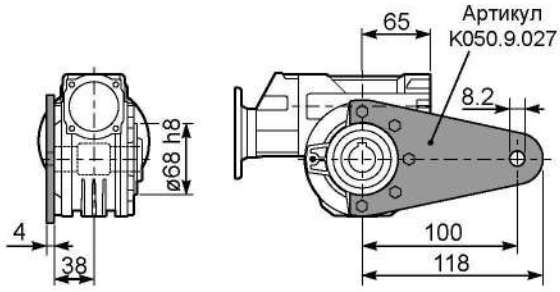

RP50FB... Входной вал

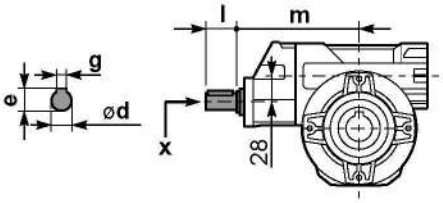

	ød	e	g	l	m	x	Артикул
тип B	14 h6	16	5	25	135,5	M5x13	C35.5.061
тип S	-	-	-	-	-	-	

PP50.....S... Односторонний выходной вал

PP50.....D... Двухсторонний выходной вал

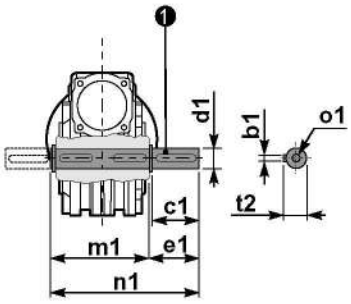

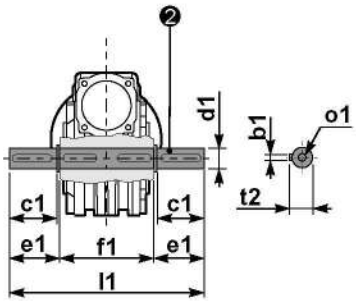

❶ Артикул K050.5.028 тип B
Артикул KS050.5.030 тип S

❷ Артикул K050.5.029 тип B
Артикул KS050.5.031 тип S

	b1	c1	d1	e1	f1	l1	m1	n1	t2	o1
тип B	8	52	$25^{-0,005}_{-0,020}$	59,5	81	200	86,5	146	28	M8x20
тип S	8	50	$24^{-0,005}_{-0,020}$	68,8	81	218	86,5	155	27	M8x20

▪ БЫСТРЫЙ ВЫБОР

Входная скорость (n_1) = 1400 мин$^{-1}$

	Скорость на выходном валу n_2 [мин$^{-1}$]	Передаточное число i	Мощность двигателя P_{1M} [кВт]	Крутящий момент на выходе M_{2M} [Нм]	Сервис-фактор f.s.	Номинал. мощность P_{1R} [кВт]	Номинал. крутящий момент M_{2R} [Нм]	Возможные моторные фланцы B5: B 63	C 71	D 80	E 90	Возможные моторные фланцы B14: P 63	Q 71	R 80	T 90	Динамический КПД RD	Модуль зубчатого зацепления Mn [мм]	Код передаточного числа
IEC 90 - 80 - 71	47	**29,9**	0,75	113	1,5	1,1	165						C	C		74	2,6	01
	37	**37,7**	0,75	141	1,2	0,88	165						C	C		73	2,0	02
	30	**47,1**	0,75	169	1,1	0,83	187						C	C		70	3,2	03
	25	**56,6**	0,55	136	1,4	0,76	187						C	C		64	2,7	04
	19,8	**70,7**	0,55	164	1,1	0,63	187						C	C		62	2,1	05
	15,9	**87,8**	0,37	162	1,2	0,43	187						C	C		73	2,6	06
	12,6	**111,0**	0,37	199	0,9	0,35	187						C	C		71	2,0	07
IEC 71 - 63	10,1	**139**	0,37	234	0,8	0,30	187					C				67	3,2	08
	8,4	**166**	0,25	173	1,1	0,27	187					C				61	2,7	09
	6,7	**208**	0,18	151	1,1	0,20	165					C				59	2,1	10
	4,5	**310**	0,12	129	1,3	0,15	165					C				51	1,5	11
	3,8	**370**	0,12	145	1,1	0,14	165					C				48	1,3	12
	3,2	**434**	0,12	149	0,9	0,11	138					C				42	1,1	13

Возможные моторные фланцы — B) **В комплект поставки входит проставка** — **B**) **По заказу возможен комплект без проставки** — C) **Положение отверстий моторного фланца**

Редукторы **P63** поставляются с синтетическим маслом, обеспечивающим смазку на весь период эксплуатации редуктора, техническое обслуживание не обязательно.

Тип синтетического масла и рекомендованное количество приведены в таблице 1.

Возможные радиальные и осевые нагрузки редуктора приведены в таблице 2.

СМАЗКА P63 Масло

Отдельная смазка для B3-V5-V6 для A (0,40 л) B (0,08 л), для B6-B7-B8 стандартная смазка 0,38 л (A + B).

AGIP Telium VSF 320	**SHELL** Omala S4 WE 320

табл. 1

РАДИАЛЬНЫЕ И ОСЕВЫЕ НАГРУЗКИ

Выходной вал

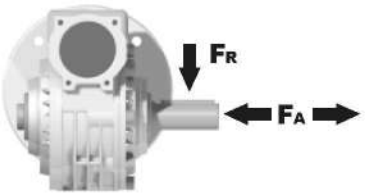

n_2 [мин$^{-1}$]	FA [N]	FR [N]
75	500	2500
50	600	3000
25	700	3800
15-6	800	4000

Входной вал

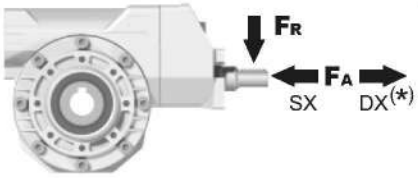

n_1 [мин$^{-1}$]	FA [N]	FR [N]
1400	61	305

***Большие осевые нагрузки по направлению DX запрещены.**

табл. 2

Вес редуктора	29.9÷111	139÷434
	7,30 кг	7,80 кг

PP63FB... Базовое исполнение

	М. фланцы	Артикул	øF	A
29.9÷111	71B5	K063.4.042	160	176,5
	80/90B5	K063.4.043	200	178,5
	71B14	K063.4.047	105	176,5
	80B14	K063.4.046	120	177,5
	90B14	K063.4.041	140	178,5
139÷434	63B5	K050.4.041	138	160,5
	71B5	K050.4.042	160	158,5
	63B14	K050.4.047	90	162,5
	71B14	K050.4.045	105	160

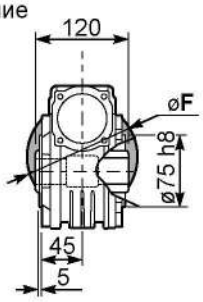

8 отверстий M8x17

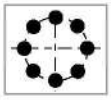

Положение монтажных отверстий

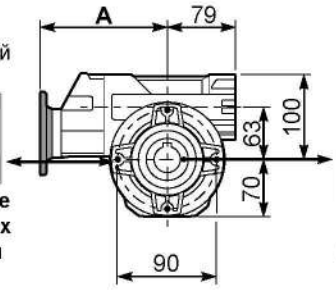

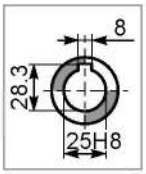

Стандартный
Полый вал

PP63PA... Лапы

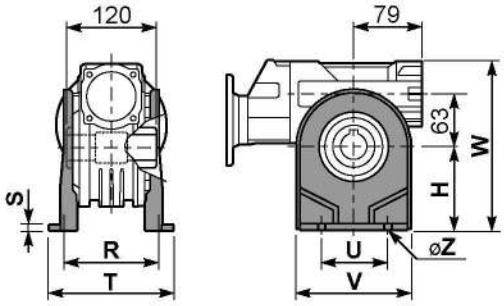

PP63PB... Лапы

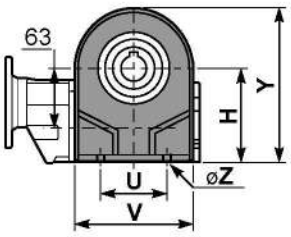

PP63PV... Лапы

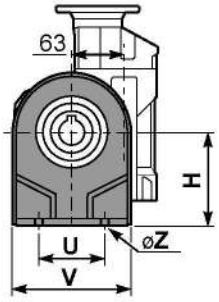

	H	R	S	T	U	V	Y	W	øZ	Артикул
тип B	100	111	4	144	95	133	170	200	ø10,5	K063.9.022
тип S	-	-	-	-	-	-	-	-	-	-

PP63FC... Выходной фланец

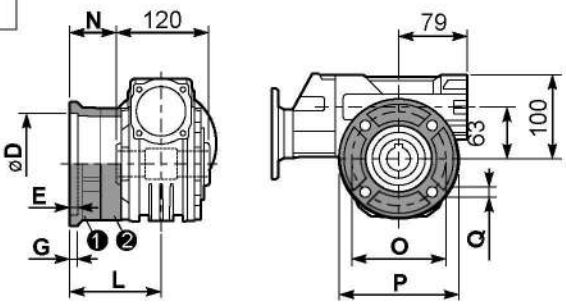

тип B	øD	E	G	L	N	O	P	Q	Артикул
FC	$115^{+0,20}_{+0,15}$	7	13	86	26	150	175	11	❶ K063.9.010 ❷ -
FL	$115^{+0,20}_{+0,15}$	7	13	116	56	150	175	11	❶ K063.9.010 ❷ K063.0.200

тип S	øD	E	G	L	N	O	P	Q	Артикул
F1	$130^{+0,20}_{+0,15}$	7	13	102	42	165	200	13	❶ KS070.9.013 ❷ -
F2	$115^{+0,20}_{+0,15}$	7	13	116	56	150	175	11	❶ KS063.9.013 ❷ -
F3	$110^{+0,035}_{0}$	5	11	82	22	130	160	10	❶ KS063.9.011 ❷ -

PP63BR... Реактивная штанга

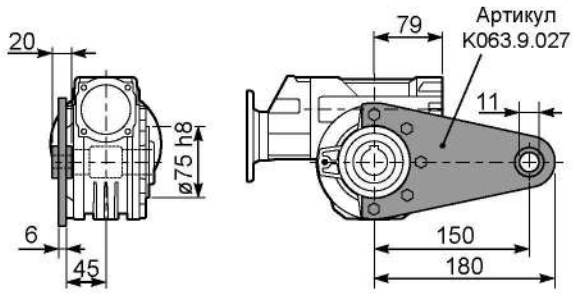

PP63.....S... Односторонний выходной вал

PP63.....D... Двухсторонний выходной вал

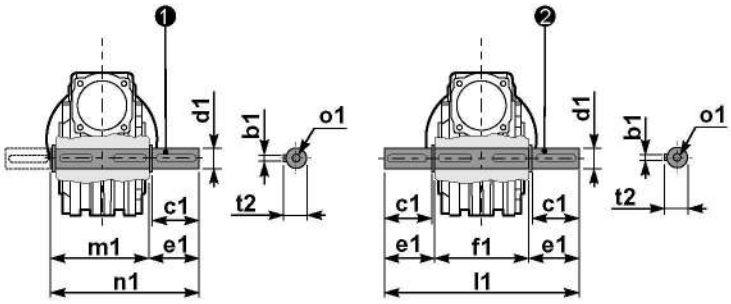

❶ Артикул K063.5.028 тип B

❷ Артикул K063.5.029 тип B

RP63FB... Входной вал

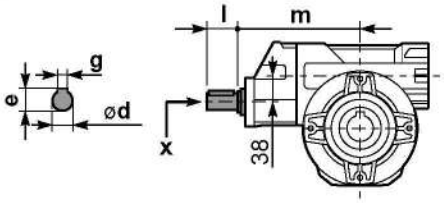

	ød	e	g	l	m	x	Артикул
29.9÷111	19 h6	21,5	6	35	169,4	M6x16	C40.5.062
139÷434	14 h6	16	5	25	154,2	M5x13	C35.5.061

	b1	c1	d1	e1	f1	l1	m1	n1	t2	o1
тип B	8	60	$25^{-0,005}_{-0,020}$	63,2	120	246,4	126,8	190	28	M8x20
тип S	-	-	-	-	-	-	-	-	-	-

P6A 218Нм

▪ БЫСТРЫЙ ВЫБОР

Входная скорость (n_1) = 1400 мин$^{-1}$

	Скорость на выходном валу n_2 [мин$^{-1}$]	Передаточное число i	Мощность двигателя P_{1M} [кВт]	Крутящий момент на выходе M_{2M} [Нм]	Сервис-фактор f.s.	Номинал. мощность P_{1R} [кВт]	Номинал. крутящий момент M_{2R} [Нм]	Возможные моторные фланцы B5 B 63	C 71	D 80	E 90	Возможные моторные фланцы B14 P 63	Q 71	R 80	T 90	Динамический КПД RD	Модуль зубчатого зацепления Mn [мм]	Код передаточного числа
IEC 90 - 80 - 71	47	**29,9**	0,75	113	1,6	1,20	182						C	C		74	2,6	01
	37	**37,7**	0,75	141	1,3	0,97	182						C	C		73	2,0	02
	30	**47,1**	0,75	169	1,2	0,91	206						C	C		70	3,2	03
	25	**56,6**	0,75	185	1,1	0,83	206						C	C		64	2,7	04
	19,8	**70,7**	0,55	162	1,3	0,70	206						C	C		61	2,1	05
	15,9	**87,8**	0,37	160	1,4	0,51	218						C	C		72	2,6	06
	12,6	**111,0**	0,37	196	1,1	0,41	218						C	C		70	2,0	07
IEC 71 - 63	10,1	**139**	0,37	231	0,9	0,35	218					C				66	3,2	08
	8,4	**166**	0,25	170	1,3	0,32	218					C				60	2,7	09
	6,7	**208**	0,25	195	1,0	0,25	194					C				55	2,1	10
	4,5	**310**	0,18	194	1,0	0,18	194					C				51	1,5	11
	3,8	**370**	0,18	213	0,9	0,16	194					C				47	1,3	12
	3,2	**434**	0,18*	143	<0,8	0,11	143					C				42	1,1	13

Возможные моторные фланцы — B) В комплект поставки входит проставка — B) По заказу возможен комплект без проставки — C) Положение отверстий моторного фланца

* Мощность выше максимальной, которую может поддерживать редуктор. Выберите в соответствии с крутящим моментом M_{2R}

Редукторы **P6A** поставляются с синтетическим маслом, обеспечивающим смазку на весь период эксплуатации редуктора, техническое обслуживание не обязательно.

Тип синтетического масла и рекомендованное количество приведены в таблице 1.

Возможные радиальные и осевые нагрузки редуктора приведены в таблице 2.

СМАЗКА P6A Масло

Отдельная смазка для B3-V5-V6 для A (0,40 л) B (0,08 л), для B6-B7-B8 стандартная смазка 0,38 л (A + B).

AGIP Telium VSF 320	**SHELL** Omala S4 WE 320

табл. 1

РАДИАЛЬНЫЕ И ОСЕВЫЕ НАГРУЗКИ

Выходной вал

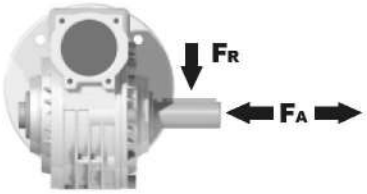

n_2 [мин$^{-1}$]	FA [N]	FR [N]
75	500	2500
50	600	3000
25	700	3800
15-6	800	4000

Входной вал

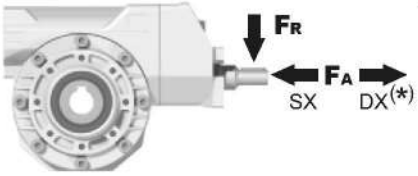

n_1 [мин$^{-1}$]	FA [N]	FR [N]
1400	61	305

*Большие осевые нагрузки по направлению DX запрещены.

табл. 2

Вес редуктора	29.9÷111	139÷434
	7,30 кг	7,80 кг

PP6AFB... Базовое исполнение

	М. фланцы	Артикул	øF	A
29.9÷111	71B5	K063.4.042	160	176,5
	80/90B5	K063.4.043	200	178,5
	71B14	K063.4.047	105	176,5
	80B14	K063.4.046	120	177,5
	90B14	K063.4.041	140	178,5
139÷434	63B5	K050.4.041	138	160,5
	71B5	K050.4.042	160	158,5
	63B14	K050.4.047	90	162,5
	71B14	K050.4.045	105	160

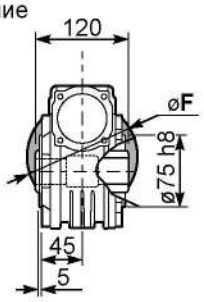

8 отверстий M8x17

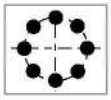

Положение монтажных отверстий

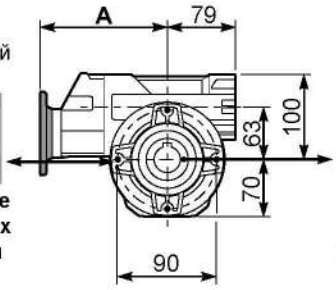

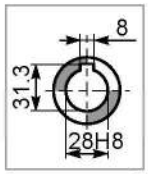

Стандартный
Полый вал

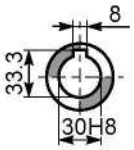

На заказ

PP6APA... Лапы

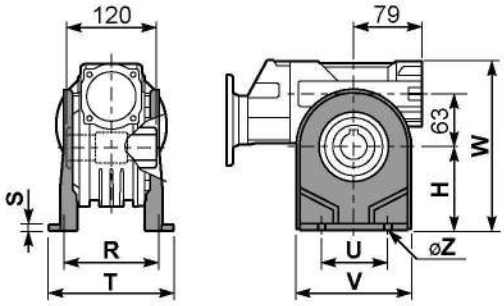

PP6APB... Лапы

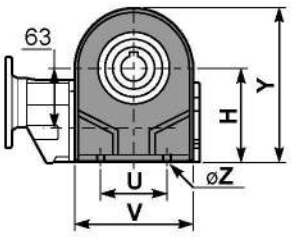

PP6APV... Лапы

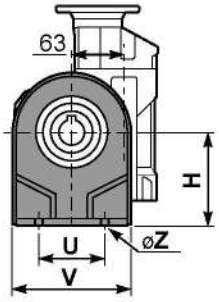

	H	R	S	T	U	V	Y	W	øZ	Артикул
тип B	115	115	12	142	120	156	185	215	ø11	K070.9.022
тип S	-	-	-	-	-	-	-	-	-	-

PP6AFC... Выходной фланец

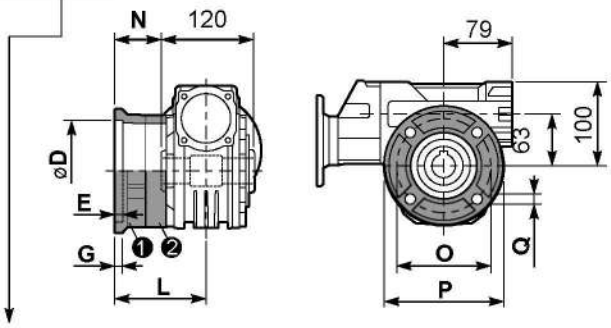

тип B	øD	E	G	L	N	O	P	Q	Артикул
FC	$130^{+0,20}_{+0,15}$	7	13	85	25	165	200	13	❶ K070.9.010 ❷ -
FL	$130^{+0,20}_{+0,15}$	7	13	111	51	165	200	13	❶ K070.9.010 ❷ K070.0.200

тип S	øD	E	G	L	N	O	P	Q	Артикул
F1	$130^{+0,20}_{+0,15}$	7	13	111	51	165	200	13	❶ KS070.9.014 ❷ -
F2	$115^{+0,20}_{+0,15}$	7	13	116	56	150	175	11	❶ KS063.9.013 ❷ -
F3	$110^{+0,035}_{0}$	5	13,5	84,5	24,5	130	160	11	❶ KS070.9.011 ❷ -

PP6ABR... Реактивная штанга

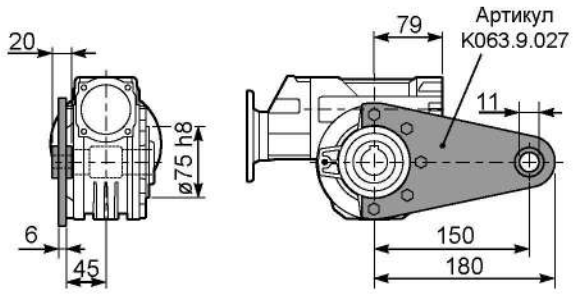

RP6AFB... Входной вал

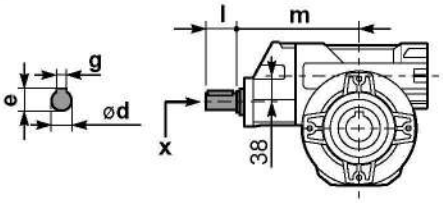

	ød	e	g	l	m	x	Артикул
29.9÷111	19 h6	21,5	6	35	169,4	M6x16	C40.5.062
139÷434	14 h6	16	5	25	154,2	M5x13	C35.5.061

PP6A.....S... Односторонний выходной вал

PP6A.....D... Двухсторонний выходной вал

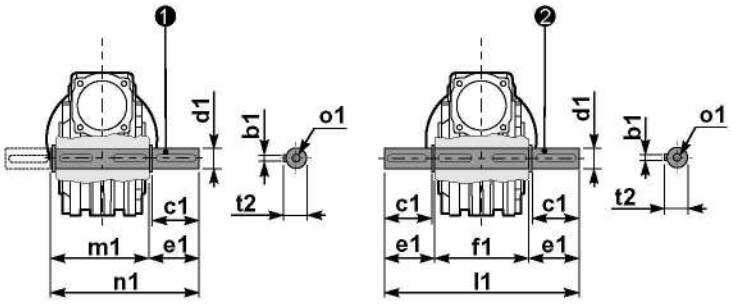

❶ Артикул K070.5.028 тип B

❷ Артикул K070.5.029 тип B

	b1	c1	d1	e1	f1	l1	m1	n1	t2	o1
тип B	8	60	$28^{-0,005}_{-0,020}$	63,5	120	247	127,5	191	31	M8x20
тип S	-	-	-	-	-	-	-	-	-	-

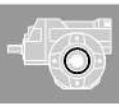

1

▪ БЫСТРЫЙ ВЫБОР

Входная скорость (n_1) = 1400 мин$^{-1}$

Скорость на выходном валу n_2 [мин$^{-1}$]	Передаточное число i	Мощность двигателя P_{1M} [кВт]	Крутящий момент на выходе M_{2M} [Нм]	Сервис-фактор f.s.	Номинал. мощность P_{1R} [кВт]	Номинал. крутящий момент M_{2R} [Нм]	Возможные моторные фланцы B5				Возможные моторные фланцы B14			Динамический КПД RD	Модуль зубчатого зацепления Mn [мм]	Код передаточного числа
							B 63	C 71	D 80	E 90	Q 71	R 80	T 90			
23,5	**59,7**	1,1	300	1,4	1,5	418					C	C		67	3,5	01
19,4	**72,3**	1,1	347	1,2	1,3	407					C	C		64	3,1	02
17,1	**81,7**	1,1	374	1,1	1,2	418					C	C		61	2,7	03
13,3	**105**	0,75	323	1,2	0,89	385					C	C		60	2,1	04
8,0	**176**	0,55	415	1,1	0,58	440	B				C	C		63	3,5	05
6,6	**213**	0,37	322	1,3	0,47	407	B				C	C		60	3,1	06
5,8	**240**	0,37	321	1,3	0,48	418	B				C	C		53	2,7	07
4,3	**328**	0,37	438	1,0	0,35	418	B				C	C		53	2,7	08
3,3	**422**	0,25	374	1,0	0,26	385	B				C	C		52	2,1	09
3,0	**466**	0,25	358	0,9	0,23	330	B				C	C		45	1,9	10
2,3	**605**	0,18	297	1,1	0,20	330	B				C	C		40	1,5	11

Возможные моторные фланцы — B) В комплект поставки входит проставка — B) По заказу возможен комплект без проставки — C) Положение отверстий моторного фланца

Редукторы **P85** поставляются с синтетическим маслом, обеспечивающим смазку на весь период эксплуатации редуктора, техническое обслуживание не обязательно.

Тип синтетического масла и рекомендованное количество приведены в таблице 1.

Возможные радиальные и осевые нагрузки редуктора приведены в таблице 2.

СМАЗКА P85 Масло

Отдельная смазка для B3-V5-V6 для A (1,20 л) B (0,14 л), для B6-B7-B8 стандартная смазка 0,90 л (A + B).

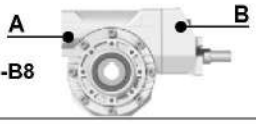

AGIP Telium VSF 320	**SHELL** Omala S4 WE 320

табл. 1

РАДИАЛЬНЫЕ И ОСЕВЫЕ НАГРУЗКИ

Выходной вал

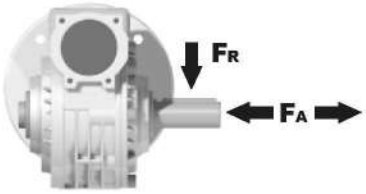

n_2 [мин$^{-1}$]	FA [N]	FR [N]
75	700	3500
50	800	4000
25	1000	5000
15-6	1160	5800

Входной вал

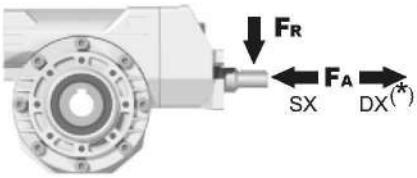

n_1 [мин$^{-1}$]	FA [N]	FR [N]
1400	108	540

***Большие осевые нагрузки по направлению DX запрещены.**

табл. 2

Вес редуктора	19,30 кг

PP85FB... Базовое исполнение

М. фланцы	Артикул	øF	A
63B5	K063.4.041	140	195,2
71B5	K063.4.042	160	193,2
80/90B5	K063.4.043	200	195,2
71B14	K063.4.047	105	193,2
80B14	K063.4.046	120	194,2
90B14	K063.4.041	140	195,2

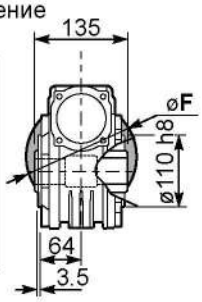

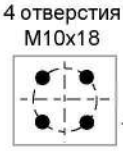

Положение монтажных отверстий

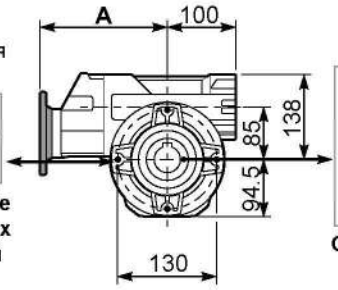

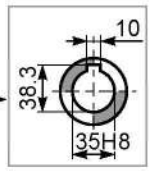

Стандартный
Полый вал

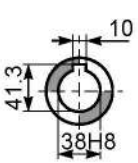

На заказ

PP85PA... Лапы

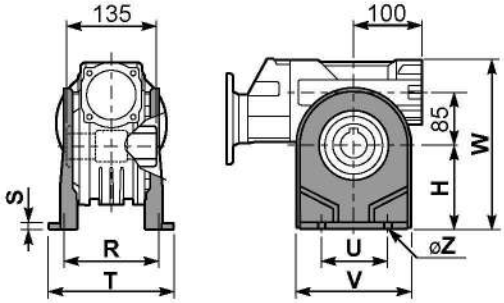

PP85PB... Лапы

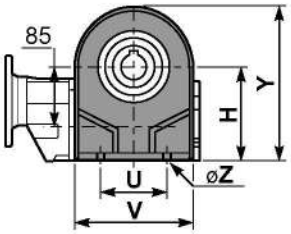

PP85PV... Лапы

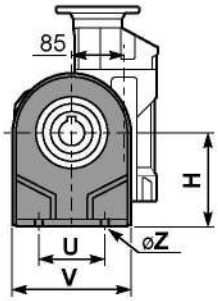

	H	R	S	T	U	V	Y	W	øZ	Артикул
тип B	142	145	5	182	140	180	236,5	280	ø10,5	K085.9.022
тип S	-	-	-	-	-	-	-	-	-	-

PP85FC... Выходной фланец

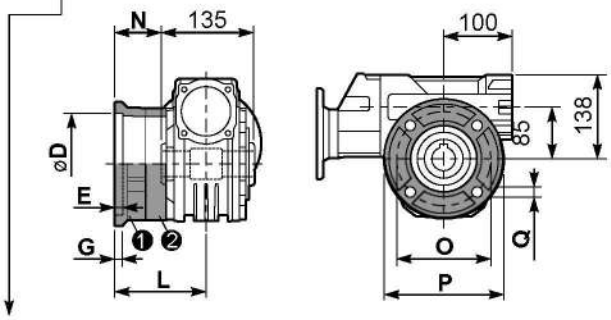

тип B	øD	E	G	L	N	O	P	Q	Артикул
FC	$152^{+0,06}_{+0,00}$	5	16	108	40,5	176	205	13	❶ K085.9.010 ❷ -
FL	$152^{+0,06}_{+0,00}$	5	16	148,5	81	176	205	13	❶ K085.9.010 ❷ K085.0.201

тип S	øD	E	G	L	N	O	P	Q	Артикул
F1	$130^{+0,04}_{+0,00}$	5	13	117,5	50	165	200	11,5	❶ KS085.9.012 ❷ -
F2	$152^{+0,06}_{+0,00}$	5	15	147,5	80	180	205	12,5	❶ KS085.9.013 ❷ -
F4	$130^{+0,04}_{+0,00}$	5	13	106,5	39	165	200	13	❶ KS085.9.015 ❷ -

PP85BR... Реактивная штанга

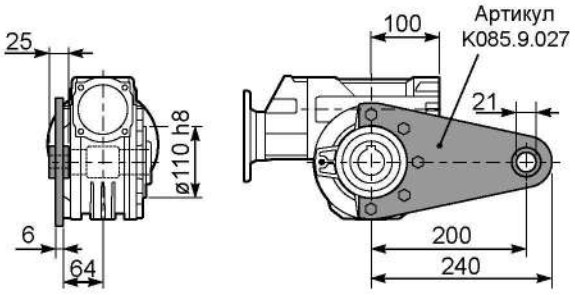

RP85FB... Входной вал

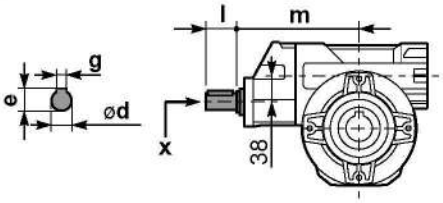

	ød	e	g	l	m	x	Артикул
тип B	19 h6	21,5	6	35	187,5	M6x16	C40.5.062
тип S	-	-	-	-	-	-	

PP85.....S... Односторонний выходной вал

PP85.....D... Двухсторонний выходной вал

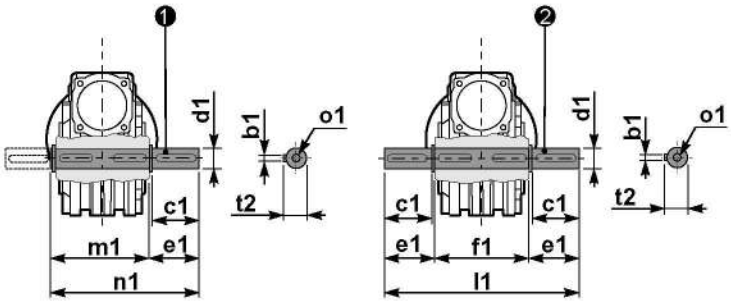

❶ Артикул K085.5.028 тип B

❷ Артикул K085.5.029 тип B

	b1	c1	d1	e1	f1	l1	m1	n1	t2	o1
тип B	10	60	$35^{-0,005}_{-0,020}$	73,5	135	282	141	214,5	38	M10x23
тип S	-	-	-	-	-	-	-	-	-	-

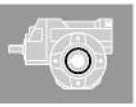

▪ БЫСТРЫЙ ВЫБОР

Входная скорость (n_1) = 1400 мин$^{-1}$

Скорость на выходном валу n_2 [мин$^{-1}$]	Передаточное число i	Мощность двигателя P_{1M} [кВт]	Крутящий момент на выходе M_{2M} [Нм]	Сервис-фактор f.s.	Номинал. мощность P_{1R} [кВт]	Номинал. крутящий момент M_{2R} [Нм]	Возможные моторные фланцы B5				Возможные моторные фланцы B14			Динамический КПД RD	Модуль зубчатого зацепления Mn [мм]	Код передаточного числа
							B 63	C 71	D 80	E 90	Q 71	R 80	T 90			
16,8	**83,2**	1,5	587	1,1	1,7	660		■	■	■	C	■	■	69	3,5	01
13,9	**100,5**	1,5	699	0,8	1,3	594		■	■	■	C	■	■	68	2,9	02
10,6	**132**	1,1	634	0,9	0,95	550		■	■	■	C	■	■	64	2,2	03
8,0	**176**	0,75	666	1,2	0,90	803	B	■	■		C	■		74	4,7	04
6,7	**208**	0,75	766	0,9	0,65	660	B	■	■		C	■		72	4,0	05
5,7	**245**	0,55	634	1,0	0,57	660	B	■	■		C	■		69	3,5	06
4,7	**296**	0,55	755	0,8	0,43	594	B	■	■		C	■		68	2,9	07
4,2	**334**	0,55	865	0,8	0,42	660	B	■	■		C	■		69	3,5	08
3,5	**403**	0,37	692	0,9	0,32	594	B	■	■		C	■		68	2,9	09
2,6	**529**	0,25	577	1,0	0,24	550	B	■	■		C	■		64	2,2	10
2,2	**624**	0,25	628	0,8	0,21	528	B	■	■		C	■		59	1,9	11

■ Возможные моторные фланцы

B) В комплект поставки входит проставка

B) По заказу возможен комплект без проставки

C) Положение отверстий моторного фланца

Редукторы **P10** ппоставляются с синтетическим маслом, обеспечивающим смазку на весь период эксплуатации редуктора, техническое обслуживание не обязательно. Оснащены сапуном, спускными и контрольными пробками.

Тип синтетического масла и рекомендованное количество приведены в таблице 1.

Возможные радиальные и осевые нагрузки редуктора приведены в таблице 2.

B3	B6	B7	B8	V5	V6
2,0/0,14 Л	1,5/0,14 Л	1,5/0,14 Л	2,0/0,14 Л	2,0/0,14 Л	2,0/0,14 Л
AGIP Blasia 460					

табл. 1

РАДИАЛЬНЫЕ И ОСЕВЫЕ НАГРУЗКИ

Выходной вал

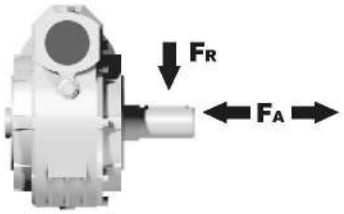

n_2 [мин$^{-1}$]	FA [N]	FR [N]
75	800	4000
50	920	4600
25	1200	6000
15-6	1400	7000

Входной вал

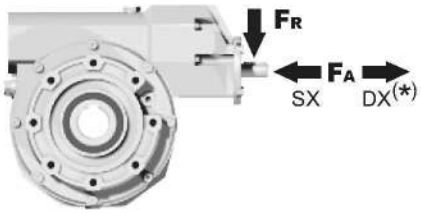

n_1 [мин$^{-1}$]	FA [N]	FR [N]
1400	150	760

*Большие осевые нагрузки по направлению DX запрещены.

табл. 2

Вес редуктора	41,00 кг

PP10FB... Базовое исполнение

М. фланцы	Артикул	øF	A
63B5	K063.4.041	140	214,7
71B5	K063.4.042	160	212,7
80/90B5	K063.4.043	200	214,7
71B14	K063.4.047	105	212,7
80B14	K063.4.046	120	213,7
90B14	K063.4.041	140	214,7

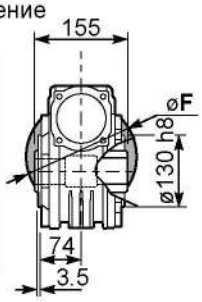

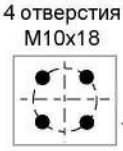

Положение монтажных отверстий

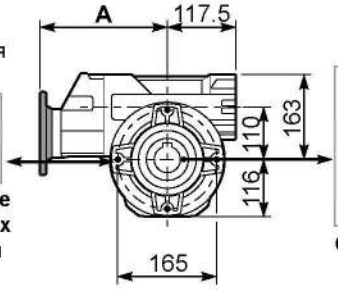

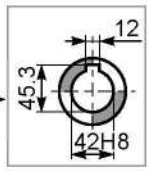

Стандартный
Полый вал

PP10PA... Лапы

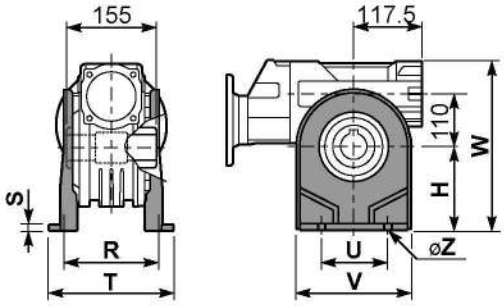

PP10PB... Лапы

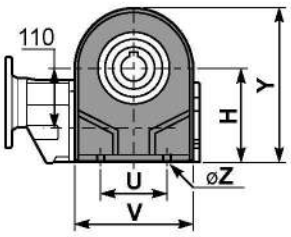

PP10PV... Лапы

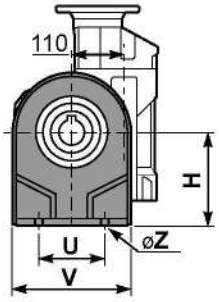

	H	R	S	T	U	V	Y	W	øZ	Артикул
тип B	170	180	22	224	200	240	286	333	ø13	K110.9.022
тип S	172	160	18	190	200	240	288	335	ø14	KS110.9.023

PP10FC... Выходной фланец

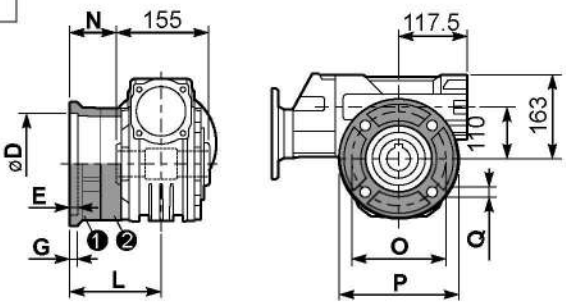

тип B	øD	E	G	L	N	O	P	Q	Артикул
FC	$170^{+0,083}_{+0,043}$	11	16,5	131,5	54	230	270	13	❶ K110.9.010 ❷ -
FL	$170^{+0,083}_{+0,043}$	11	16,5	179,5	102	230	270	13	❶ K110.9.011 ❷ -

тип S	øD	E	G	L	N	O	P	Q	Артикул
F1	$180^{+0,040}_{0}$	5	18	150	72,5	215	250	15	❶ KS110.9.014 ❷ -
F2	$170^{+0,083}_{+0,043}$	9,5	15	178	100,5	230	270	13	❶ KS110.9.012 ❷ -
F3	$180^{+0,040}_{0}$	5	18	130	52,5	215	250	15	❶ KS110.9.013 ❷ -

PP10BR... Реактивная штанга

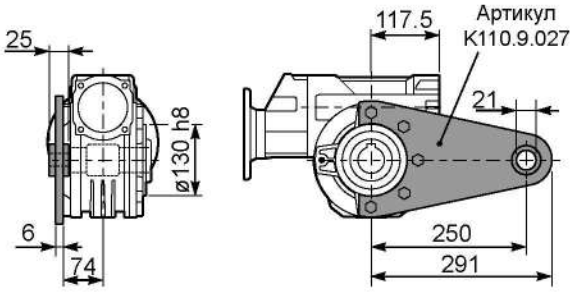

RP10FB... Входной вал

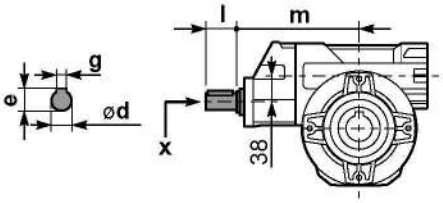

	ød	e	g	l	m	x	Артикул
тип B	19 h6	21,5	6	35	205	M6x16	C40.5.062
тип S	-	-	-	-	-	-	

PP10.....S... Односторонний выходной вал

PP10.....D... Двухсторонний выходной вал

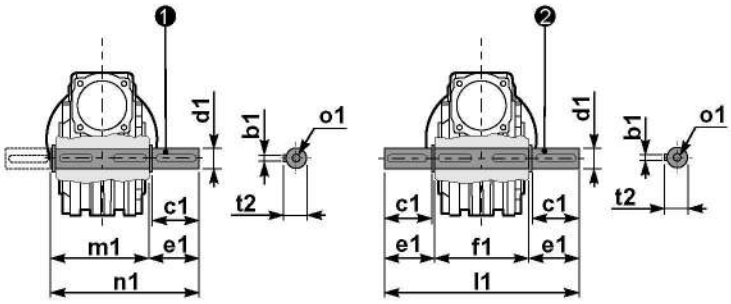

❶ Артикул K110.5.028 тип B

❷ Артикул K110.5.029 тип B

	b1	c1	d1	e1	f1	l1	m1	n1	t2	o1
тип B	12	75	$42^{-0,005}_{-0,020}$	96,5	155	348	163,5	260	45	M12x32
тип S	-	-	-	-	-	-	-	-	-	-

▪ БЫСТРЫЙ ВЫБОР

Входная скорость $(n_1) = 1400$ мин$^{-1}$

Скорость на выходном валу n_2 [мин$^{-1}$]	Передаточное число i	Мощность двигателя P_{1M} [кВт]	Крутящий момент на выходе M_{2M} [Нм]	Сервис-фактор f.s.	Номинал. мощность P_{1R} [кВт]	Номинал. крутящий момент M_{2R} [Нм]	Возможные моторные фланцы B5 A 56	Возможные моторные фланцы B5 B 63	Возможные моторные фланцы B14 O 56	Возможные моторные фланцы B14 P 63	Динамический КПД RD	Модуль зубчатого зацепления Mn [мм]	Код передаточного числа
9,3	**150**	0,06	29	1,2	0,07	35	B		B-C		48	1,44	01
6,7	**210**	0,06	39	0,9	0,05	35	B		B-C		45	1,44	02
4,7	**300**	0,06*	35	<0,8	0,05	35	B		B-C		36	1,44	03
3,1	**450**	0,06*	35	<0,8	0,03	35	B		B-C		33	1,44	04
2,3	**600**	0,06*	35	<0,8	0,03	35	B		B-C		30	1,44	05
1,6	**900**	0,06*	35	<0,8	0,02	35	B		B-C		27	1,44	06
1,2	**1200**	0,06*	35	<0,8	0,02	35	B		B-C		26	1,44	07
0,8	**1830**	0,06*	35	<0,8	0,01	35	B		B-C		24	1,44	08
0,6	**2400**	0,06*	35	<0,8	0,01	35	B		B-C		22	1,44	09

Возможные моторные фланцы B) **В комплект поставки входит проставка** B) **По заказу возможен комплект без проставки** C) **Положение отверстий моторного фланца**

*** Мощность выше максимальной, которую может поддерживать редуктор. Выберите в соответствии с крутящим моментом M_{2R}**

Редукторы **303** поставляются с синтетическим маслом, обеспечивающим смазку на весь период эксплуатации редуктора, техническое обслуживание не обязательно.

Тип синтетического масла и рекомендованное количество приведены в таблице 1.

Возможные радиальные и осевые нагрузки редуктора приведены в таблице 2.

СМАЗКА 303
Количество масла 0,03/0,03 л

AGIP Telium VSF 320	**SHELL** Omala S4 WE 320

табл. 1

РАДИАЛЬНЫЕ И ОСЕВЫЕ НАГРУЗКИ

Выходной вал

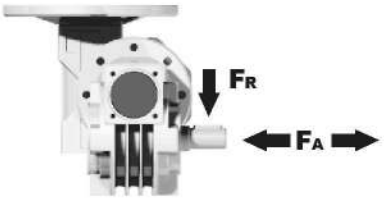

n_2 [мин$^{-1}$]	FA [N]	FR [N]
25	300	1800
15	400	2000

Входной вал

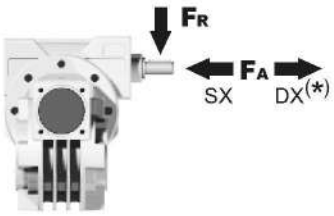

n_1 [мин$^{-1}$]	FA [N]	FR [N]
1400	20	100

***Большие осевые нагрузки по направлению DX запрещены.**

табл. 2

Вес редуктора	2,15 кг

P303FB... Базовое исполнение

М. фланцы	Артикул	øF	A
56B5	K030.4.041	120	61,5
63B5	K030.4.042	140	62,5
56B14	K030.4.046	80	61,5
63B14	K030.4.045	90	62,5

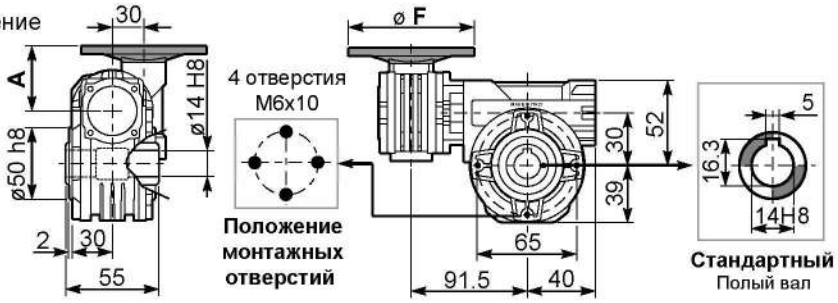

P303PA... Лапы

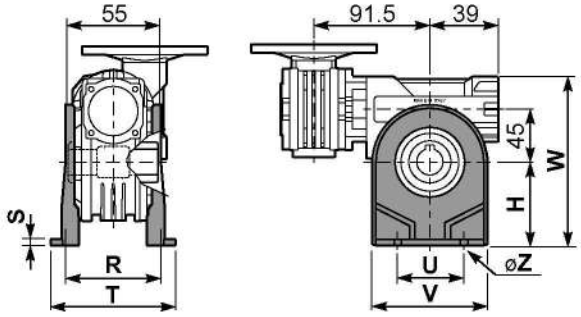

P303PB... Лапы

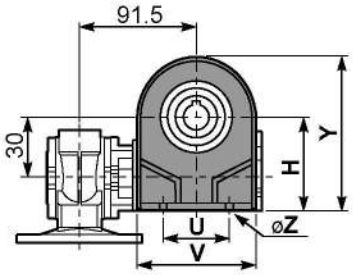

P303PV... Лапы

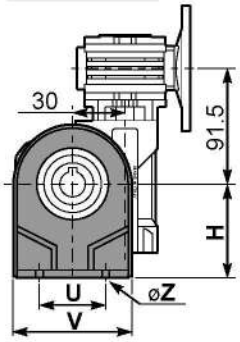

	H	R	S	T	U	V	Y	W	øZ	Артикул
тип B	55	66	3	87	50	78	94	107	ø6,5	K030.9.022
тип S	52	66	3	87	52	90	91	104	ø6,5	KS030.9.023

P303FC... Выходной фланец

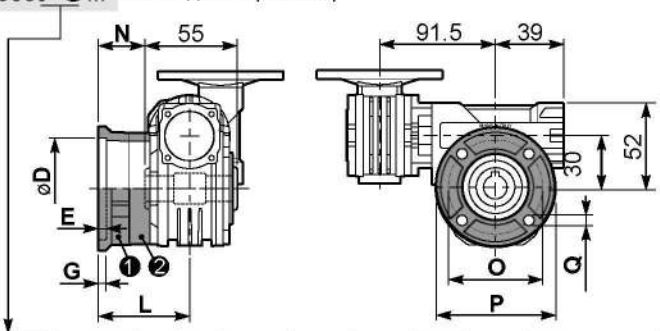

тип B	øD	E	G	L	N	O	P	Q	Артикул
FC	$50^{+0,15}_{+0,05}$	6	6	50,5	23	68	80	7	❶ K030.9.010 ❷ -
FL	$60^{+0,15}_{+0,05}$	6	6	55,5	28	87	110	8,5	❶ K030.9.011 ❷ -

тип S	øD	E	G	L	N	O	P	Q	Артикул
F1	$40^{+0,15}_{+0,10}$	3,5	5,5	49	21,5	56	80	6,5	❶ KS030.9.012 ❷ -

P303BR... Реактивная штанга

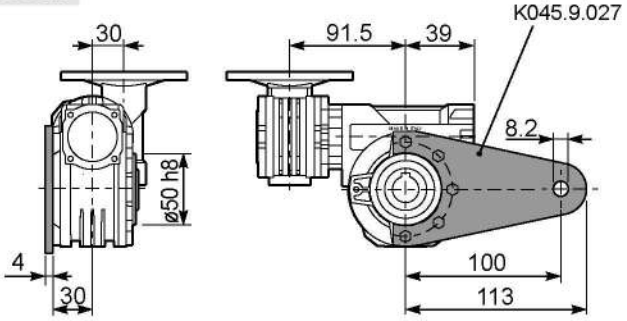

P303.....S... Односторонний выходной вал

P303.....D... Двухсторонний выходной вал

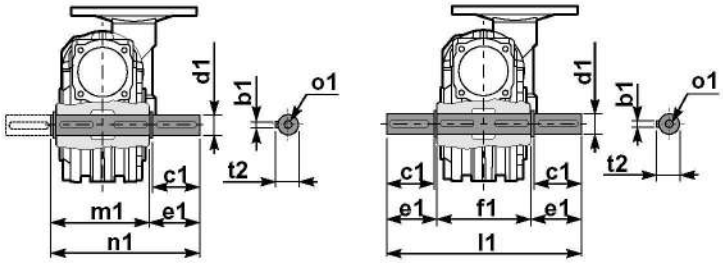

❶ Артикул K030.5.028 тип B ❷ Артикул K030.5.029 тип B

R303FB... Входной вал

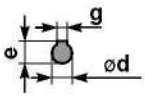

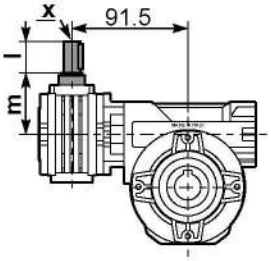

	ød	e	g	l	m	x	Артикул
тип B	9 h6	10,2	3	20	58	-	K030.5.006 PAM63
тип S	-	-	-	-	-	-	-

	b1	c1	d1	e1	f1	l1	m1	n1	t2	o1
тип B	5	25	$14^{-0,005}_{-0,020}$	35,5	55	126	59	94,5	15,8	M5x14
тип S	-	-	-	-	-	-	-	-	-	-

▪ БЫСТРЫЙ ВЫБОР

Входная скорость (n_1) = 1400 мин$^{-1}$

Скорость на выходном валу n_2 [мин$^{-1}$]	Передаточное число i	Мощность двигателя P_{1M} [кВт]	Крутящий момент на выходе M_{2M} [Нм]	Сервис-фактор f.s.	Номинал. мощность P_{1R} [кВт]	Номинал. крутящий момент M_{2R} [Нм]	Возможные моторные фланцы B5 A 56	Возможные моторные фланцы B5 B 63	Возможные моторные фланцы B14 O 56	Возможные моторные фланцы B14 P 63	Динамический КПД RD	Модуль зубчатого зацепления Mn [мм]	Код передаточного числа
10,0	**140**	0,12	57	1,2	0,14	69	B		B-C		50	2,2	01
7,0	**200**	0,12	79	0,9	0,11	69	B		B-C		48	2,2	02
5,0	**280**	0,12*	69	<0,8	0,08	69	B		B-C		45	2,4	03
3,3	**420**	0,12*	69	<0,8	0,07	69	B		B-C		36	1,6	04
2,5	**560**	0,12*	69	<0,8	0,05	69	B		B-C		33	2,5	05
1,9	**740**	0,12*	69	<0,8	0,05	69	B		B-C		30	1,8	06
1,5	**920**	0,12*	69	<0,8	0,04	69	B		B-C		27	1,5	07
1,3	**1120**	0,12*	69	<0,8	0,03	69	B		B-C		26	2,5	08
0,9	**1480**	0,12*	69	<0,8	0,03	69	B		B-C		24	1,8	09
0,8	**1840**	0,12*	69	<0,8	0,02	69	B		B-C		22	1,5	10
0,6	**2400**	0,12*	69	<0,8	0,02	69	B		B-C		21	1,2	11

Возможные моторные фланцы B) **В комплект поставки входит проставка** B) **По заказу возможен комплект без проставки** C) **Положение отверстий моторного фланца**

*** Мощность выше максимальной, которую может поддерживать редуктор. Выберите в соответствии с крутящим моментом M_{2R}**

Редукторы **453** поставляются с синтетическим маслом, обеспечивающим смазку на весь период эксплуатации редуктора, техническое обслуживание не обязательно.

Тип синтетического масла и рекомендованное количество приведены в таблице 1.

Возможные радиальные и осевые нагрузки редуктора приведены в таблице 2.

СМАЗКА 453
Количество масла 0,09/0,03 л

AGIP Telium VSF 320	**SHELL** Omala S4 WE 320

табл. 1

РАДИАЛЬНЫЕ И ОСЕВЫЕ НАГРУЗКИ

Выходной вал

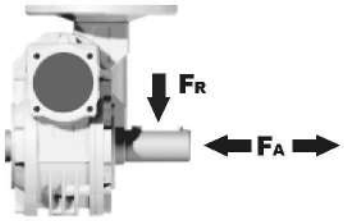

n_2 [мин$^{-1}$]	FA [N]	FR [N]
25	300	1800
15	400	2000

Входной вал

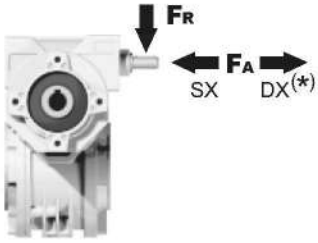

n_1 [мин$^{-1}$]	FA [N]	FR [N]
1400	20	100

***Большие осевые нагрузки по направлению DX запрещены.**

табл. 2

Вес редуктора	3,60 кг

P453FB... Базовое исполнение

М. фланцы	Артикул	øF	A
56B5	K030.4.041	120	61,5
63B5	K030.4.042	140	62,5
56B14	K030.4.046	80	61,5
63B14	K030.4.045	90	62,5

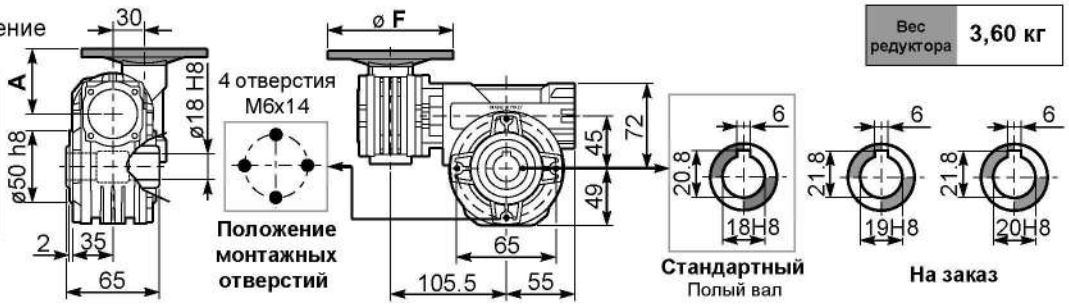

P453PA... Лапы

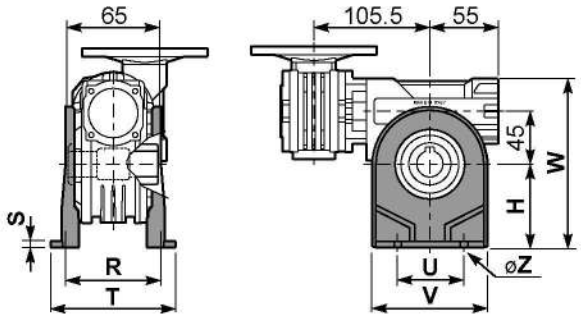

P453PB... Лапы

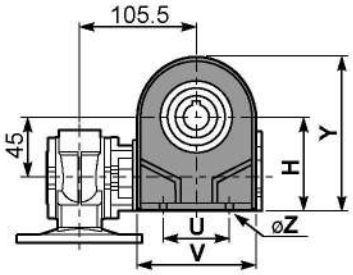

P453PV... Лапы

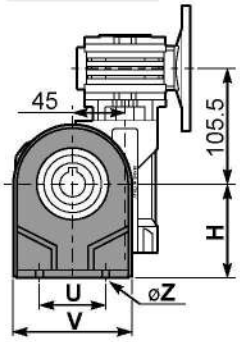

	H	R	S	T	U	V	Y	W	øZ	Артикул
тип B	72	81	3	100	52	98	121	144	ø10,5	K045.9.022
тип S	71	84	8	100	70	90	120	143	ø8	KS045.9.023

P453FC... Выходной фланец

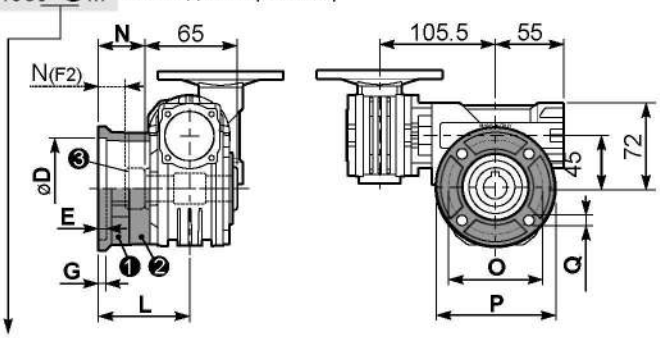

тип B	øD	E	G	L	N	O	P	Q	Артикул
FC	$60^{+0,15}_{+0,05}$	9	9	60,5	28	87	110	8,5	❶ K045.9.010 ❷ -
FL	$60^{+0,15}_{+0,05}$	9	9	90,5	58	87	110	8,5	❶ K045.9.010 ❷ K045.0.200

тип S	øD	E	G	L	N	O	P	Q	Артикул
F1	$95^{+0,20}_{+0,15}$	4	11	73,5	41	115	140	9	❶ KS045.9.013 ❷ -
F2	$60^{+0,15}_{+0,05}$	9	9	60,5	19	87	110	8,5	❶ KS045.9.010 ❸ S045.0.204
F3	$80^{+0,030}_{0}$	3	8	51,5	19	100	120	9	❶ KS045.9.014 ❷ -

R453FB... Входной вал

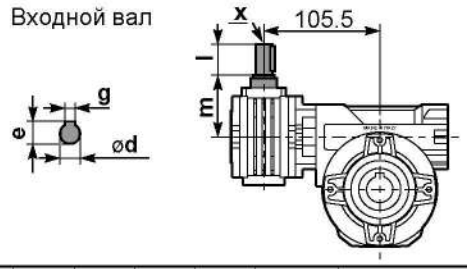

	ød	e	g	l	m	x	Артикул
тип B	9 h6	10,2	3	20	58	-	❶ K030.5.006 PAM63 ❷ -
тип S	-	-	-	-	-	-	❶ - ❷ -

P453BR... Реактивная штанга

P453.....S... Односторонний выходной вал

P453.....D... Двухсторонний выходной вал

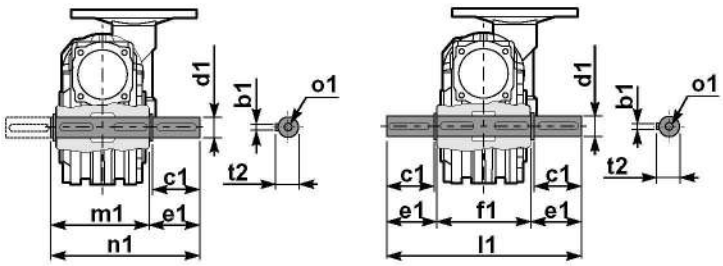

❶ Артикул K045.5.028 тип B
Артикул KS045.5.030 тип S

❷ Артикул K045.5.029 тип B
Артикул KS045.5.031 тип S

	b1	c1	d1	e1	f1	l1	m1	n1	t2	o1
тип B	6	32	$18^{-0,005}_{-0,020}$	43	65	151	70	113	20,5	M6x18
тип S	6	40	$19^{-0,005}_{-0,020}$	58,5	65	182	70	128,5	21,5	M8x20

▪ БЫСТРЫЙ ВЫБОР

Входная скорость (n_1) = 1400 мин$^{-1}$

Скорость на выходном валу n_2 [мин$^{-1}$]	Передаточное число i	Мощность двигателя P_{1M} [кВт]	Крутящий момент на выходе M_{2M} [Нм]	Сервис-фактор f.s.	Номинал. мощность P_{1R} [кВт]	Номинал. крутящий момент M_{2R} [Нм]	Возможные моторные фланцы B5 A 56	Возможные моторные фланцы B5 B 63	Возможные моторные фланцы B14 O 56	Возможные моторные фланцы B14 P 63	Динамический КПД RD	Модуль зубчатого зацепления Mn [мм]	Код передаточного числа
5,6	**252**	0,12	97	1,1	0,14	109	B		B-C		47	2,1	01
3,9	**360**	0,12	124	0,9	0,11	109	B		B-C		42	2,1	02
2,6	**540**	0,12*	109	<0,8	0,08	109	B		B-C		39	2,1	03
1,9	**720**	0,12*	109	<0,8	0,06	109	B		B-C		36	2,1	04
1,6	**860**	0,12*	109	<0,8	0,06	109	B		B-C		32	1,8	05
1,2	**1200**	0,12*	109	<0,8	0,05	109	B		B-C		27	1,3	06
1,0	**1440**	0,12*	109	<0,8	0,04	109	B		B-C		26	2,1	07
0,8	**1720**	0,12*	109	<0,8	0,04	109	B		B-C		25	1,8	08
0,6	**2400**	0,12*	104	<0,8	0,03	104	B		B-C		21	1,3	09

Возможные моторные фланцы — B) В комплект поставки входит проставка — B) По заказу возможен комплект без проставки — C) Положение отверстий моторного фланца

* Мощность выше максимальной, которую может поддерживать редуктор. Выберите в соответствии с крутящим моментом M_{2R}

Редукторы **503** поставляются с синтетическим маслом, обеспечивающим смазку на весь период эксплуатации редуктора, техническое обслуживание не обязательно.

Тип синтетического масла и рекомендованное количество приведены в таблице 1.

Возможные радиальные и осевые нагрузки редуктора приведены в таблице 2.

СМАЗКА 503
Количество масла 0,14/0,03 л

AGIP Telium VSF 320	**SHELL** Omala S4 WE 320

табл. 1

РАДИАЛЬНЫЕ И ОСЕВЫЕ НАГРУЗКИ

Выходной вал

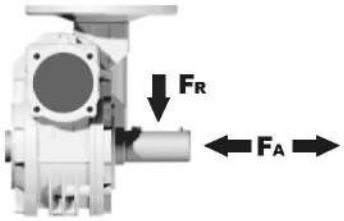

n_2 [мин$^{-1}$]	FA [N]	FR [N]
25	480	2500
15	560	2800

Входной вал

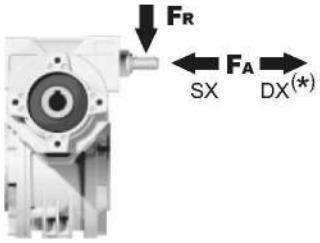

n_1 [мин$^{-1}$]	FA [N]	FR [N]
1400	20	100

*Большие осевые нагрузки по направлению DX запрещены.

табл. 2

Вес редуктора	4,20 кг

P503FB... Базовое исполнение

М. фланцы	Артикул	øF	A
56B5	K030.4.041	120	61,5
63B5	K030.4.042	140	62,5
56B14	K030.4.046	80	61,5
63B14	K030.4.045	90	62,5

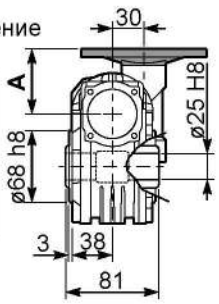

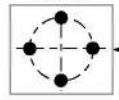

Положение монтажных отверстий

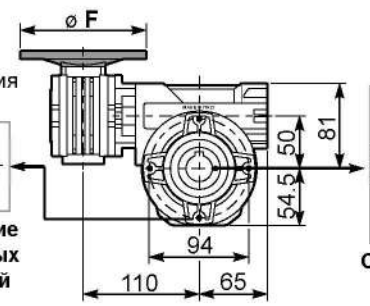

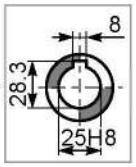

Стандартный
Полый вал

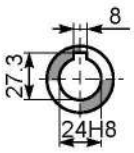

На заказ "тип S"

P503PA... Лапы

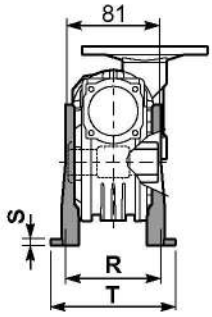

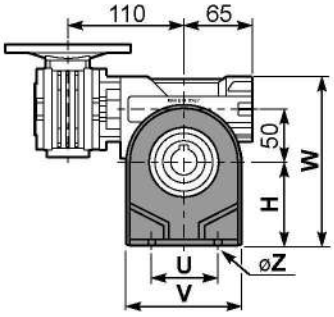

P503PB... Лапы

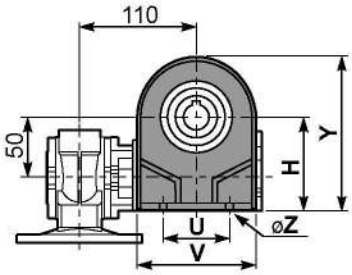

P503PV... Лапы

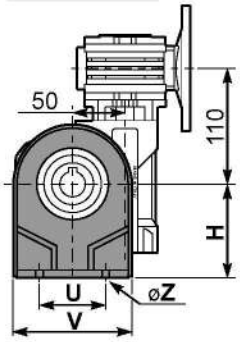

	H	R	S	T	U	V	Y	W	øZ	Артикул
тип B	82	98,5	3,5	123	63	113	138,5	163	ø10,5	K050.9.022
тип S	85	96	10	114	85	110	139,5	166	ø10	KS050.9.023

P503FC... Выходной фланец

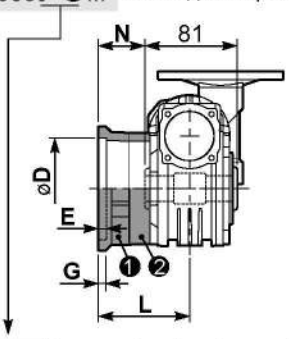

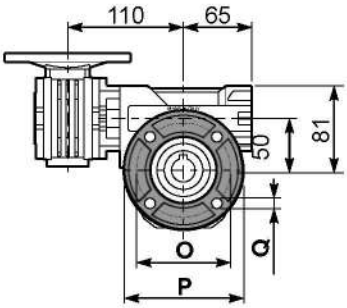

тип B	øD	E	G	L	N	O	P	Q	Артикул
FC	$70^{+0,20}_{+0,15}$	9	12	85	44,5	90	123	10,5	❶ K050.9.010 ❷ -
FL	$70^{+0,20}_{+0,15}$	9	12	114,5	74	90	123	10,5	❶ K050.9.010 ❷ K050.0.200

тип S	øD	E	G	L	N	O	P	Q	Артикул
F1	$110^{+0,20}_{+0,15}$	4	11	83,5	43	130	160	10	❶ KS050.9.012 ❷ -
F2	$70^{+0,20}_{+0,15}$	9	12	76,5	36	90	123	10,5	❶ KS050.9.014 ❷ -
F3	$95^{+0,035}_{0}$	4	10	66,5	26	115	140	10	❶ KS050.9.013 ❷ -

P503BR... Реактивная штанга

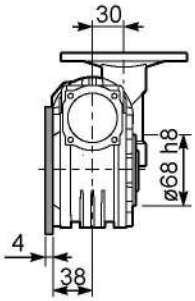

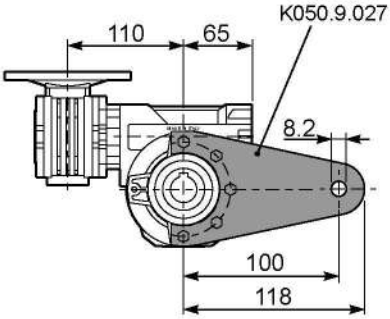

R503FB... Входной вал

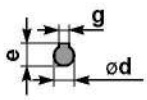

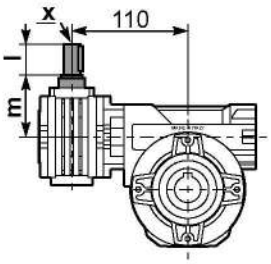

	ød	e	g	l	m	x	Артикул
тип B	9 h6	10,2	3	20	58	-	❶ K030.5.006 PAM63 ❷ -
тип S	-	-	-	-	-	-	❶ - ❷ -

P503.....S... Односторонний выходной вал

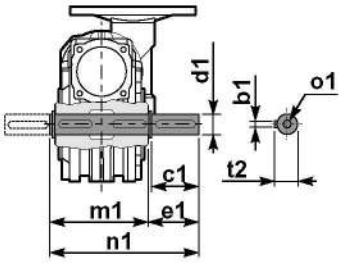

P503.....D... Двухсторонний выходной вал

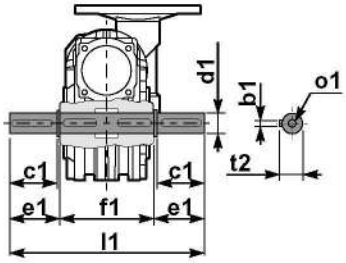

❶ Артикул K050.5.028 тип B
Артикул KS050.5.030 тип S

❷ Артикул K050.5.029 тип B
Артикул KS050.5.031 тип S

	b1	c1	d1	e1	f1	l1	m1	n1	t2	o1
тип B	8	52	$25^{-0,005}_{-0,020}$	59,5	81	200	86,5	146	28	M8x20
тип S	8	50	$24^{-0,005}_{-0,020}$	68,5	81	218	86,5	155	27	M8x20

▪ БЫСТРЫЙ ВЫБОР

Входная скорость (n_1) = 1400 мин$^{-1}$

Скорость на выходном валу n_2 [мин$^{-1}$]	Передаточное число i	Мощность двигателя P_{1M} [кВт]	Крутящий момент на выходе M_{2M} [Нм]	Сервис-фактор f.s.	Номинал. мощность P_{1R} [кВт]	Номинал. крутящий момент M_{2R} [Нм]	Возможные моторные фланцы B5 A 56	Возможные моторные фланцы B5 B 63	Возможные моторные фланцы B14 O 56	Возможные моторные фланцы B14 P 63	Динамический КПД RD	Модуль зубчатого зацепления Mn [мм]	Код передаточного числа
5,6	**252**	0,18	142	1,6	0,29	230	B		B-C		46	2,7	01
3,9	**360**	0,18	181	1,3	0,23	230	B		B-C		41	2,7	02
2,6	**540**	0,12	164	1,4	0,17	230	B		B-C		37	2,7	03
1,9	**720**	0,12	200	1,1	0,14	230	B		B-C		34	2,7	04
1,3	**1080**	0,12	265	0,9	0,10	230	B		B-C		30	2,7	05
1,0	**1440**	0,12*	230	<0,8	0,09	230	B		B-C		27	2,7	06
0,5	**2745**	0,12*	230	<0,8	0,05	230	B		B-C		23	2,1	07

Возможные моторные фланцы — B) В комплект поставки входит проставка — **B**) По заказу возможен комплект без проставки — C) Положение отверстий моторного фланца

* Мощность выше максимальной, которую может поддерживать редуктор. Выберите в соответствии с крутящим моментом M_{2R}

Редукторы **633** поставляются с синтетическим маслом, обеспечивающим смазку на весь период эксплуатации редуктора, техническое обслуживание не обязательно.

Тип синтетического масла и рекомендованное количество приведены в таблице 1.

Возможные радиальные и осевые нагрузки редуктора приведены в таблице 2.

СМАЗКА 633
Количество масла 0,40/0,03 л

AGIP Telium VSF 320	**SHELL** Omala S4 WE 320

табл. 1

РАДИАЛЬНЫЕ И ОСЕВЫЕ НАГРУЗКИ

Выходной вал

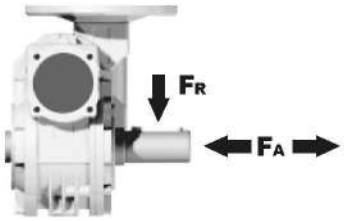

n_2 [мин$^{-1}$]	FA [N]	FR [N]
25	700	3800
15	800	4000

Входной вал

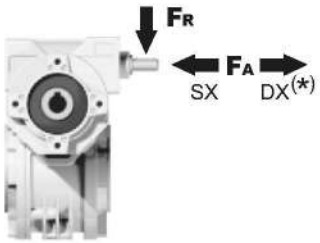

n_1 [мин$^{-1}$]	FA [N]	FR [N]
1400	20	100

*Большие осевые нагрузки по направлению DX запрещены.

табл. 2

Вес редуктора	7,50 кг

P633FB... Базовое исполнение

М. фланцы	Артикул	øF	A
56B5	K030.4.041	120	61,5
63B5	K030.4.042	140	62,5
56B14	K030.4.046	80	61,5
63B14	K030.4.045	90	62,5

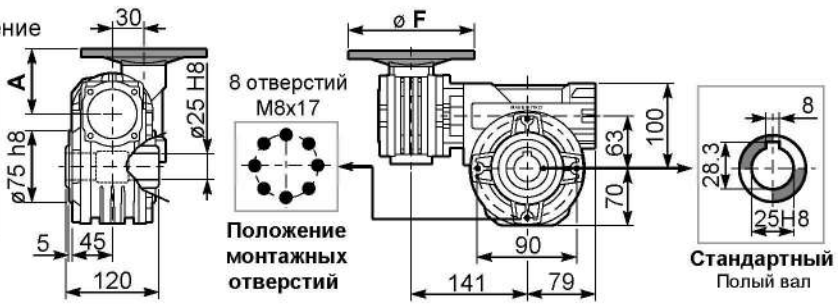

P633PA... Лапы

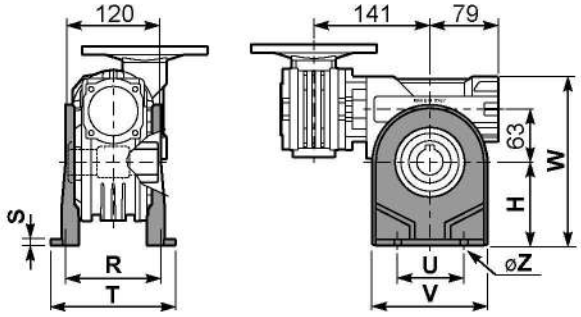

P633PB... Лапы

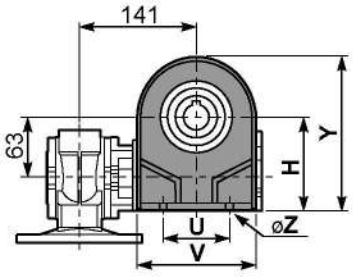

P633PV... Лапы

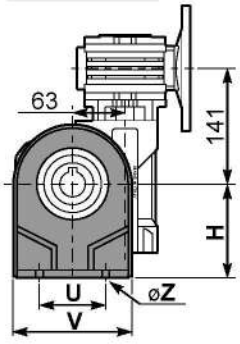

	H	R	S	T	U	V	Y	W	øZ	Артикул
тип B	100	111	4	144	95	133	170	200	ø10,5	K063.9.022
тип S	-	-	-	-	-	-	-	-	-	-

P633FC... Выходной фланец

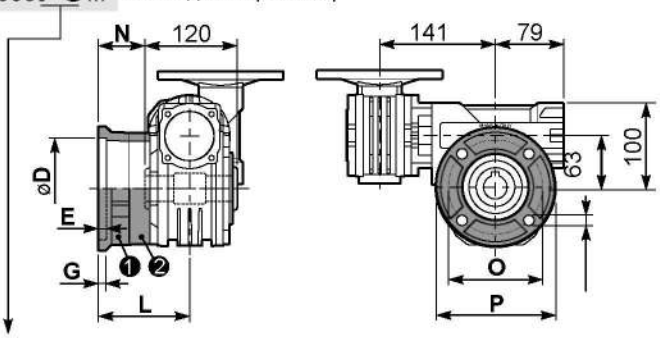

тип B	øD	E	G	L	N	O	P	Q	Артикул
FC	$115^{+0,20}_{+0,15}$	7	13	86	26	150	175	11	❶ K063.9.010 ❷ -
FL	$115^{+0,20}_{+0,15}$	7	13	116	56	150	175	11	❶ K063.9.010 ❷ K063.0.200

тип S	øD	E	G	L	N	O	P	Q	Артикул
F1	$130^{+0,20}_{+0,15}$	7	13	102	42	165	200	13	❶ KS070.9.013 ❷ -
F2	$115^{+0,20}_{+0,15}$	7	13	116	56	150	175	11	❶ KS063.9.013 ❷ -
F3	$110^{+0,035}_{0}$	5	11	82	22	130	160	10	❶ KS063.9.011 ❷ -

P633BR... Реактивная штанга

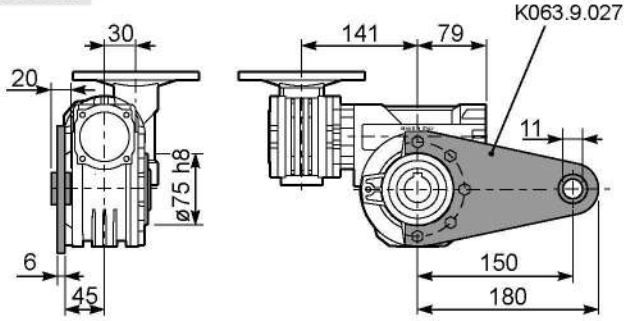

R633FB... Входной вал

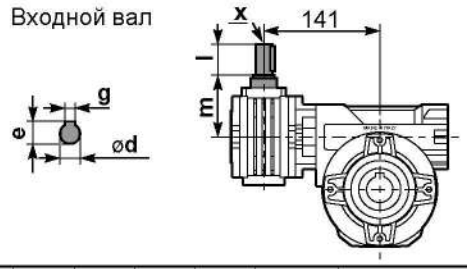

	ød	e	g	l	m	x	Артикул
тип B	9 h6	10,2	3	20	58	-	❶ K030.5.006 PAM63 ❷ -
тип S	-	-	-	-	-	-	❶ - ❷ -

P633.....S... Односторонний выходной вал

P633. ...D... Двухсторонний выходной вал

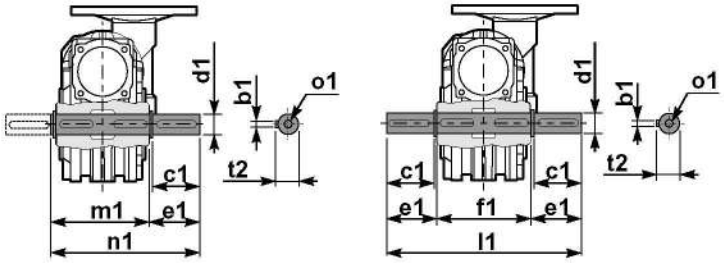

❶ Артикул K063.5.028 тип B ❷ Артикул K063.5.029 тип B

	b1	c1	d1	e1	f1	l1	m1	n1	t2	o1
тип B	8	60	$25^{-0,005}_{-0,020}$	63,2	120	246,4	126,8	190	28	M8x20
тип S	-	-	-	-	-	-	-	-	-	-

▪ БЫСТРЫЙ ВЫБОР

Входная скорость (n_1) = 1400 мин$^{-1}$

Скорость на выходном валу n_2 [мин$^{-1}$]	Передаточное число i	Мощность двигателя P_{1M} [кВт]	Крутящий момент на выходе M_{2M} [Нм]	Сервис-фактор f.s.	Номинал. мощность P_{1R} [кВт]	Номинал. крутящий момент M_{2R} [Нм]	Возможные моторные фланцы B5: B 63	Возможные моторные фланцы B5: C 71	Возможные моторные фланцы B14: O 56	Возможные моторные фланцы B14: P 63	Возможные моторные фланцы B14: Q 71	Динамический КПД RD	Модуль зубчатого зацепления Mn [мм]	Код передаточного числа
5,6	**252**	0,25	198	1,3	0,33	265	**B**		B-C	**B**-C		46	2,7	01
3,9	**360**	0,18	186	1,4	0,26	265	**B**		B-C	**B**-C		42	2,7	02
2,8	**504**	0,18	241	1,1	0,20	265	**B**		B-C	**B**-C		39	2,7	03
1,9	**756**	0,12	204	1,3	0,16	265	**B**		B-C	**B**-C		33	2,7	04
1,4	**1008**	0,12	256	1,0	0,12	265	**B**		B-C	**B**-C		31	2,7	05
1,1	**1332**	0,12*	265	<0,8	0,10	265	**B**		B-C	**B**-C		30	2,7	06
0,8	**1656**	0,12*	265	<0,8	0,08	265	**B**		B-C	**B**-C		28	2,7	07
0,6	**2160**	0,12*	265	<0,8	0,07	265	**B**		B-C	**B**-C		26	2,7	08
0,6	**2520**	0,12*	265	<0,8	0,06	265	**B**		B-C	**B**-C		25	2,7	09

Возможные моторные фланцы — B) В комплект поставки входит проставка — **B**) По заказу возможен комплект без проставки — C) Положение отверстий моторного фланца

* Мощность выше максимальной, которую может поддерживать редуктор. Выберите в соответствии с крутящим моментом M_{2R}

Редукторы **634** поставляются с синтетическим маслом, обеспечивающим смазку на весь период эксплуатации редуктора, техническое обслуживание не обязательно.

Тип синтетического масла и рекомендованное количество приведены в таблице 1.

Возможные радиальные и осевые нагрузки редуктора приведены в таблице 2.

СМАЗКА 634
Количество масла
0,40/0,09 л

AGIP Telium VSF 320	**SHELL** Omala S4 WE 320

табл. 1

РАДИАЛЬНЫЕ И ОСЕВЫЕ НАГРУЗКИ

Выходной вал

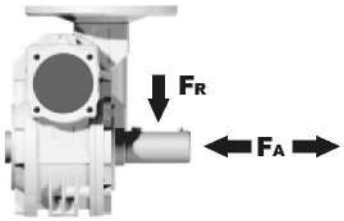

n_2 [мин$^{-1}$]	FA [N]	FR [N]
25	700	3800
15	800	4000

Входной вал

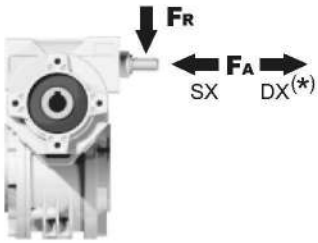

n_1 [мин$^{-1}$]	FA [N]	FR [N]
1400	42	210

*Большие осевые нагрузки по направлению DX запрещены.

табл. 2

Вес редуктора	8,90 кг

P634FB... Базовое исполнение

М. фланцы	Артикул	øF	A
63B5	K050.4.041	138	72
71B5	K050.4.042	160	70
56B14	KC40.4.049	80	71,5
63B14	K050.4.047	90	74
71B14	K050.4.045	105	71,5

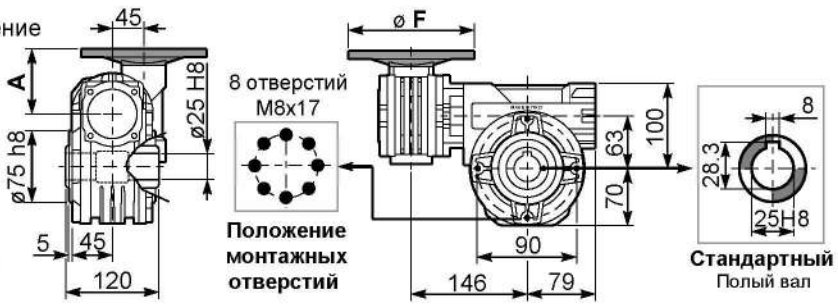

P634PA... Лапы

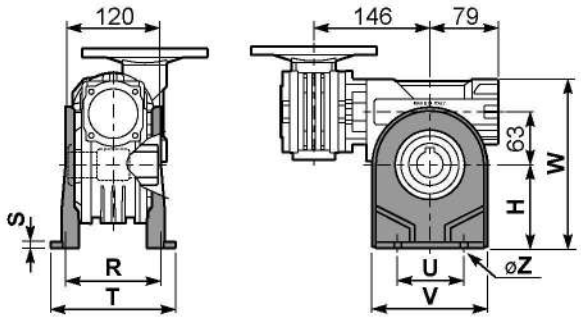

P634PB... Лапы

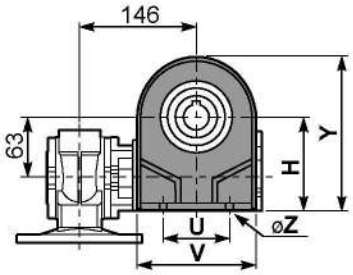

P634PV... Лапы

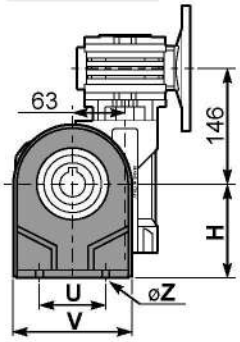

	H	R	S	T	U	V	Y	W	øZ	Артикул
тип B	100	111	4	144	95	133	170	200	ø10,5	K063.9.022
тип S	-	-	-	-	-	-	-	-	-	-

P634FC... Выходной фланец

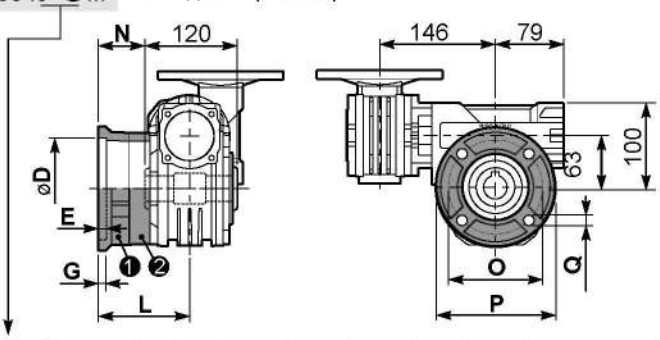

тип B	øD	E	G	L	N	O	P	Q	Артикул
FC	$115^{+0,20}_{+0,15}$	7	13	86	26	150	175	11	❶ K063.9.010 ❷ -
FL	$115^{+0,20}_{+0,15}$	7	13	116	56	150	175	11	❶ K063.9.010 ❷ K063.0.200

тип S	øD	E	G	L	N	O	P	Q	Артикул
F1	$130^{+0,20}_{+0,15}$	7	13	102	42	165	200	13	❶ KS070.9.013 ❷ -
F2	$115^{+0,20}_{+0,15}$	7	13	116	56	150	175	11	❶ KS063.9.013 ❷ -
F3	$110^{+0,035}_{0}$	5	11	82	22	130	160	10	❶ KS063.9.011 ❷ -

P634BR... Реактивная штанга

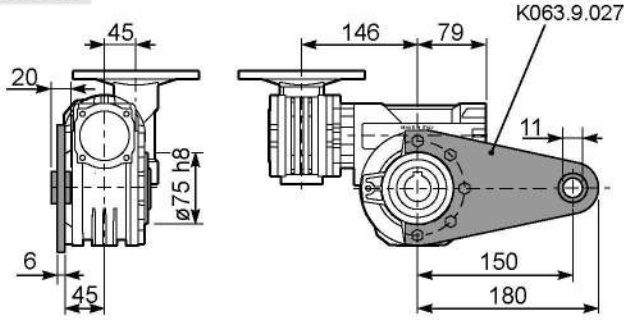

R634FB... Входной вал

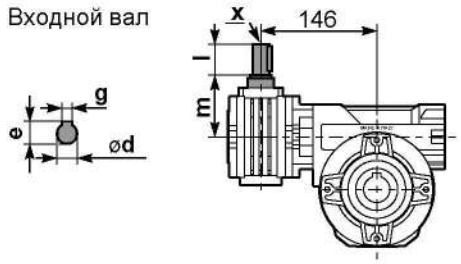

	ød	e	g	l	m	x	Артикул
тип B	11 h6	12,5	4	30	68	-	❶ K045.5.006 PAM71 ❷ -
тип S	-	-	-	-	-	-	❶ - ❷ -

P634.....S... Односторонний выходной вал

P634.....D... Двухсторонний выходной вал

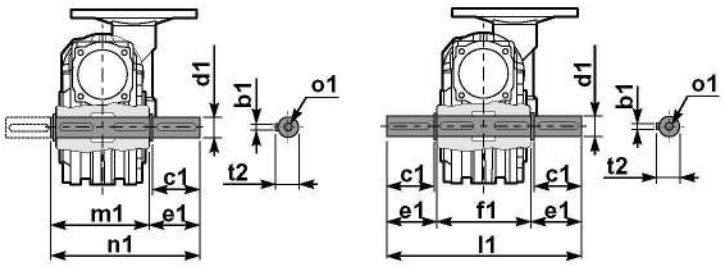

❶ Артикул K063.5.028 тип B ❷ Артикул K063.5.029 тип B

	b1	c1	d1	e1	f1	l1	m1	n1	t2	o1
тип B	8	60	$25^{-0,005}_{-0,020}$	63,2	120	246,4	126,8	190	28	M8x20
тип S	-	-	-	-	-	-	-	-	-	-

▪ БЫСТРЫЙ ВЫБОР

Входная скорость (n_1) = 1400 мин$^{-1}$

Скорость на выходном валу n_2 [мин$^{-1}$]	Передаточное число i	Мощность двигателя P_{1M} [кВт]	Крутящий момент на выходе M_{2M} [Нм]	Сервис-фактор f.s.	Номинал. мощность P_{1R} [кВт]	Номинал. крутящий момент M_{2R} [Нм]	Возможные моторные фланцы B5 A 56	Возможные моторные фланцы B5 B 63	Возможные моторные фланцы B14 O 56	Возможные моторные фланцы B14 P 63	Динамический КПД RD	Модуль зубчатого зацепления Mn [мм]	Код передаточного числа
5,6	**252**	0,18	142	2,0	0,37	290	B		B-C		46	2,7	01
3,9	**360**	0,18	181	1,6	0,29	290	B		B-C		41	2,7	02
2,6	**540**	0,18	245	1,2	0,21	290	B		B-C		37	2,7	03
1,9	**720**	0,12	200	1,4	0,17	290	B		B-C		34	2,7	04
1,3	**1080**	0,12	265	1,1	0,13	290	B		B-C		30	2,7	05
1,0	**1440**	0,12	318	0,9	0,11	290	B		B-C		27	2,7	06
0,5	**2745**	0,12*	242	<0,8	0,06	242	B		B-C		23	2,1	07

Возможные моторные фланцы — B) В комплект поставки входит проставка — **B**) По заказу возможен комплект без проставки — C) Положение отверстий моторного фланца

* Мощность выше максимальной, которую может поддерживать редуктор. Выберите в соответствии с крутящим моментом M_{2R}

Редукторы **6A3** поставляются с синтетическим маслом, обеспечивающим смазку на весь период эксплуатации редуктора, техническое обслуживание не обязательно.

Тип синтетического масла и рекомендованное количество приведены в таблице 1.

Возможные радиальные и осевые нагрузки редуктора приведены в таблице 2.

СМАЗКА 6A3
Количество масла 0,40/0,06 л

AGIP Telium VSF 320	**SHELL** Omala S4 WE 320

табл. 1

РАДИАЛЬНЫЕ И ОСЕВЫЕ НАГРУЗКИ

Выходной вал

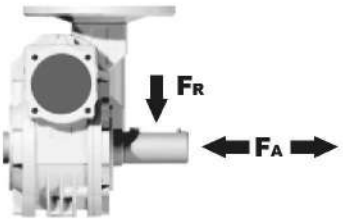

n_2 [мин$^{-1}$]	FA [N]	FR [N]
25	700	3800
15	800	4000

Входной вал

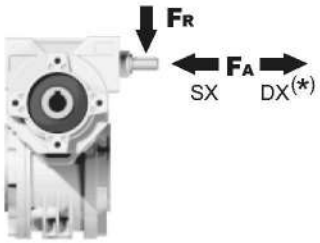

n_1 [мин$^{-1}$]	FA [N]	FR [N]
1400	20	100

*Большие осевые нагрузки по направлению DX запрещены.

табл. 2

Вес редуктора	8,90 кг

P6A3FB... Базовое исполнение

М. фланцы	Артикул	øF	A
56B5	K030.4.041	120	61,5
63B5	K030.4.042	140	62,5
56B14	K030.4.046	80	61,5
63B14	K030.4.045	90	62,5

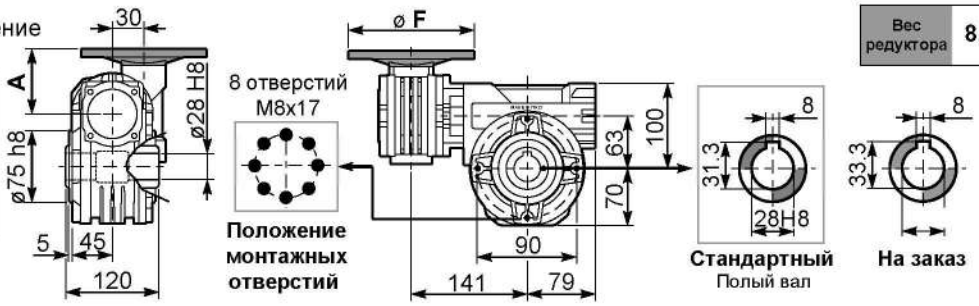

P6A3PA... Лапы

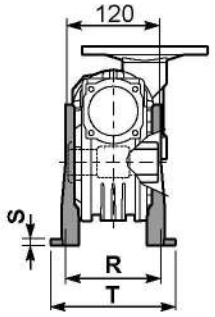

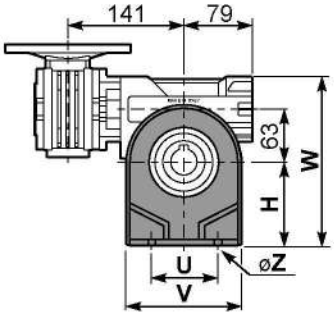

P6A3PB... Лапы

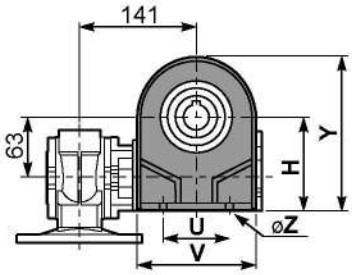

P6A3PV... Лапы

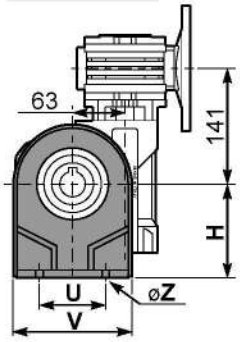

	H	R	S	T	U	V	Y	W	øZ	Артикул
тип B	115	115	12	142	120	156	185	215	ø11	K070.9.022
тип S	-	-	-	-	-	-	-	-	-	-

P6A3FC... Выходной фланец

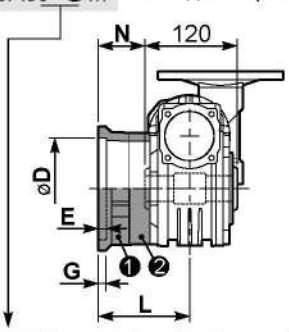

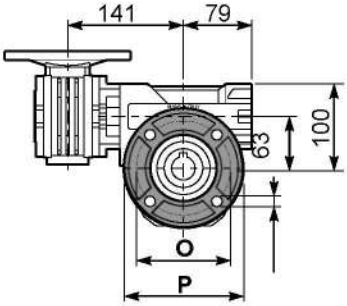

тип B	øD	E	G	L	N	O	P	Q	Артикул
FC	$130^{+0,20}_{+0,15}$	7	13	85	25	165	200	13	❶ K070.9.010 ❷ -
FL	$130^{+0,20}_{+0,15}$	7	13	111	51	165	200	13	❶ K070.9.010 ❷ K070.0.200

тип S	øD	E	G	L	N	O	P	Q	Артикул
F1	$130^{+0,20}_{+0,15}$	7	13	111	51	165	200	13	❶ KS070.9.014 ❷ -
F2	$115^{+0,20}_{+0,15}$	7	13	116	56	150	175	11	❶ KS063.9.013 ❸ -
F3	$110^{+0,035}_{0}$	5	13,5	84,5	24,5	130	160	11	❶ KS070.9.011 ❷ -

P6A3BR... Реактивная штанга

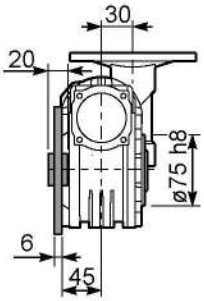

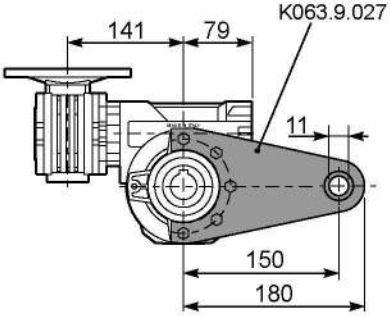

R6A3FB... Входной вал

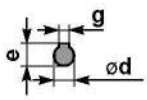

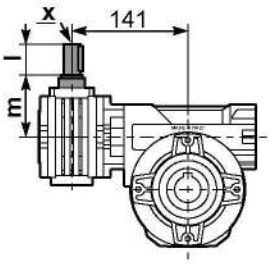

	ød	e	g	l	m	x	Артикул
тип B	9 h6	10,2	3	20	58	-	❶ K030.5.006 PAM63 ❷ -
тип S	-	-	-	-	-	-	❶ - ❷ -

P6A3. ...S... Односторонний выходной вал

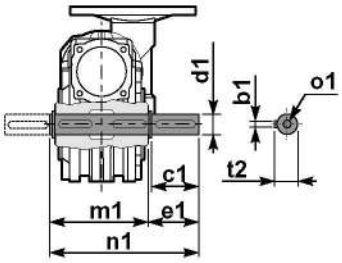

P6A3. ...D... Двухсторонний выходной вал

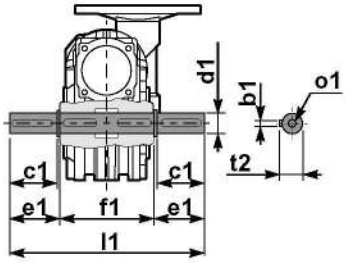

❶ Артикул K070.5.028 тип B

❷ Артикул K070.5.029 тип B

	b1	c1	d1	e1	f1	l1	m1	n1	t2	o1
тип B	8	60	$28^{-0,005}_{-0,020}$	63,5	120	247	127,5	191	31	M8x20
тип S	-	-	-	-	-	-	-	-	-	-

▪ БЫСТРЫЙ ВЫБОР

Входная скорость (n_1) = 1400 мин$^{-1}$

Скорость на выходном валу n_2 [мин$^{-1}$]	Передаточное число i	Мощность двигателя P_{1M} [кВт]	Крутящий момент на выходе M_{2M} [Нм]	Сервис-фактор f.s.	Номинал. мощность P_{1R} [кВт]	Номинал. крутящий момент M_{2R} [Нм]	Возможные моторные фланцы B5: B 63	Возможные моторные фланцы B5: C 71	Возможные моторные фланцы B14: O 56	Возможные моторные фланцы B14: P 63	Возможные моторные фланцы B14: Q 71	Динамический КПД RD	Модуль зубчатого зацепления Mn [мм]	Код передаточного числа
5,6	**252**	0,25	198	1,5	0,38	304	**B**		B-C	**B**-C		46	2,7	01
3,9	**360**	0,25	258	1,2	0,29	304	**B**		B-C	**B**-C		42	2,7	02
2,8	**504**	0,18	241	1,3	0,23	304	**B**		B-C	**B**-C		39	2,7	03
1,9	**756**	0,12	204	1,5	0,18	304	**B**		B-C	**B**-C		33	2,7	04
1,4	**1008**	0,12	256	1,2	0,14	304	**B**		B-C	**B**-C		31	2,7	05
1,1	**1332**	0,12	327	0,9	0,11	304	**B**		B-C	**B**-C		30	2,7	06
0,8	**1656**	0,12*	304	<0,8	0,10	304	**B**		B-C	**B**-C		28	2,7	07
0,6	**2160**	0,12*	304	<0,8	0,08	304	**B**		B-C	**B**-C		26	2,7	08
0,6	**2520**	0,12*	304	<0,8	0,07	304	**B**		B-C	**B**-C		25	2,7	09

Возможные моторные фланцы B) **В комплект поставки входит проставка** **B**) **По заказу возможен комплект без проставки** C) **Положение отверстий моторного фланца**

*** Мощность выше максимальной, которую может поддерживать редуктор. Выберите в соответствии с крутящим моментом M_{2R}**

Редукторы **6A4** поставляются с синтетическим маслом, обеспечивающим смазку на весь период эксплуатации редуктора, техническое обслуживание не обязательно.

Тип синтетического масла и рекомендованное количество приведены в таблице 1.

Возможные радиальные и осевые нагрузки редуктора приведены в таблице 2.

СМАЗКА 6A4
Количество масла 0,40/0,09 л

AGIP Telium VSF 320	**SHELL** Omala S4 WE 320

табл. 1

РАДИАЛЬНЫЕ И ОСЕВЫЕ НАГРУЗКИ

Выходной вал

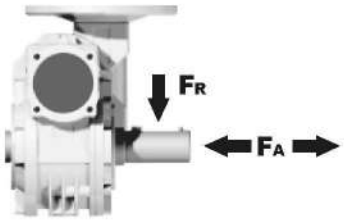

n_2 [мин$^{-1}$]	FA [N]	FR [N]
25	700	3800
15	800	4000

Входной вал

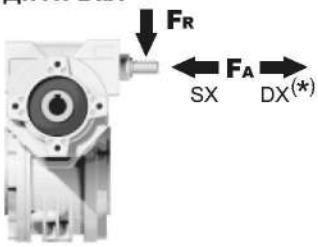

n_1 [мин$^{-1}$]	FA [N]	FR [N]
1400	42	210

***Большие осевые нагрузки по направлению DX запрещены.**

табл. 2

Вес редуктора	8,90 кг

P6A4FB... Базовое исполнение

М. фланцы	Артикул	øF	A
63B5	K050.4.041	138	72
71B5	K050.4.042	160	70
56B14	KC40.4.049	80	71,5
63B14	K050.4.047	90	74
71B14	K050.4.045	105	71,5

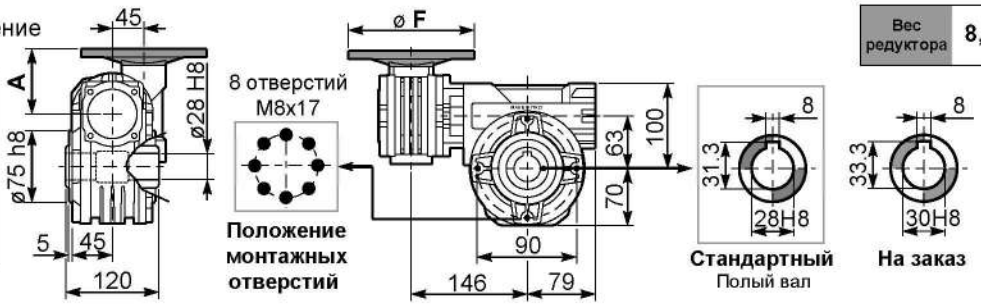

P6A4PA... Лапы

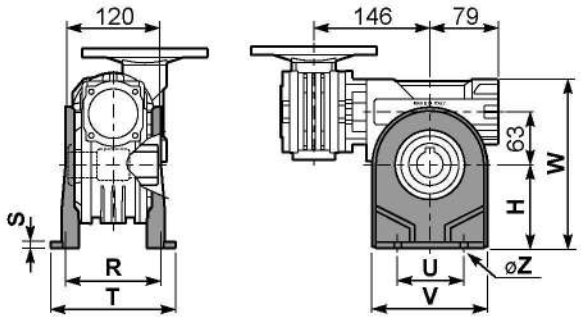

P6A4PB... Лапы

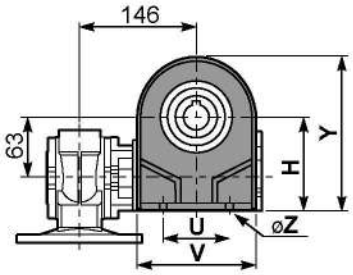

P6A4PV... Лапы

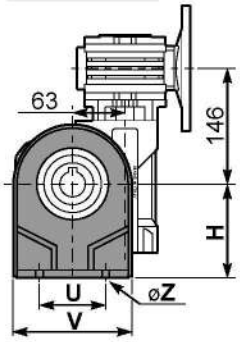

	H	R	S	T	U	V	Y	W	øZ	Артикул
тип B	115	115	12	142	120	156	185	215	ø11	K070.9.022
тип S	-	-	-	-	-	-	-	-	-	-

P6A4FC... Выходной фланец

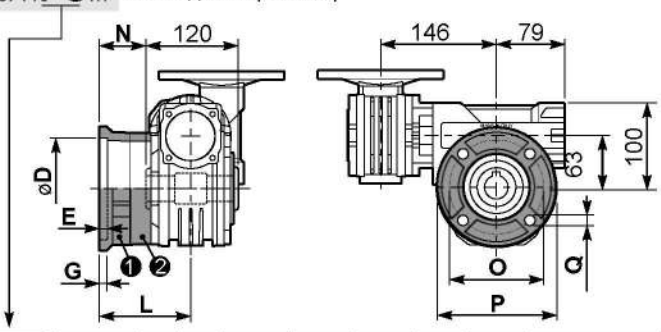

тип B	øD	E	G	L	N	O	P	Q	Артикул
FC	$130^{+0,20}_{+0,15}$	7	13	85	25	165	200	13	❶ K070.9.010 ❷ -
FL	$130^{+0,20}_{+0,15}$	7	13	111	51	165	200	13	❶ K070.9.010 ❷ K070.0.200

тип S	øD	E	G	L	N	O	P	Q	Артикул
F1	$130^{+0,20}_{+0,15}$	7	13	111	51	165	200	13	❶ KS070.9.014 ❷ -
F2	$115^{+0,20}_{+0,15}$	7	13	116	56	150	175	11	❶ KS063.9.013 ❷ -
F3	$110^{+0,035}_{0}$	5	13,5	84,5	24,5	130	160	11	❶ KS070.9.011 ❷ -

P6A4BR... Реактивная штанга

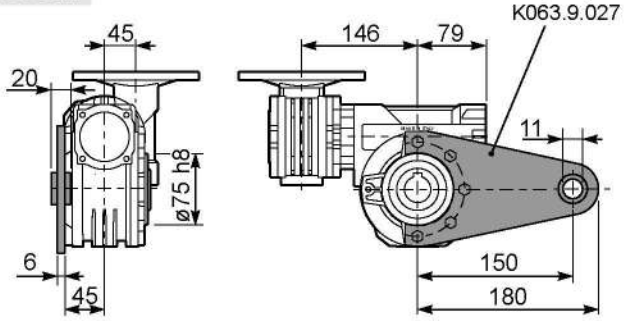

P6A4.....S... Односторонний выходной вал

P6A4.....D... Двухсторонний выходной вал

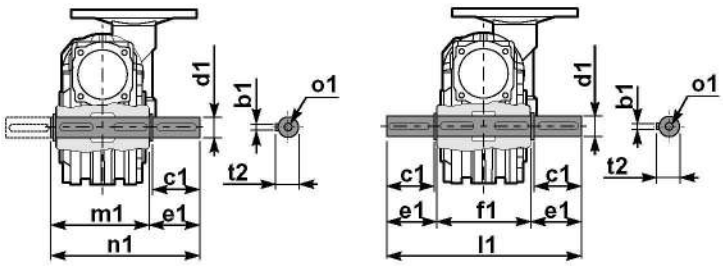

❶ Артикул K070.5.028 тип B ❷ Артикул K070.5.029 тип B

R6A4FB... Входной вал

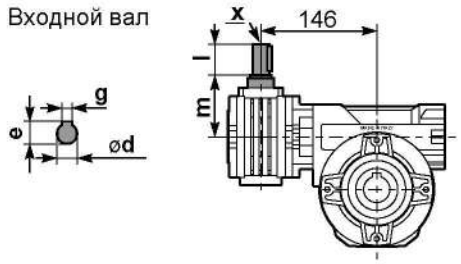

	ød	e	g	l	m	x	Артикул
тип B	11 h6	12,5	4	30	68	-	❶ K045.5.006 PAM71 ❷ -
тип S	-	-	-	-	-	-	❶ - ❷ -

	b1	c1	d1	e1	f1	l1	m1	n1	t2	o1
тип B	8	60	$28^{-0,005}_{-0,020}$	63,5	120	247	127,5	191	31	M8x20
тип S	-	-	-	-	-	-	-	-	-	-

▪ БЫСТРЫЙ ВЫБОР

Входная скорость (n_1) = 1400 мин$^{-1}$

Скорость на выходном валу n_2 [мин$^{-1}$]	Передаточное число i	Мощность двигателя P_{1M} [кВт]	Крутящий момент на выходе M_{2M} [Нм]	Сервис-фактор f.s.	Номинал. мощность P_{1R} [кВт]	Номинал. крутящий момент M_{2R} [Нм]	Возможные моторные фланцы B5 B 63	Возможные моторные фланцы B5 C 71	Возможные моторные фланцы B14 O 56	Возможные моторные фланцы B14 P 63	Возможные моторные фланцы B14 Q 71	Динамический КПД RD	Модуль зубчатого зацепления Mn [мм]	Код передаточного числа
10	**140**	0,37	205	1,8	0,66	368	**B**		B-C	**B**-C		58	4,5	01
7,1	**196**	0,37	257	1,4	0,53	368	**B**		B-C	**B**-C		52	4,7	02
5,0	**280**	0,37	332	1,6	0,58	518	**B**		B-C	**B**-C		47	4,7	03
3,6	**392**	0,37	435	1,2	0,44	518	**B**		B-C	**B**-C		44	4,7	04
2,4	**588**	0,25	371	1,4	0,35	518	**B**		B-C	**B**-C		37	4,7	05
1,8	**784**	0,25	455	1,1	0,28	518	**B**		B-C	**B**-C		34	4,7	06
1,4	**1036**	0,18	420	1,2	0,22	518	**B**		B-C	**B**-C		33	4,7	07
1,1	**1288**	0,18	474	1,1	0,20	518	**B**		B-C	**B**-C		30	4,7	08
0,7	**1960**	0,12	449	1,2	0,14	518	**B**		B-C	**B**-C		28	4,7	09
0,5	**2856**	0,12	584	0,9	0,11	518	**B**		B-C	**B**-C		25	4,7	10

Возможные моторные фланцы B) **В комплект поставки входит проставка** B) **По заказу возможен комплект без проставки** C) **Положение отверстий моторного фланца**

Редукторы **854** поставляются с синтетическим маслом, обеспечивающим смазку на весь период эксплуатации редуктора, техническое обслуживание не обязательно.

Тип синтетического масла и рекомендованное количество приведены в таблице 1.

Возможные радиальные и осевые нагрузки редуктора приведены в таблице 2.

СМАЗКА 854
Количество масла 1,2/0,09 л

AGIP Telium VSF 320	**SHELL** Omala S4 WE 320

табл. 1

РАДИАЛЬНЫЕ И ОСЕВЫЕ НАГРУЗКИ

Выходной вал

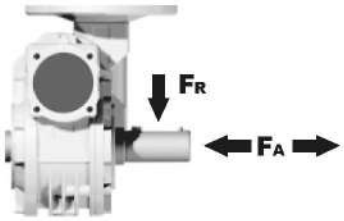

n_2 [мин$^{-1}$]	FA [N]	FR [N]
25	1000	5000
15	1160	5800

Входной вал

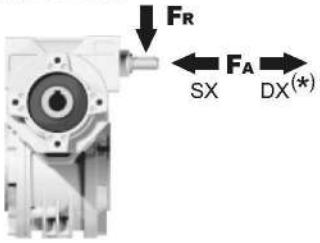

n_1 [мин$^{-1}$]	FA [N]	FR [N]
1400	42	210

*Большие осевые нагрузки по направлению DX запрещены.

табл. 2

Вес редуктора	19,50 кг

P854FB... Базовое исполнение

М. фланцы	Артикул	øF	A
63B5	K050.4.041	138	72
71B5	K050.4.042	160	70
56B14	KC40.4.049	80	71,5
63B14	K050.4.047	90	74
71B14	K050.4.045	105	71,5

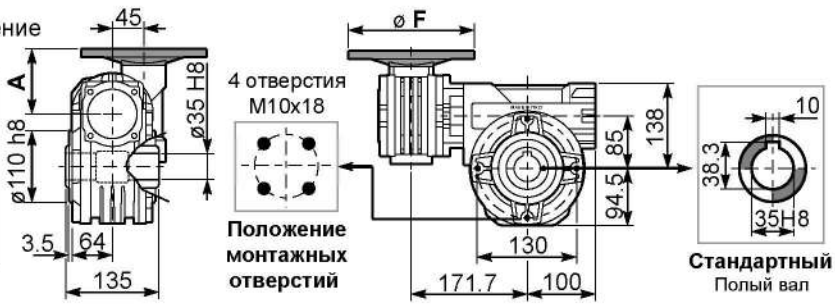

P854PA... Лапы

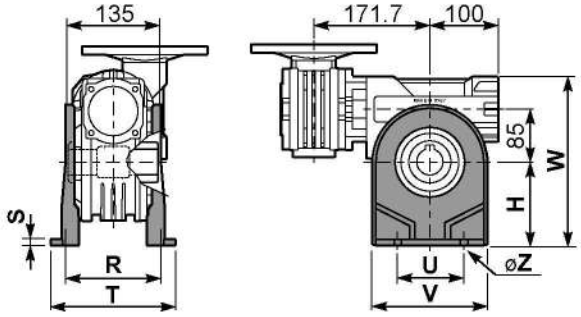

P854PB... Лапы

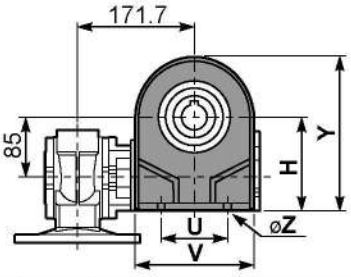

P854PV... Лапы

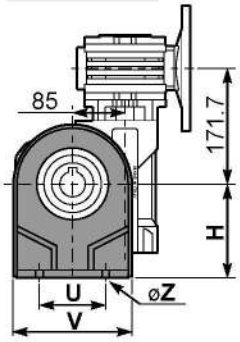

	H	R	S	T	U	V	Y	W	øZ	Артикул
тип B	142	145	5	182	140	180	236.5	280	ø10,5	K085.9.022
тип S	-	-	-	-	-	-	-	-	-	-

P854FC... Выходной фланец

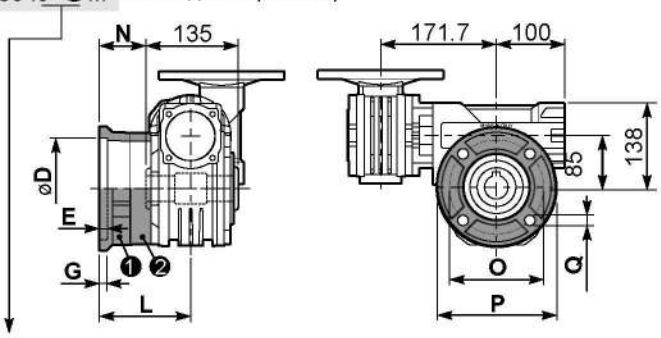

тип B	øD	E	G	L	N	O	P	Q	Артикул
FC	$152^{+0,06}_{+0,00}$	5	16	108	40,5	176	205	13	❶ K085.9.010 ❷ -
FL	$152^{+0,06}_{+0,00}$	5	16	148,5	81	176	205	13	❶ K085.9.010 ❷ K085.0.201

тип S	øD	E	G	L	N	O	P	Q	Артикул
F1	$130^{+0,040}_{0}$	5	13	117,5	50	165	200	11,5	❶ KS085.9.012 ❷ -
F2	$152^{+0,06}_{0}$	5	15	147,5	80	180	205	12,5	❶ KS085.9.013 ❷ -
F4	$130^{+0,040}_{0}$	5	13	106,5	39	165	200	13	❶ KS085.9.015 ❷ -

P854BR... Реактивная штанга

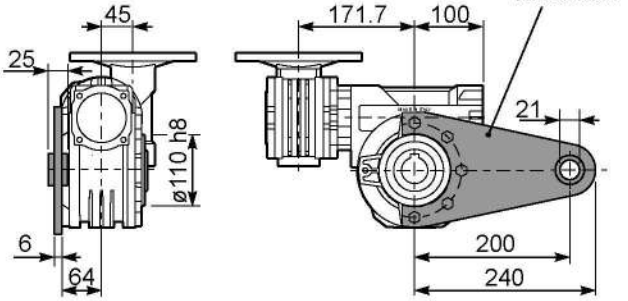

P854.....S... Односторонний выходной вал

P854.....D... Двухсторонний выходной вал

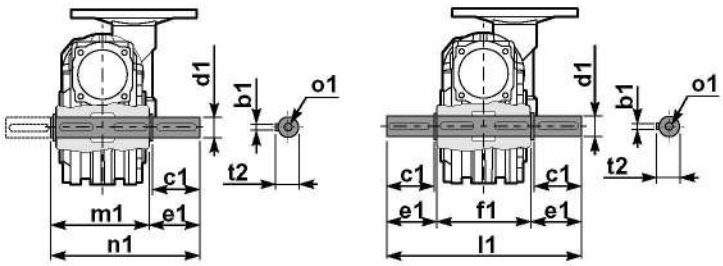

❶ Артикул K085.5.028 тип B ❷ Артикул K085.5.029 тип B

R854FB... Входной вал

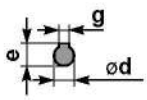

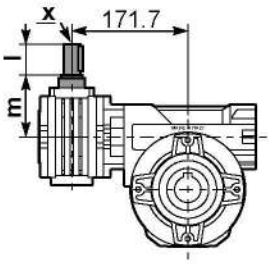

	ød	e	g	l	m	x	Артикул
тип B	11 h6	12,5	4	30	68	-	❶ K045.5.006 PAM71 ❷ -
тип S	-	-	-	-	-	-	❶ - ❷ -

	b1	c1	d1	e1	f1	l1	m1	n1	t2	o1
тип B	10	60	$35^{-0,005}_{-0,020}$	73,5	135	282	141	214,5	38	M10x23
тип S	-	-	-	-	-	-	-	-	-	-

▪ БЫСТРЫЙ ВЫБОР

Входная скорость (n_1) = 1400 мин$^{-1}$

Скорость на выходном валу n_2 [мин$^{-1}$]	Передаточное число i	Мощность двигателя P_{1M} [кВт]	Крутящий момент на выходе M_{2M} [Нм]	Сервис-фактор f.s.	Номинал. мощность P_{1R} [кВт]	Номинал. крутящий момент M_{2R} [Нм]	Возможные моторные фланцы B5: B 63	C 71	D 80	Возможные моторные фланцы B14: O 56	P 63	Q 71	R 80	Динамический КПД RD	Модуль зубчатого зацепления Mn [мм]	Код передаточного числа
6,7	**210**	0,75	591	1,5	1,1	863	B	**B**			B-C	**B**		55	5,6	01
4,7	**300**	0,75	752	1,3	0,97	978	B	**B**			B-C	**B**		49	5,6	02
3,3	**420**	0,55	741	1,3	0,73	978	B	**B**			B-C	**B**		47	5,6	03
2,6	**540**	0,55	851	1,1	0,63	978	B	**B**			B-C	**B**		42	5,6	04
1,8	**780**	0,37	748	1,3	0,48	978	B	**B**			B-C	**B**		38	5,6	05
1,3	**1080**	0,37	1009	1,0	0,36	978	B			B-C	B-C			37	5,6	06
1,1	**1290**	0,25	770	1,3	0,32	978	B			B-C	B-C			35	5,6	07
0,8	**1800**	0,25	921	1,1	0,27	978	B			B-C	B-C			30	5,6	08
0,7	**2040**	0,18	751	1,3	0,23	978	B			B-C	B-C			30	5,6	09
0,6	**2400**	0,18	825	1,2	0,21	978	B			B-C	B-C			28	5,6	10
0,5	**3000**	0,18	958	1,0	0,18	978	B			B-C	B-C			26	5,6	11

Возможные моторные фланцы B) **В комплект поставки входит проставка** B) **По заказу возможен комплект без проставки** C) **Положение отверстий моторного фланца**

Редукторы **115** поставляются с синтетическим маслом, обеспечивающим смазку на весь период эксплуатации редуктора, техническое обслуживание не обязательно. Оснащены сапуном, спускными и контрольными пробками.

Редукторы **050** поставляются со смазкой на весь срок эксплуатации.

Тип синтетического масла и рекомендованное количество приведены в таблице 1.

Возможные радиальные и осевые нагрузки редуктора приведены в таблице 2.

B3	B6	B7	B8	V5	V6
2,0/0,14 Л	1,5/0,14 Л	1,5/0,14 Л	2,0/0,14 Л	2,0/0,14 Л	2,0/0,14 Л
AGIP Blasia 460					

табл. 1

РАДИАЛЬНЫЕ И ОСЕВЫЕ НАГРУЗКИ

Выходной вал

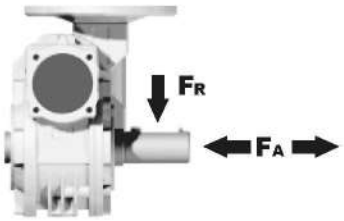

n_2 [мин$^{-1}$]	FA [N]	FR [N]
25	1200	6000
15	1400	7000

Входной вал

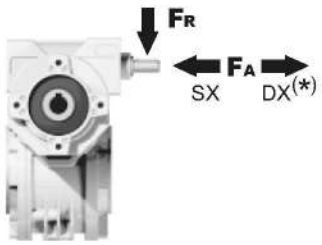

n_1 [мин$^{-1}$]	FA [N]	FR [N]
1400	76	380

*Большие осевые нагрузки по направлению DX запрещены.

табл. 2

Вес редуктора	38,00 кг

P115FB... Базовое исполнение

М. фланцы	Артикул	øF	A
63B5	K050.4.041	138	76,5
71B5	K050.4.042	160	74,5
80B5	K050.4.043	200	76,5
56B14	KC40.4.049	80	76
63B14	K050.4.047	90	78,5
71B14	K050.4.045	105	76
80B14	K050.4.046	120	76,5

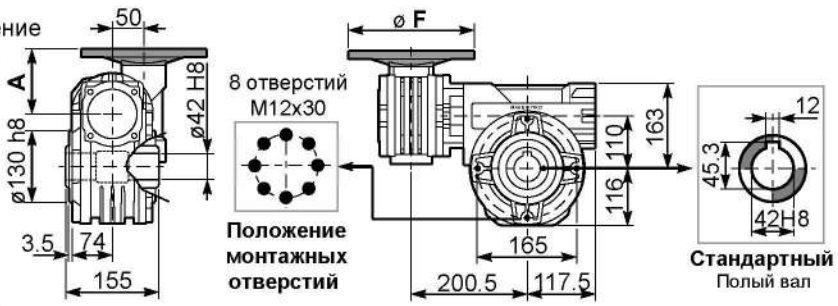

P115PA... Лапы

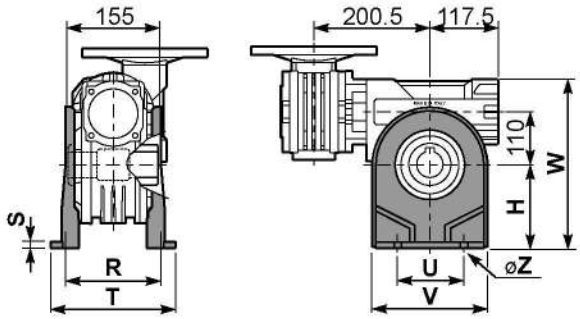

P115PB... Лапы

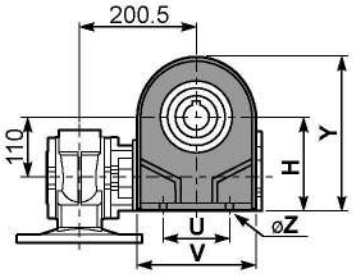

P115PV... Лапы

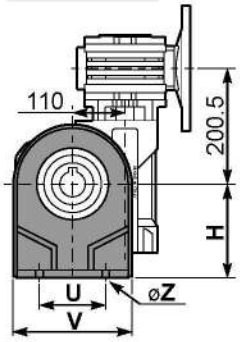

	H	R	S	T	U	V	Y	W	øZ	Артикул
тип B	170	180	22	224	200	240	286	333	ø13	K110.9.022
тип S	172	160	18	190	200	240	288	335	ø14	KS110.9.023

P115FC... Выходной фланец

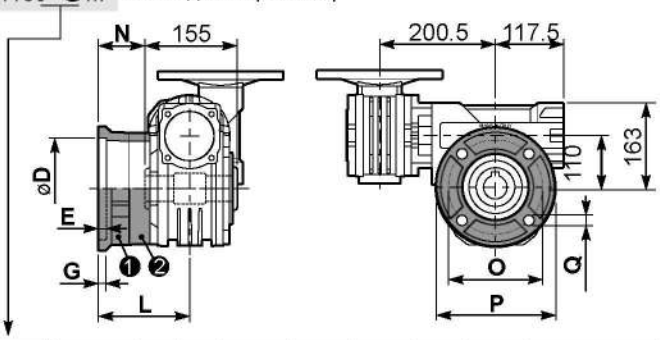

тип B	øD	E	G	L	N	O	P	Q	Артикул
FC	$170^{+0,083}_{+0,043}$	11	16,5	131,5	54	230	270	13	❶ K110.9.010 ❷ -
FL	$170^{+0,083}_{+0,043}$	11	16,5	179,5	102	230	270	13	❶ K110.9.011 ❷ -

тип S	øD	E	G	L	N	O	P	Q	Артикул
F1	$180^{+0,040}_{0}$	5	18	150	72,5	215	250	15	❶ KS110.9.014 ❷ -
F2	$170^{+0,083}_{+0,043}$	9,5	15	178	100,5	230	270	13	❶ KS110.9.012 ❷ -
F3	$180^{+0,040}_{0}$	5	18	130	52,5	215	250	15	❶ KS110.9.013 ❷ -

R115FB... Входной вал

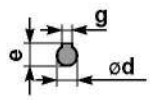

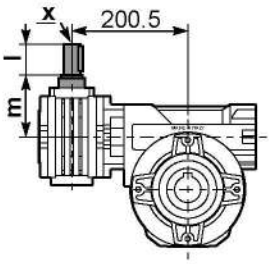

	ød	e	g	l	m	x	Артикул
тип B	16 h6	18	5	30	74,5	M6x16	❶ K050.5.006 PAM71 ❷ K050.5.007 PAM80
тип S	14 h6	16	5	30	74,5	M5x10	❶ KS050.5.008 PAM71 ❷ KS050.5.009 PAM80

P115BR... Реактивная штанга

Код комплекта K110.9.027

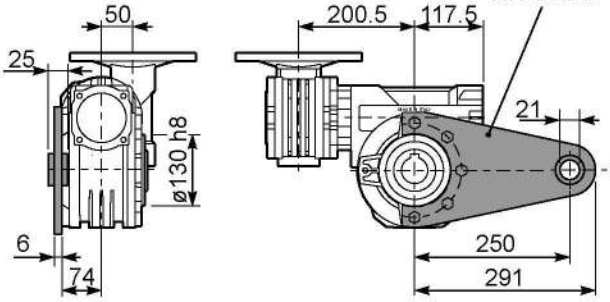

P115.....S... Односторонний выходной вал

P115.....D... Двухсторонний выходной вал

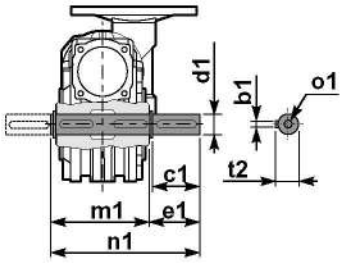

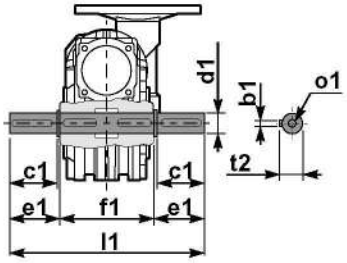

❶ Артикул K110.5.028 тип B

❷ Артикул K110.5.029 тип B

	b1	c1	d1	e1	f1	l1	m1	n1	t2	o1
тип B	12	75	$42^{-0,005}_{-0,020}$	96,5	155	348	163,5	260	45	M12x32
тип S	-	-	-	-	-	-	-	-	-	-

Червячные редукторы Q30 ÷ Q15

Модульность и компактность

2

Цельный корпус из алюминиевого сплава
изготовлен методом литья в вакуме (MIL-STD 276) для защиты и герметизации.
Не требует вторичного покрытия, легко воспринимает покрытие краской. Сочетание малого веса и высокой прочности на разрыв. Прецизионная обработка обеспечивает соосность подшипников и шестерен.

Литой входной вал и червячный вал из легированной стали
Закаленный (Rc 58-60), шлифованный червяк, профилированные и закругленные зубцы, снижающие уровень шума и увеличивающие эффективность.

Подшипники ремонтного размера
Поддерживают положительно-сохраненный, высоко-оборотный вал для более высоких ударных нагрузок - идеально подходит для частых запусков и изменений направления вращения.
Надежные высокотемпера-турные уплотнения Nitrile® с каждой стороны.

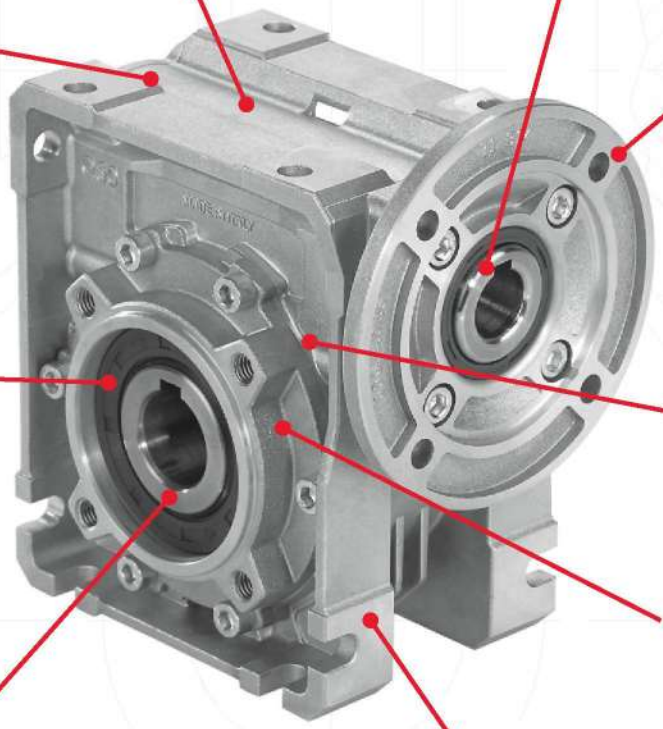

Фланец
Полностью совместим с двигателями стандарта IEC и компактными встроенными двигателями.
Фланец NEMA C.

Надежные высоко-температурные
выходные уплотнения Nitrile®

Червячные колеса из бронзового сплава
Отлиты под действием центробежных сил на железных ступицах для максимальной прочности и непревзойденного срока службы.

Подшипник ремонтного размера
Для радиальной нагрузочной способности и максимального диаметра полого выходного вала.

Монтаж стандартного полого выходного вала
Уменьшает размер, вес и стоимость рабочего пространства привода.
Доступны редукторы с одним и двумя цельными полыми валами.

Импрегнированные крышки подшипников машинной обработки
Обработанные внешние поверхности позволяют использовать ряд монтажных приспособлений.
Сверхглубокое резьбовое зацепление обеспечи-вает более высокую несущую силу.
Оцинкованные изделия.

Конструкция без вентиляционных клапанов.
Без сапуна и вентиляционных клапанов, которые могут потечь!
Редукторы смазываются на заводе-изготовителе синтетической, полужидкостной редукторной смазкой с рабочим диапазоном от -25ºC до 80ºC.

без смазки

без вентиляционных клапанов

Технические данные на странице...

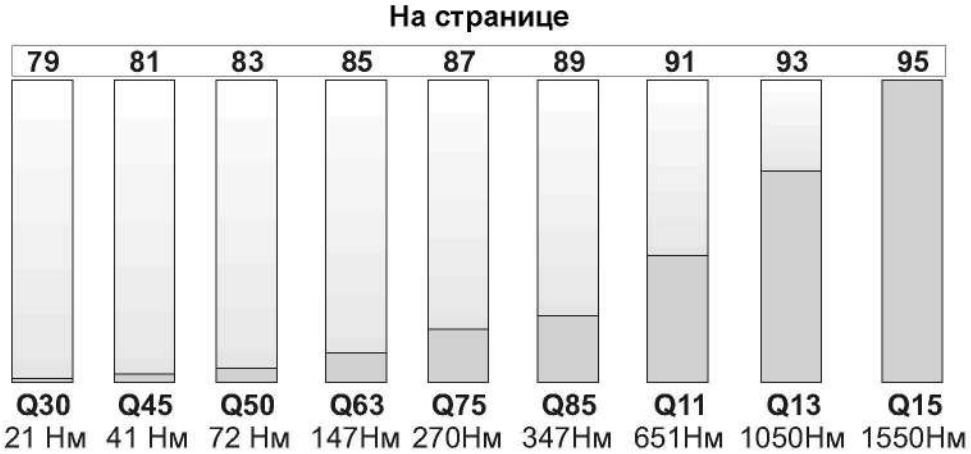

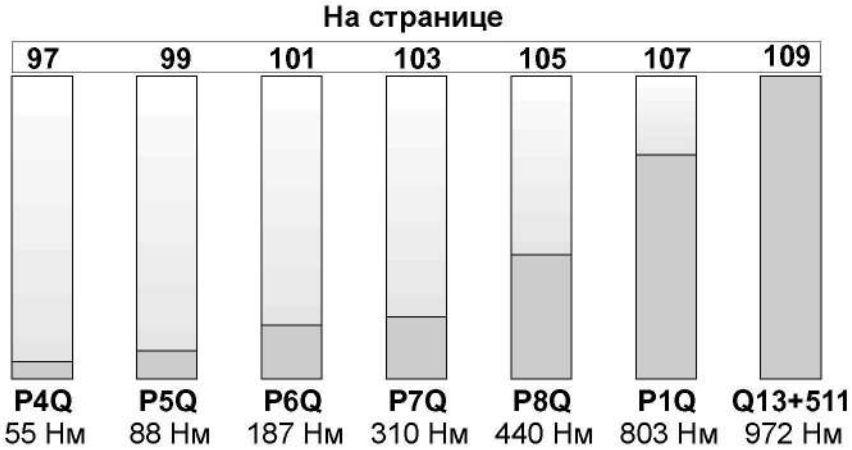

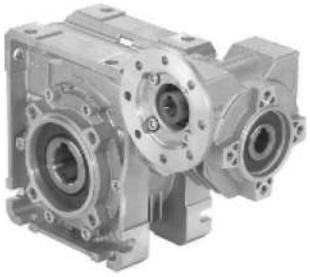

Типоразмер

ИНФОРМАЦИЯ ДЛЯ ЗАКАЗА

Тип	Типоразмер	Установка
P	**Q45**	**FC**
Червячные редукторы P, M, B, R	Q30 Q45 Q50 Q63 Q75 Q85 Q11 Q13 Q15	FB, FC, FL, BR F1 F2 F3 F4
Червячные редукторы с цилиндрической предступенью P, M, R	P4Q P5Q P6Q P7Q P8Q P1Q	FB, FC, FL, BR F1 F2 F3 F4
Комбинированные червячные редукторы P, M, R	43Q 53Q 63Q 64Q 74Q 84Q 15Q	FB, FC, FL, BR F1 F2 F3 F4

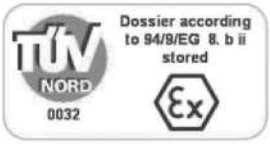

На заказ возможна поставка продукции, соответствующей требованиям ATEX

ИНФОРМАЦИЯ ДЛЯ ЗАКАЗА

Передаточное число	Ступица	Выходной вал	Типоразмер двигателя	Расположение клеммной коробки	Монтажная позиция	Уменьшенное входное отверстие	Монтажная позиция
10	**C**	**Ø**	**Q**	**B**	**B3**	**-**	**---**
См. таблицу технических характеристик	**C** СТАНДАРТ Q30 ⇨ ø14 Q45 ⇨ ø18 Q50 ⇨ ø25 Q63 ⇨ ø25 Q75 ⇨ ø30 Q85 ⇨ ø35 Q11 ⇨ ø42 Q13 ⇨ ø45 **I** Ступица из нержавеющей стали Специальная серия **S** Q45 ⇨ ø19 Q50 ⇨ ø24 **X** Ступица из нержавеющей стали **U** ДЮЙМ Q45 ⇨ ø0,750” Q50 ⇨ ø1,000” Q63 ⇨ ø1,125” Q85 ⇨ ø1,500”	**Ø** **S** **D**	**-M** Без фланца B5 **-A**=56 (ø120) **-B**=63 (ø140) **-C**=71 (ø160) **-D**=80 (ø200) **-E**=90 (ø200) **-F**=100÷112 (ø250) **-G**=132 (ø300) **-H**=160 (ø350) B14 **-O**=56 (ø80) **-P**=63 (ø90) **-Q**=71 (ø105) **-R**=80 (ø120) **-T**=90 (ø140) **-U**=100÷112 (ø160) **-V**=132 (ø200) **-0**=Тип R **-S**=Тип R S серия Уменьшенный фланец **-1**=56B5/ø11 **-2**=63B5/ø14 **-3**=71B5/ø19 **-4**=71B5/ø24 **-5**=90B5/ø28 **-6**=100B5/ø38 **-7**=132B5/ø42 **-8**=80B14/ø11 **-9**=100B5/ø24	**A** **B** **СТАНДАРТ** **C** **D**	**B3/B5** **B8** **B6** **B7** **V5** **V6**	**-** Без обозначения стандартного отверстия **P** Входное отверстие уменьшено на один размер Пример Входной фланец 71 B14 Стандартный ø14 **Уменьшенный ø11** **Q** Входное отверстие уменьшено на два размера Пример Входной фланец 71 B14 Стандартный ø14 **Уменьшенный ø9**	**Только для комбинированных редукторов** **См. таблицу технических характеристик**

2

СЕРВИС-ФАКТОР

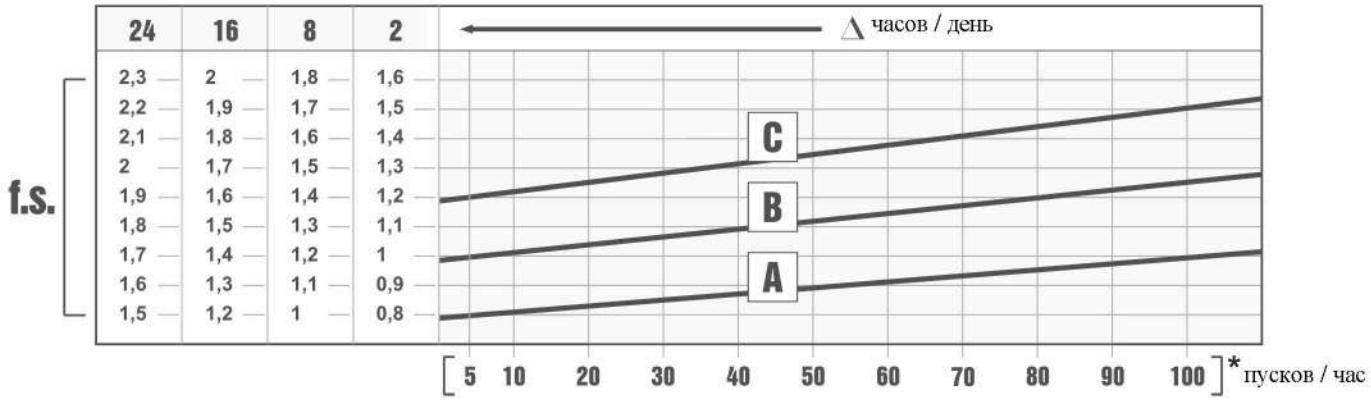

Сервис-фактор (f.s.) зависит от условий эксплуатации червячного редуктора.

Параметры, которые необходимо учитывать для точного расчета сервис-фактора:
- тип нагрузки рабочего оборудования: A - B - C
- продолжительность рабочего времени: часов/день (Δ)
- частоту пусков: пусков/час (*)

НАГРУЗКА:
A - безударная fa ≤ 0.3
B - средняя fa ≤ 3
C - ударная fa ≤ 10

fa = Je/Jm
Je (кгм^2) момент сниженной инерции внешней нагрузки на выходном валу

Jm (кгм^2) момент инерции двигателя

A - Шнеки для подачи легких материалов, вентиляторы, сборочные линии, ленточные конвейеры для легких материалов, малые смесители, подъемники, очистители, заполнители, системы управления.

B- Намоточные механизмы, механизмы подачи деревообрабатывающих станков, грузовые лифты, балансиры, резьбонарезные станки, средние смесители, ленточные конвейеры для тяжелых материалов, лебедки, раздвижные дверцы, скребки для удобрений, упаковочные машины, смесители бетона, крановые механизмы, фрезы, гибочные машины, шестеренчатые насосы.

C - Смесители для тяжелых материалов, ножницы, прессы, центрифуги, суппорты, лебедки и подъемники для тяжелых материалов, токарно-шлифовальные станки, камнедробилки, ковшовые элеваторы, сверлильные станки, молотковые дробилки, кулачковые прессы, гибочные машины, поворотные столы, очистные барабаны, вибраторы, измельчители.

ВЫБОР РЕДУКТОРА

B Скорость на выходном валу

Номинальная мощность

Типоразмер редуктора

Мощность двигателя

A Номинальный крутящий момент

Код фланца

Динамический КПД

Входная скорость

Q45 41Нм

Характеристики - Алюминиевые
ЧЕРВЯЧНЫЕ РЕДУКТОРЫ

▪ БЫСТРЫЙ ВЫБОР

Входная скорость (n_1) = 1400 мин$^{-1}$

Скорость на выходном валу n_2 [мин$^{-1}$]	Передаточное число i	Мощность двигателя P_{1M} [кВт]	Крутящий момент на выходе M_{2M} [Нм]	Сервисный фактор f.s.	Номинал. мощность P_{1R} [кВт]	Номинал. крутящий момент M_{2R} [Нм]	Возможные моторные фланцы B5: B 63	Возможные моторные фланцы B5: C 71	Возможные моторные фланцы B14: O 56	Возможные моторные фланцы B14: P 63	Возможные моторные фланцы B14: Q 71	Динамический КПД RD	Модуль зубчатого зацепления Mn	Код передаточного числа
200	**7**	0,37	14	2,2	0,80	30	**B**		B-C	**B**-C		80	2,2	01
140	**10**	0,37	20	1,5	0,57	30	**B**		B-C	**B**-C		79	2,2	02
100	**14**	0,37	27	1,1	0,41	30	**B**		B-C	**B**-C		77	2,4	03

C Передаточное число

Передаваемый крутящий момент

Сервис-фактор

Номинальный модуль зубчатого зацепления

Примечания

fs				
Тип нагрузки и количество пусков в час			Количество рабочих часов в день	
			<2 ч	2 - 8 ч	8 - 16 ч
Непрерывная или прерывистая нагрузка и количество пусков в час	≤ 10	Равномерная	0,9	1	1,25
		Средняя	1	1,25	1,5
		Высокая	1,25	1,5	1,75
Прерывистая нагрузка и количество пусков в час	> 10	Равномерная	1,25	1,5	1,75
		Средняя	1,5	1,75	2
		Высокая	1,75	2	2,25

D	Возможные моторные фланцы
B)	Монтаж с проставкой
C)	Положение отверстий моторного фланца/положение клеммной коробки
B)	Возможен монтаж без проставки

A	Выберите необходимый крутящий момент (в соответствии с сервис-фактором)
B	Выберите скорость на выходном валу
C	В строке, в которой указан мотор-редуктор, также указано передаточное число
D	Выберите возможный моторный фланец (на заказ)

Выбор мотор-редукторов

2

P_1=0,06 кВт n_1=1400 мин$^{-1}$						
n_2 (мин$^{-1}$)	M_2 (Н·м)	i	fs	Mn (Н·м)	Редуктор	Габарит двигателя
200	2,5	**7**	6,9	17	**Q30**	56-A4
140	3,4	**10**	5	17	**Q30**	56-A4
100	4,7	**14**	6,3	30	**Q45**	56-A4
93,3	4,8	**15**	3,9	19	**Q30**	56-A4
70	6,2	**20**	3,1	19	**Q30**	56-A4
66,7	6,2	**21**	6,6	41	**Q45**	56-A4
50	8	**28**	5,1	41	**Q45**	56-A4
46,7	8,2	**30**	2,6	21	**Q30**	56-A4
46,5	9,8	**30,1**	5,6	55	**P4Q**	56-A4
46,5	10,1	**30,1**	7,6	77	**P5Q**	56-A4
38,9	10,9	**36**	6,6	72	**Q50**	56-A4
37,8	10,3	**37**	4	41	**Q45**	56-A4
35	10	**40**	2	20	**Q30**	56-A4
32,6	13,6	**43**	4	55	**P4Q**	56-A4
32,6	14,2	**43**	5,4	77	**P5Q**	56-A4
32,6	12,5	**43**	5,4	68	**Q50**	56-A4
30,4	11,9	**46**	3,4	41	**Q45**	56-A4
23,3	14,8	**60**	2,8	41	**Q45**	56-A4
23,3	15,3	**60**	4	62	**Q50**	56-A4
23,3	15,9	**60,2**	3,5	55	**P4Q**	56-A4
23,3	18,3	**60,2**	4,2	77	**P5Q**	56-A4
23	13,4	**61**	1,5	20	**Q30**	56-A4
20,6	17,1	**68**	3,4	58	**Q50**	56-A4
20	16,6	**70**	1,8	30	**Q45**	56-A4
18,1	20,8	**77,4**	4,2	88	**P5Q**	56-A4
17,5	16,9	**80**	0,9	16	**Q30**	56-A4
17,5	19	**80**	3	57	**Q50**	56-A4
15,5	22,6	**90,3**	2,4	55	**P4Q**	56-A4
14	22	**100**	2,3	51	**Q50**	56-A4
13,7	22	**102**	1,3	29	**Q45**	56-A4
12,5	30,1	**112**	2,9	88	**P5Q**	56-A4
11,7	28	**120**	2	55	**P4Q**	56-A4
10	30,8	**140**	2,2	69	**43Q**	56-A4
9	38,2	**155**	2,3	88	**P5Q**	56-A4
8,8	34,3	**159**	1,6	55	**P4Q**	56-A4
7,6	39,9	**185**	1,9	77	**P5Q**	56-A4
7,1	40,9	**198**	1,3	55	**P4Q**	56-A4
7	42,2	**200**	1,6	69	**43Q**	56-A4
5,6	52,1	**252**	2,1	109	**53Q**	56-A4
5,6	51	**252**	4,5	230	**63Q**	56-A4
5,6	51	**252**	5,2	265	**64Q**	56-A4
5,4	51,1	**258**	1,1	55	**P4Q**	56-A4
5,4	53,4	**258**	1,4	77	**P5Q**	56-A4
5	55,4	**280**	1,2	69	**43Q**	56-A4
5	70,2	**280**	5,1	359	**74Q**	56-A4
4,8	56,5	**292**	1,2	66	**P5Q**	56-A4
3,9	66,5	**360**	1,6	109	**53Q**	56-A4
3,9	64,9	**360**	3,5	230	**63Q**	56-A4
3,9	66,5	**360**	4	265	**64Q**	56-A4
3,6	75,9	**392**	6,8	518	**84Q**	56-A4

P_1=0,06 кВт n_1=1400 мин$^{-1}$						
n_2 (мин$^{-1}$)	M_2 (Н·м)	i	fs	Mn (Н·м)	Редуктор	Габарит двигателя
3,5	81	**400**	4,4	359	**74Q**	56-A4
3,3	66,5	**420**	1	69	**43Q**	56-A4
2,8	86,5	**504**	3,1	265	**64Q**	56-A4
2,6	92,7	**540**	1,2	109	**53Q**	56-A4
2,6	87,9	**540**	2,6	230	**63Q**	56-A4
2,5	81,3	**560**	0,8	69	**43Q**	56-A4
2,5	108,4	**560**	3,3	359	**74Q**	56-A4
2,4	95,7	**588**	5,4	518	**84Q**	56-A4
1,9	114	**720**	1	109	**53Q**	56-A4
1,9	107,7	**720**	2,1	230	**63Q**	56-A4
1,9	109,8	**756**	2,4	265	**64Q**	56-A4
1,8	117,3	**784**	4,4	518	**84Q**	56-A4
1,7	151,5	**840**	2,4	359	**74Q**	56-A4
1,6	121,1	**860**	0,9	109	**53Q**	56-A4
1,4	137,5	**1008**	1,9	265	**64Q**	56-A4
1,4	150,4	**1036**	3,4	518	**84Q**	56-A4
1,3	175,8	**1080**	5,6	978	**15Q**	56-A4
1,3	142,6	**1080**	1,6	230	**63Q**	56-A4
1,3	182,3	**1120**	2	359	**74Q**	56-A4
1,2	142,6	**1200**	0,8	109	**53Q**	56-A4
1,1	170	**1288**	3	518	**84Q**	56-A4
1,1	198,7	**1290**	4,9	978	**15Q**	56-A4
1,1	175,8	**1332**	1,5	265	**64Q**	56-A4
1	171,1	**1440**	1,3	230	**63Q**	56-A4
0,9	240,9	**1480**	1,5	359	**74Q**	56-A4
0,8	204	**1656**	1,3	265	**64Q**	56-A4
0,8	237,6	**1800**	4,1	978	**15Q**	56-A4
0,8	267,2	**1840**	1,3	359	**74Q**	56-A4
0,7	241,5	**1960**	2,1	518	**84Q**	56-A4
0,7	269,3	**2040**	3,6	978	**15Q**	56-A4
0,6	247,1	**2160**	1,1	265	**64Q**	56-A4
0,6	295,7	**2400**	3,3	978	**15Q**	56-A4
0,6	295,7	**2400**	1,2	359	**74Q**	56-A4
0,6	277,2	**2520**	1	265	**64Q**	56-A4
0,5	277,8	**2745**	0,8	230	**63Q**	56-A4
0,5	320,3	**2800**	1,1	359	**74Q**	56-A4
0,5	314,2	**2856**	1,6	518	**84Q**	56-A4
0,5	343,2	**3000**	2,8	978	**15Q**	56-A4
0,3	269,3	**4080**	1,3	359	**74Q**	56-A4

P_1=0,09 кВт n_1=1400 мин$^{-1}$						
280	2,7	**5**	6,2	17	**Q30**	56-B4
200	3,8	**7**	4,5	17	**Q30**	56-B4
200	3,8	**7**	8	30	**Q45**	56-B4
140	5,2	**10**	3,3	17	**Q30**	56-B4
140	5,3	**10**	5,7	30	**Q45**	56-B4
100	7,2	**14**	4,2	30	**Q45**	56-B4
93,3	7,3	**15**	2,6	19	**Q30**	56-B4
70	9,4	**20**	2	19	**Q30**	56-B4

Выбор мотор-редукторов

P_1=0,09 кВт n_1=1400 мин$^{-1}$						
n_2 (мин$^{-1}$)	M_2 (Н·м)	i	fs	Mn (Н·м)	Редуктор	Габарит двигателя
66,7	9,4	**21**	4,3	41	**Q45**	56-B4
50	12,2	**28**	3,4	41	**Q45**	56-B4
46,7	12,5	**30**	1,7	21	**Q30**	56-B4
46,5	14,9	**30,1**	3,7	55	**P4Q**	56-B4
46,5	15,3	**30,1**	5	77	**P5Q**	56-B4
38,9	16,6	**36**	4,3	72	**Q50**	56-B4
37,8	15,6	**37**	2,6	41	**Q45**	56-B4
35	15,3	**40**	1,3	20	**Q30**	56-B4
32,6	20,7	**43**	2,7	55	**P4Q**	56-B4
32,6	21,6	**43**	3,6	77	**P5Q**	56-B4
32,6	19	**43**	3,6	68	**Q50**	56-B4
30,4	18,2	**46**	2,3	41	**Q45**	56-B4
23,3	22,5	**60**	1,8	41	**Q45**	56-B4
23,3	23,3	**60**	2,7	62	**Q50**	56-B4
23,3	24,2	**60,2**	2,3	55	**P4Q**	56-B4
23,3	27,8	**60,2**	2,8	77	**P5Q**	56-B4
23	20,4	**61**	1	20	**Q30**	56-B4
20,6	26	**68**	2,2	58	**Q50**	56-B4
20	25,3	**70**	1,2	30	**Q45**	56-B4
18,1	31,6	**77,4**	2,8	88	**P5Q**	56-B4
17,5	28,9	**80**	2	57	**Q50**	56-B4
15,5	34,5	**90,3**	1,6	55	**P4Q**	56-B4
14	33,5	**100**	1,5	51	**Q50**	56-B4
13,7	33,5	**102**	0,9	29	**Q45**	56-B4
12,5	45,8	**112**	1,9	88	**P5Q**	56-B4
11,7	42,6	**120**	1,3	55	**P4Q**	56-B4
10	46,9	**140**	1,5	69	**43Q**	56-B4
10	54,4	**140**	6,8	368	**84Q**	56-B4
9	58,2	**155**	1,5	88	**P5Q**	56-B4
8,8	52,2	**159**	1,1	55	**P4Q**	56-B4
7,6	60,7	**185**	1,3	77	**P5Q**	56-B4
7,1	68,3	**196**	5,4	368	**84Q**	56-B4
7,1	62,4	**198**	0,9	55	**P4Q**	56-B4
7	64,3	**200**	1,1	69	**43Q**	56-B4
5,6	79,4	**252**	1,4	109	**53Q**	56-B4
5,6	77,7	**252**	3	230	**63Q**	56-B4
5,6	77,7	**252**	3,4	265	**64Q**	56-B4
5,4	81,2	**258**	0,9	77	**P5Q**	56-B4
5	84,4	**280**	0,8	69	**43Q**	56-B4
5	106,9	**280**	3,4	359	**74Q**	56-B4
5	88,2	**280**	5,9	518	**84Q**	56-B4
4,8	86,1	**292**	0,8	66	**P5Q**	56-B4
3,9	101,3	**360**	1,1	109	**53Q**	56-B4
3,9	98,9	**360**	2,3	230	**63Q**	56-B4
3,9	101,3	**360**	2,6	265	**64Q**	56-B4
3,6	115,6	**392**	4,5	518	**84Q**	56-B4
3,5	123,3	**400**	2,9	359	**74Q**	56-B4
2,8	131,7	**504**	2	265	**64Q**	56-B4
2,6	141,1	**540**	0,8	109	**53Q**	56-B4
2,6	133,9	**540**	1,7	230	**63Q**	56-B4

P_1=0,09 кВт n_1=1400 мин$^{-1}$						
n_2 (мин$^{-1}$)	M_2 (Н·м)	i	fs	Mn (Н·м)	Редуктор	Габарит двигателя
2,5	165,1	**560**	2,2	359	**74Q**	56-B4
2,4	145,8	**588**	3,6	518	**84Q**	56-B4
1,9	164	**720**	1,4	230	**63Q**	56-B4
1,9	167,2	**756**	1,6	265	**64Q**	56-B4
1,8	178,6	**784**	2,9	518	**84Q**	56-B4
1,7	230,7	**840**	1,6	359	**74Q**	56-B4
1,4	209,4	**1008**	1,3	265	**64Q**	56-B4
1,4	229,1	**1036**	2,3	518	**84Q**	56-B4
1,3	267,7	**1080**	3,7	978	**15Q**	56-B4
1,3	217,1	**1080**	1,1	230	**63Q**	56-B4
1,3	277,6	**1120**	1,3	359	**74Q**	56-B4
1,1	258,9	**1288**	2	518	**84Q**	56-B4
1,1	302,5	**1290**	3,2	978	**15Q**	56-B4
1,1	267,7	**1332**	1	265	**64Q**	56-B4
1	260,5	**1440**	0,9	230	**63Q**	56-B4
0,9	366,9	**1480**	1	359	**74Q**	56-B4
0,8	310,7	**1656**	0,9	265	**64Q**	56-B4
0,8	361,8	**1800**	2,7	978	**15Q**	56-B4
0,8	406,8	**1840**	0,9	359	**74Q**	56-B4
0,7	367,7	**1960**	1,4	518	**84Q**	56-B4
0,7	410	**2040**	2,4	978	**15Q**	56-B4
0,6	450,2	**2400**	2,2	978	**15Q**	56-B4
0,6	450,2	**2400**	0,8	359	**74Q**	56-B4
0,5	478,4	**2856**	1,1	518	**84Q**	56-B4
0,5	522,6	**3000**	1,9	978	**15Q**	56-B4
0,3	410	**4080**	0,9	359	**74Q**	56-B4

P_1=0,12 кВт n_1=1400 мин$^{-1}$						
280	3,4	**5**	4,9	17	**Q30**	63-A4
200	4,7	**7**	3,6	17	**Q30**	63-A4
200	4,7	**7**	6,4	30	**Q45**	63-A4
140	6,6	**10**	2,6	17	**Q30**	63-A4
140	6,6	**10**	4,5	30	**Q45**	63-A4
100	9,1	**14**	3,3	30	**Q45**	63-A4
100	9,3	**14**	7,3	68	**Q50**	63-A4
93,3	9,2	**15**	2,1	19	**Q30**	63-A4
77,8	11,3	**18**	5,5	62	**Q50**	63-A4
70	11,8	**20**	1,6	19	**Q30**	63-A4
66,7	11,8	**21**	3,5	41	**Q45**	63-A4
53,8	15,1	**26**	4,4	66	**Q50**	63-A4
50	15,3	**28**	2,7	41	**Q45**	63-A4
46,7	15,6	**30**	1,3	21	**Q30**	63-A4
46,7	17,6	**30**	4,1	72	**Q50**	63-A4
46,5	18,7	**30,1**	2,9	55	**P4Q**	63-A4
46,5	19,2	**30,1**	4	77	**P5Q**	63-A4
38,9	20,9	**36**	3,5	72	**Q50**	63-A4
37,8	19,6	**37**	2,1	41	**Q45**	63-A4
35	19,2	**40**	1	20	**Q30**	63-A4
32,6	26	**43**	2,1	55	**P4Q**	63-A4

Выбор мотор-редукторов

2

P_1=0,12 кВт n_1=1400 мин$^{-1}$						
n_2 (мин$^{-1}$)	M_2 (Н·м)	i	fs	Mn (Н·м)	Редуктор	Габарит двигателя
32,6	27,1	**43**	2,8	77	**P5Q**	63-A4
32,6	23,8	**43**	2,9	68	**Q50**	63-A4
31,1	24,9	**45**	5,4	135	**Q63**	63-A4
30,4	22,8	**46**	1,8	41	**Q45**	63-A4
23,3	28,2	**60**	1,5	41	**Q45**	63-A4
23,3	29,2	**60**	2,1	62	**Q50**	63-A4
23,3	30,3	**60,2**	1,8	55	**P4Q**	63-A4
23,3	34,9	**60,2**	2,2	77	**P5Q**	63-A4
23	25,6	**61**	0,8	20	**Q30**	63-A4
20,9	33,8	**67**	3,7	124	**Q63**	63-A4
20,6	32,6	**68**	1,8	58	**Q50**	63-A4
20	31,8	**70**	0,9	30	**Q45**	63-A4
18,1	39,7	**77,4**	2,2	88	**P5Q**	63-A4
17,5	36,3	**80**	1,6	57	**Q50**	63-A4
17,5	38,3	**80**	3,1	119	**Q63**	63-A4
15,5	43,2	**90,3**	1,3	55	**P4Q**	63-A4
14,9	41,1	**94**	2,9	119	**Q63**	63-A4
14	42	**100**	1,2	51	**Q50**	63-A4
12,5	57,4	**112**	1,5	88	**P5Q**	63-A4
11,7	53,4	**120**	1	55	**P4Q**	63-A4
10,1	78,2	**139**	2,4	187	**P6Q**	63-A4
10	58,8	**140**	1,2	69	**43Q**	63-A4
10	68,2	**140**	5,4	368	**84Q**	63-A4
9	72,9	**155**	1,2	88	**P5Q**	63-A4
8,9	76,5	**157**	3,3	252	**P7Q**	63-A4
8,8	65,4	**159**	0,8	55	**P4Q**	63-A4
8,4	85,1	**166**	2,2	187	**P6Q**	63-A4
8	109,4	**176**	7,3	803	**P1Q**	63-A4
8	93,1	**176**	4,7	440	**P8Q**	63-A4
7,6	76,1	**185**	1	77	**P5Q**	63-A4
7,6	85,5	**185**	3,5	296	**P7Q**	63-A4
7,1	85,6	**196**	4,3	368	**84Q**	63-A4
7	80,6	**200**	0,9	69	**43Q**	63-A4
6,7	125,8	**208**	5,2	660	**P1Q**	63-A4
6,7	103,1	**208**	1,6	165	**P6Q**	63-A4
6,6	107,4	**213**	3,8	407	**P8Q**	63-A4
6,1	95,1	**231**	3,1	296	**P7Q**	63-A4
5,8	106,8	**240**	3,9	418	**P8Q**	63-A4
5,7	142	**245**	4,6	660	**P1Q**	63-A4
5,6	99,5	**252**	1,1	109	**53Q**	63-A4
5,6	97,4	**252**	2,4	230	**63Q**	63-A4
5,6	97,4	**252**	2,7	265	**64Q**	63-A4
5,4	101,9	**258**	0,8	77	**P5Q**	63-A4
5,1	109,4	**277**	2,7	296	**P7Q**	63-A4
5	134,1	**280**	2,7	359	**74Q**	63-A4
5	110,5	**280**	4,7	518	**84Q**	63-A4
4,7	169,1	**296**	3,5	594	**P1Q**	63-A4
4,7	123,5	**300**	7,9	978	**15Q**	63-A4
4,5	132,8	**310**	1,2	165	**P6Q**	63-A4
4,3	146	**328**	2,9	418	**P8Q**	63-A4

P_1=0,12 кВт n_1=1400 мин$^{-1}$						
n_2 (мин$^{-1}$)	M_2 (Н·м)	i	fs	Mn (Н·м)	Редуктор	Габарит двигателя
4,2	193,6	**334**	3,4	660	**P1Q**	63-A4
3,9	127	**360**	0,9	109	**53Q**	63-A4
3,9	124	**360**	1,9	230	**63Q**	63-A4
3,9	127	**360**	2,1	265	**64Q**	63-A4
3,8	149,2	**370**	1,1	165	**P6Q**	63-A4
3,7	136,5	**378**	2,2	296	**P7Q**	63-A4
3,6	144,9	**392**	3,6	518	**84Q**	63-A4
3,5	154,6	**400**	2,3	359	**74Q**	63-A4
3,5	230,2	**403**	2,6	594	**P1Q**	63-A4
3,3	165,8	**420**	5,9	978	**15Q**	63-A4
3,3	184,3	**422**	2,1	385	**P8Q**	63-A4
3,2	153,1	**434**	0,9	138	**P6Q**	63-A4
3	176,1	**466**	1,9	330	**P8Q**	63-A4
2,8	165,1	**504**	1,6	265	**64Q**	63-A4
2,6	284,4	**529**	1,9	550	**P1Q**	63-A4
2,6	190,5	**540**	5,1	978	**15Q**	63-A4
2,6	167,8	**540**	1,4	230	**63Q**	63-A4
2,5	207	**560**	1,7	359	**74Q**	63-A4
2,4	182,8	**588**	2,8	518	**84Q**	63-A4
2,3	203,3	**605**	1,6	330	**P8Q**	63-A4
2,2	309,3	**624**	1,7	528	**P1Q**	63-A4
1,9	205,6	**720**	1,1	230	**63Q**	63-A4
1,9	209,6	**756**	1,3	265	**64Q**	63-A4
1,8	249	**780**	3,9	978	**15Q**	63-A4
1,8	223,9	**784**	2,3	518	**84Q**	63-A4
1,7	289,3	**840**	1,2	359	**74Q**	63-A4
1,4	262,5	**1008**	1	265	**64Q**	63-A4
1,4	287,2	**1036**	1,8	518	**84Q**	63-A4
1,3	335,7	**1080**	2,9	978	**15Q**	63-A4
1,3	272,2	**1080**	0,8	230	**63Q**	63-A4
1,3	348,1	**1120**	1	359	**74Q**	63-A4
1,1	324,6	**1288**	1,6	518	**84Q**	63-A4
1,1	379,3	**1290**	2,6	978	**15Q**	63-A4
1,1	335,7	**1332**	0,8	265	**64Q**	63-A4
0,9	460	**1480**	0,8	359	**74Q**	63-A4
0,8	453,6	**1800**	2,2	978	**15Q**	63-A4
0,7	461	**1960**	1,1	518	**84Q**	63-A4
0,7	514,1	**2040**	1,9	978	**15Q**	63-A4
0,6	564,5	**2400**	1,7	978	**15Q**	63-A4
0,5	599,8	**2856**	0,9	518	**84Q**	63-A4
0,5	655,2	**3000**	1,5	978	**15Q**	63-A4

P_1=0,18 кВт n_1=1400 мин$^{-1}$						
280	5,3	**5**	3,2	17	**Q30**	63-B4
200	7,3	**7**	2,3	17	**Q30**	63-B4
200	7,3	**7**	4,1	30	**Q45**	63-B4
200	7,5	**7**	7,6	57	**Q50**	63-B4
140	10,1	**10**	1,7	17	**Q30**	63-B4
140	10,3	**10**	2,9	30	**Q45**	63-B4

Выбор мотор-редукторов

P_1=0,18 кВт n_1=1400 мин$^{-1}$						
n_2 (мин$^{-1}$)	M_2 (Н·м)	i	fs	Mn (Н·м)	Редуктор	Габарит двигателя
140	10,4	**10**	6	62	**Q50**	63-B4
100	14	**14**	2,1	30	**Q45**	63-B4
100	14,4	**14**	4,7	68	**Q50**	63-B4
93,3	14,2	**15**	1,3	19	**Q30**	63-B4
77,8	17,6	**18**	3,5	62	**Q50**	63-B4
70	18,2	**20**	1	19	**Q30**	63-B4
66,7	18,3	**21**	2,2	41	**Q45**	63-B4
53,8	23,3	**26**	2,8	66	**Q50**	63-B4
50	23,7	**28**	1,7	41	**Q45**	63-B4
46,7	24,2	**30**	0,9	21	**Q30**	63-B4
46,7	27,3	**30**	2,6	72	**Q50**	63-B4
46,5	29	**30,1**	1,9	55	**P4Q**	63-B4
46,5	29,7	**30,1**	2,6	77	**P5Q**	63-B4
38,9	32,3	**36**	2,2	72	**Q50**	63-B4
37,8	30,3	**37**	1,4	41	**Q45**	63-B4
32,6	40,2	**43**	1,4	55	**P4Q**	63-B4
32,6	41,9	**43**	1,8	77	**P5Q**	63-B4
32,6	36,9	**43**	1,8	68	**Q50**	63-B4
31,1	38,6	**45**	3,5	135	**Q63**	63-B4
30,4	35,3	**46**	1,2	41	**Q45**	63-B4
23,3	43,7	**60**	0,9	41	**Q45**	63-B4
23,3	45,2	**60**	1,4	62	**Q50**	63-B4
23,3	47	**60,2**	1,2	55	**P4Q**	63-B4
23,3	54	**60,2**	1,4	77	**P5Q**	63-B4
20,9	52,3	**67**	2,4	124	**Q63**	63-B4
20,6	50,4	**68**	1,2	58	**Q50**	63-B4
18,1	61,4	**77,4**	1,4	88	**P5Q**	63-B4
17,5	56,2	**80**	1	57	**Q50**	63-B4
17,5	59,3	**80**	2	119	**Q63**	63-B4
15,5	66,9	**90,3**	0,8	55	**P4Q**	63-B4
14,9	63,5	**94**	1,9	119	**Q63**	63-B4
14	65	**100**	0,8	51	**Q50**	63-B4
12,5	88,8	**112**	1	88	**P5Q**	63-B4
10,1	121,1	**139**	1,5	187	**P6Q**	63-B4
10	91	**140**	0,8	69	**43Q**	63-B4
10	105,6	**140**	3,5	368	**84Q**	63-B4
9	112,8	**155**	0,8	88	**P5Q**	63-B4
8,9	118,4	**157**	2,1	252	**P7Q**	63-B4
8,4	131,6	**166**	1,4	187	**P6Q**	63-B4
8	169,3	**176**	4,7	803	**P1Q**	63-B4
8	144,1	**176**	3,1	440	**P8Q**	63-B4
7,6	132,3	**185**	2,2	296	**P7Q**	63-B4
7,1	132,5	**196**	2,8	368	**84Q**	63-B4
6,7	194,7	**208**	3,4	660	**P1Q**	63-B4
6,7	159,5	**208**	1	165	**P6Q**	63-B4
6,7	150,2	**210**	5,7	863	**15Q**	63-B4
6,6	166,1	**213**	2,4	407	**P8Q**	63-B4
6,1	147,1	**231**	2	296	**P7Q**	63-B4
5,8	165,4	**240**	2,5	418	**P8Q**	63-B4
5,7	219,8	**245**	3	660	**P1Q**	63-B4

P_1=0,18 кВт n_1=1400 мин$^{-1}$						
n_2 (мин$^{-1}$)	M_2 (Н·м)	i	fs	Mn (Н·м)	Редуктор	Габарит двигателя
5,6	150,7	**252**	1,5	230	**63Q**	63-B4
5,6	150,7	**252**	1,8	265	**64Q**	63-B4
5,1	169,2	**277**	1,7	296	**P7Q**	63-B4
5	207,5	**280**	1,7	359	**74Q**	63-B4
5	171,1	**280**	3	518	**84Q**	63-B4
4,7	261,7	**296**	2,3	594	**P1Q**	63-B4
4,7	191,1	**300**	5,1	978	**15Q**	63-B4
4,5	205,5	**310**	0,8	165	**P6Q**	63-B4
4,3	226	**328**	1,8	418	**P8Q**	63-B4
4,2	299,6	**334**	2,2	660	**P1Q**	63-B4
3,9	191,9	**360**	1,2	230	**63Q**	63-B4
3,9	196,6	**360**	1,3	265	**64Q**	63-B4
3,7	211,3	**378**	1,4	296	**P7Q**	63-B4
3,6	224,2	**392**	2,3	518	**84Q**	63-B4
3,5	239,2	**400**	1,5	359	**74Q**	63-B4
3,5	356,3	**403**	1,7	594	**P1Q**	63-B4
3,3	256,6	**420**	3,8	978	**15Q**	63-B4
3,3	285,3	**422**	1,3	385	**P8Q**	63-B4
3	272,6	**466**	1,2	330	**P8Q**	63-B4
2,8	255,5	**504**	1	265	**64Q**	63-B4
2,6	440,1	**529**	1,2	550	**P1Q**	63-B4
2,6	294,8	**540**	3,3	978	**15Q**	63-B4
2,6	259,7	**540**	0,9	230	**63Q**	63-B4
2,5	320,3	**560**	1,1	359	**74Q**	63-B4
2,4	282,8	**588**	1,8	518	**84Q**	63-B4
2,3	314,6	**605**	1	330	**P8Q**	63-B4
2,2	478,6	**624**	1,1	528	**P1Q**	63-B4
1,9	324,3	**756**	0,8	265	**64Q**	63-B4
1,8	385,3	**780**	2,5	978	**15Q**	63-B4
1,8	346,5	**784**	1,5	518	**84Q**	63-B4
1,7	447,7	**840**	0,8	359	**74Q**	63-B4
1,4	444,4	**1036**	1,2	518	**84Q**	63-B4
1,3	519,5	**1080**	1,9	978	**15Q**	63-B4
1,1	502,3	**1288**	1	518	**84Q**	63-B4
1,1	587	**1290**	1,7	978	**15Q**	63-B4
0,8	702	**1800**	1,4	978	**15Q**	63-B4
0,7	795,6	**2040**	1,2	978	**15Q**	63-B4
0,6	873,6	**2400**	1,1	978	**15Q**	63-B4
0,5	1014	**3000**	1	978	**15Q**	63-B4

P_1=0,25 кВт n_1=1400 мин$^{-1}$						
200	9,5	**7**	3,2	30	**Q45**	71-A4
200	9,8	**7**	5,8	57	**Q50**	71-A4
140	13,4	**10**	2,2	30	**Q45**	71-A4
140	13,6	**10**	4,6	62	**Q50**	71-A4
100	18,3	**14**	1,6	30	**Q45**	71-A4
100	18,8	**14**	3,6	68	**Q50**	71-A4
93,3	20,1	**15**	6,9	138	**Q63**	71-A4
77,8	23	**18**	2,7	62	**Q50**	71-A4

Выбор мотор-редукторов

2

P_1=0,25 кВт n_1=1400 мин$^{-1}$						
n_2 (мин$^{-1}$)	M_2 (Н·м)	i	fs	Mn (Н·м)	Редуктор	Габарит двигателя
73,7	25,2	**19**	5,5	138	**Q63**	71-A4
66,7	23,9	**21**	1,7	41	**Q45**	71-A4
58,3	30,6	**24**	4,6	142	**Q63**	71-A4
56	34	**25**	7,4	250	**Q75**	71-A4
53,8	30,5	**26**	2,2	66	**Q50**	71-A4
50	30,9	**28**	1,3	41	**Q45**	71-A4
46,8	37,6	**29,9**	4,4	165	**P6Q**	71-A4
46,7	35,7	**30**	2	72	**Q50**	71-A4
46,7	37,7	**30**	3,9	146	**Q63**	71-A4
46,5	37,9	**30,1**	1,5	55	**P4Q**	71-A4
46,5	38,9	**30,1**	2	77	**P5Q**	71-A4
45,2	40,6	**31**	6,7	270	**Q75**	71-A4
38,9	42,2	**36**	1,7	72	**Q50**	71-A4
38,9	41,6	**36**	3,5	147	**Q63**	71-A4
37,8	39,6	**37**	1	41	**Q45**	71-A4
37,1	46,8	**37,7**	3,5	165	**P6Q**	71-A4
36,8	45,9	**38**	7,3	336	**Q85**	71-A4
35	49	**40**	5,2	255	**Q75**	71-A4
32,6	52,6	**43**	1	55	**P4Q**	71-A4
32,6	54,8	**43**	1,4	77	**P5Q**	71-A4
32,6	48,2	**43**	1,4	68	**Q50**	71-A4
31,1	50,5	**45**	2,7	135	**Q63**	71-A4
30,4	46,1	**46**	0,9	41	**Q45**	71-A4
30,4	53,2	**46**	6,1	326	**Q85**	71-A4
29,7	56	**47,1**	3,3	187	**P6Q**	71-A4
28	57,8	**50**	3,8	220	**Q75**	71-A4
26,9	58,3	**52**	5	289	**Q85**	71-A4
24,7	61,6	**56,6**	3	187	**P6Q**	71-A4
23,5	68	**59,7**	6,1	418	**P8Q**	71-A4
23,3	59,2	**60**	1	62	**Q50**	71-A4
23,3	66,3	**60**	3	200	**Q75**	71-A4
23,3	61,4	**60,2**	0,9	55	**P4Q**	71-A4
23,3	70,6	**60,2**	1,1	77	**P5Q**	71-A4
22,3	82,3	**62,9**	3,5	286	**P7Q**	71-A4
21,9	75,1	**64**	7,1	536	**Q11**	71-A4
20,9	68,3	**67**	1,8	124	**Q63**	71-A4
20,9	74	**67**	3,9	289	**Q85**	71-A4
20,6	65,9	**68**	0,9	58	**Q50**	71-A4
19,8	74,5	**70,7**	2,5	187	**P6Q**	71-A4
19,4	78,7	**72,3**	5,2	407	**P8Q**	71-A4
18,9	73	**74**	3,7	268	**Q85**	71-A4
18,1	80,3	**77,4**	1,1	88	**P5Q**	71-A4
17,8	97,4	**78,5**	2,9	286	**P7Q**	71-A4
17,5	73,4	**80**	0,8	57	**Q50**	71-A4
17,5	77,5	**80**	1,5	119	**Q63**	71-A4
17,5	80,2	**80**	2,2	180	**Q75**	71-A4
17,1	84,7	**81,7**	4,9	418	**P8Q**	71-A4
16,8	97,6	**83,2**	6,8	660	**P1Q**	71-A4
16,7	92,8	**84**	5,3	494	**Q11**	71-A4
15,9	109	**87,8**	1,7	187	**P6Q**	71-A4

P_1=0,25 кВт n_1=1400 мин$^{-1}$						
n_2 (мин$^{-1}$)	M_2 (Н·м)	i	fs	Mn (Н·м)	Редуктор	Габарит двигателя
14,9	83,1	**94**	1,4	119	**Q63**	71-A4
14,9	110,5	**94,2**	2,8	310	**P7Q**	71-A4
14,6	86,5	**96**	2,8	242	**Q85**	71-A4
14,1	101	**99**	4,8	483	**Q11**	71-A4
14	93,5	**100**	1,6	150	**Q75**	71-A4
13,9	116,2	**100,5**	5,1	594	**P1Q**	71-A4
13,3	107,1	**105**	3,6	385	**P8Q**	71-A4
12,6	134	**111**	1,4	187	**P6Q**	71-A4
12,5	116,1	**112**	0,8	88	**P5Q**	71-A4
11,4	154,7	**123**	6,3	972	**Q13+511A**	71-A4
11,1	134,9	**126**	2,2	296	**P7Q**	71-A4
10,6	143,6	**132**	3,8	550	**P1Q**	71-A4
10,1	158,3	**139**	1,2	187	**P6Q**	71-A4
10	138	**140**	2,7	368	**84Q**	71-A4
8,9	154,8	**157**	1,6	252	**P7Q**	71-A4
8,4	172,1	**166**	1,1	187	**P6Q**	71-A4
8,4	208,8	**166**	4,7	972	**Q13+511A**	71-A4
8	221,4	**176**	3,6	803	**P1Q**	71-A4
8	188,5	**176**	2,3	440	**P8Q**	71-A4
7,6	173	**185**	1,7	296	**P7Q**	71-A4
7,1	173,3	**196**	2,1	368	**84Q**	71-A4
6,7	254,6	**208**	2,6	660	**P1Q**	71-A4
6,7	208,6	**208**	0,8	165	**P6Q**	71-A4
6,7	196,4	**210**	4,4	863	**15Q**	71-A4
6,6	217,3	**213**	1,9	407	**P8Q**	71-A4
6,5	271,7	**216**	3,6	972	**Q13+511A**	71-A4
6,1	192,4	**231**	1,5	296	**P7Q**	71-A4
5,8	216,2	**240**	1,9	418	**P8Q**	71-A4
5,7	287,4	**245**	2,3	660	**P1Q**	71-A4
5,6	197,1	**252**	1,3	265	**64Q**	71-A4
5,3	332,1	**264**	2,9	972	**Q13+511A**	71-A4
5,1	221,3	**277**	1,3	296	**P7Q**	71-A4
5	271,3	**280**	1,3	359	**74Q**	71-A4
5	223,7	**280**	2,3	518	**84Q**	71-A4
4,7	342,2	**296**	1,7	594	**P1Q**	71-A4
4,7	249,9	**300**	3,9	978	**15Q**	71-A4
4,4	386,8	**316**	2,4	928	**Q13+511A**	71-A4
4,3	295,5	**328**	1,4	418	**P8Q**	71-A4
4,2	391,8	**334**	1,7	660	**P1Q**	71-A4
3,9	257	**360**	1	265	**64Q**	71-A4
3,7	276,3	**378**	1,1	296	**P7Q**	71-A4
3,7	480,6	**382**	2	972	**Q13+511A**	71-A4
3,6	293,2	**392**	1,8	518	**84Q**	71-A4
3,5	312,8	**400**	1,1	359	**74Q**	71-A4
3,5	465,9	**403**	1,3	594	**P1Q**	71-A4
3,3	335,6	**420**	2,9	978	**15Q**	71-A4
3,3	373	**422**	1	385	**P8Q**	71-A4
3,1	560,6	**458**	1,7	928	**Q13+511A**	71-A4
3	356,5	**466**	0,9	330	**P8Q**	71-A4
2,8	334,2	**504**	0,8	265	**64Q**	71-A4

Выбор мотор-редукторов

P_1=0,25 кВт n_1=1400 мин$^{-1}$						
n_2 (мин$^{-1}$)	M_2 (Н·м)	i	fs	Mn (Н·м)	Редуктор	Габарит двигателя
2,7	660,5	**525**	1,5	972	**Q13+511A**	71-A4
2,6	575,6	**529**	1	550	**P1Q**	71-A4
2,6	385,6	**540**	2,5	978	**15Q**	71-A4
2,5	418,9	**560**	0,9	359	**74Q**	71-A4
2,4	369,9	**588**	1,4	518	**84Q**	71-A4
2,3	411,4	**605**	0,8	330	**P8Q**	71-A4
2,2	625,9	**624**	0,8	528	**P1Q**	71-A4
2,2	771,1	**630**	1,2	928	**Q13+511A**	71-A4
1,8	503,9	**780**	1,9	978	**15Q**	71-A4
1,8	453,2	**784**	1,1	518	**84Q**	71-A4
1,7	956,8	**840**	0,9	853	**Q13+511A**	71-A4
1,4	581,2	**1036**	0,9	518	**84Q**	71-A4
1,3	679,3	**1080**	1,4	978	**15Q**	71-A4
1,1	656,9	**1288**	0,8	518	**84Q**	71-A4
1,1	767,6	**1290**	1,3	978	**15Q**	71-A4
0,8	918	**1800**	1,1	978	**15Q**	71-A4
0,7	1040,4	**2040**	0,9	978	**15Q**	71-A4
0,6	1142,4	**2400**	0,9	978	**15Q**	71-A4

P_1=0,37 кВт n_1=1400 мин$^{-1}$						
200	14,1	**7**	2,1	30	**Q45**	71-B4
200	14,5	**7**	3,9	57	**Q50**	71-B4
140	19,9	**10**	1,5	30	**Q45**	71-B4
140	20,2	**10**	3,1	62	**Q50**	71-B4
140	20,4	**10**	6,6	134	**Q63**	71-B4
100	27,2	**14**	1,1	30	**Q45**	71-B4
100	27,9	**14**	2,4	68	**Q50**	71-B4
93,3	29,9	**15**	4,6	138	**Q63**	71-B4
77,8	34	**18**	1,8	62	**Q50**	71-B4
73,7	37,3	**19**	3,7	138	**Q63**	71-B4
66,7	35,5	**21**	1,2	41	**Q45**	71-B4
58,3	45,4	**24**	3,1	142	**Q63**	71-B4
56	50,4	**25**	5	250	**Q75**	71-B4
53,8	45,2	**26**	1,5	66	**Q50**	71-B4
50	45,9	**28**	0,9	41	**Q45**	71-B4
46,8	55,8	**29,9**	3	165	**P6Q**	71-B4
46,7	52,9	**30**	1,4	72	**Q50**	71-B4
46,7	55,9	**30**	2,6	146	**Q63**	71-B4
46,5	56,1	**30,1**	1	55	**P4Q**	71-B4
46,5	57,6	**30,1**	1,3	77	**P5Q**	71-B4
45,2	60,2	**31**	4,5	270	**Q75**	71-B4
38,9	62,6	**36**	1,2	72	**Q50**	71-B4
38,9	61,7	**36**	2,4	147	**Q63**	71-B4
37,1	69,4	**37,7**	2,4	165	**P6Q**	71-B4
36,8	68	**38**	4,9	336	**Q85**	71-B4
35	72,6	**40**	3,5	255	**Q75**	71-B4
32,6	81,3	**43**	0,9	77	**P5Q**	71-B4
32,6	71,5	**43**	1	68	**Q50**	71-B4
31,1	74,8	**45**	1,8	135	**Q63**	71-B4

P_1=0,37 кВт n_1=1400 мин$^{-1}$						
n_2 (мин$^{-1}$)	M_2 (Н·м)	i	fs	Mn (Н·м)	Редуктор	Габарит двигателя
30,4	78,8	**46**	4,1	326	**Q85**	71-B4
29,7	83,1	**47,1**	2,3	187	**P6Q**	71-B4
28	85,7	**50**	2,6	220	**Q75**	71-B4
26,9	86,5	**52**	3,3	289	**Q85**	71-B4
24,7	91,3	**56,6**	2	187	**P6Q**	71-B4
23,5	100,8	**59,7**	4,1	418	**P8Q**	71-B4
23,3	98,3	**60**	2	200	**Q75**	71-B4
22,3	122,1	**62,9**	2,3	286	**P7Q**	71-B4
21,9	111,3	**64**	4,8	536	**Q11**	71-B4
20,9	101,3	**67**	1,2	124	**Q63**	71-B4
20,9	109,7	**67**	2,6	289	**Q85**	71-B4
19,8	110,5	**70,7**	1,7	187	**P6Q**	71-B4
19,4	116,6	**72,3**	3,5	407	**P8Q**	71-B4
18,9	108,2	**74**	2,5	268	**Q85**	71-B4
17,8	144,4	**78,5**	2	286	**P7Q**	71-B4
17,5	114,9	**80**	1	119	**Q63**	71-B4
17,5	118,9	**80**	1,5	180	**Q75**	71-B4
17,1	125,6	**81,7**	3,3	418	**P8Q**	71-B4
16,8	144,7	**83,2**	4,6	660	**P1Q**	71-B4
16,7	137,6	**84**	3,6	494	**Q11**	71-B4
15,9	161,5	**87,8**	1,2	187	**P6Q**	71-B4
14,9	123,2	**94**	1	119	**Q63**	71-B4
14,9	163,8	**94,2**	1,9	310	**P7Q**	71-B4
14,6	128,2	**96**	1,9	242	**Q85**	71-B4
14,1	149,7	**99**	3,2	483	**Q11**	71-B4
14	138,6	**100**	1,1	150	**Q75**	71-B4
13,9	172,2	**100,5**	3,4	594	**P1Q**	71-B4
13,3	158,8	**105**	2,4	385	**P8Q**	71-B4
12,6	198,6	**111**	0,9	187	**P6Q**	71-B4
11,4	229,4	**123**	4,2	972	**Q13+511A**	71-B4
11,1	200	**126**	1,5	296	**P7Q**	71-B4
10,6	212,9	**132**	2,6	550	**P1Q**	71-B4
10,1	234,7	**139**	0,8	187	**P6Q**	71-B4
10	204,6	**140**	1,8	368	**84Q**	71-B4
8,9	229,5	**157**	1,1	252	**P7Q**	71-B4
8,4	309,6	**166**	3,1	972	**Q13+511A**	71-B4
8	328,2	**176**	2,4	803	**P1Q**	71-B4
8	279,4	**176**	1,6	440	**P8Q**	71-B4
7,6	256,4	**185**	1,2	296	**P7Q**	71-B4
7,1	256,8	**196**	1,4	368	**84Q**	71-B4
6,7	377,4	**208**	1,7	660	**P1Q**	71-B4
6,7	291,1	**210**	3	863	**15Q**	71-B4
6,6	322,1	**213**	1,3	407	**P8Q**	71-B4
6,5	402,8	**216**	2,4	972	**Q13+511A**	71-B4
6,1	285,2	**231**	1	296	**P7Q**	71-B4
5,8	320,5	**240**	1,3	418	**P8Q**	71-B4
5,7	426	**245**	1,5	660	**P1Q**	71-B4
5,6	292,1	**252**	0,9	265	**64Q**	71-B4
5,3	492,3	**264**	2	972	**Q13+511A**	71-B4
5,1	328,1	**277**	0,9	296	**P7Q**	71-B4

Выбор мотор-редукторов

2

P_1=0,37 кВт n_1=1400 мин$^{-1}$						
n_2 (мин$^{-1}$)	M_2 (Н·м)	i	fs	Mn (Н·м)	Редуктор	Габарит двигателя
5	402,2	**280**	0,9	359	**74Q**	71-B4
5	331,6	**280**	1,6	518	**84Q**	71-B4
4,7	507,2	**296**	1,2	594	**P1Q**	71-B4
4,7	370,4	**300**	2,6	978	**15Q**	71-B4
4,4	573,4	**316**	1,6	928	**Q13+511A**	71-B4
4,3	438,1	**328**	1	418	**P8Q**	71-B4
4,2	580,8	**334**	1,1	660	**P1Q**	71-B4
3,7	712,4	**382**	1,4	972	**Q13+511A**	71-B4
3,6	434,6	**392**	1,2	518	**84Q**	71-B4
3,5	463,7	**400**	0,8	359	**74Q**	71-B4
3,5	690,6	**403**	0,9	594	**P1Q**	71-B4
3,3	497,4	**420**	2	978	**15Q**	71-B4
3,1	831	**458**	1,1	928	**Q13+511A**	71-B4
2,7	979	**525**	1	972	**Q13+511A**	71-B4
2,6	571,5	**540**	1,7	978	**15Q**	71-B4
2,4	548,3	**588**	0,9	518	**84Q**	71-B4
2,2	1143,1	**630**	0,8	928	**Q13+511A**	71-B4
1,8	746,9	**780**	1,3	978	**15Q**	71-B4
1,8	671,7	**784**	0,8	518	**84Q**	71-B4
1,3	1007	**1080**	1	978	**15Q**	71-B4
1,1	1137,8	**1290**	0,9	978	**15Q**	71-B4

P_1=0,55 кВт n_1=1400 мин$^{-1}$						
200	21,6	**7**	2,6	57	**Q50**	80-A4
200	21,9	**7**	5,7	125	**Q63**	80-A4
200	23,8	**7**	8	190	**Q75**	80-A4
140	30,2	**10**	2,1	62	**Q50**	80-A4
140	30,5	**10**	4,4	134	**Q63**	80-A4
140	33,2	**10**	6,9	230	**Q75**	80-A4
100	41,7	**14**	1,6	68	**Q50**	80-A4
100	41,2	**14**	7,4	305	**Q85**	80-A4
93,3	44,7	**15**	3,1	138	**Q63**	80-A4
93,3	48,1	**15**	5,2	250	**Q75**	80-A4
77,8	50,9	**18**	1,2	62	**Q50**	80-A4
73,7	55,9	**19**	2,5	138	**Q63**	80-A4
70	62,6	**20**	4	250	**Q75**	80-A4
70	59,6	**20**	4,9	294	**Q85**	80-A4
63,6	64,7	**22**	4,5	294	**Q85**	80-A4
60,9	69,4	**23**	7,4	515	**Q11**	80-A4
58,3	67,9	**24**	2,1	142	**Q63**	80-A4
56	75,4	**25**	3,3	250	**Q75**	80-A4
53,8	67,6	**26**	1	66	**Q50**	80-A4
50	79,2	**28**	4,4	347	**Q85**	80-A4
46,8	83,4	**29,9**	2	165	**P6Q**	80-A4
46,7	86	**30**	7,6	651	**Q11**	80-A4
46,7	79,2	**30**	0,9	72	**Q50**	80-A4
46,7	83,7	**30**	1,7	146	**Q63**	80-A4
45,2	90	**31**	3	270	**Q75**	80-A4
38,9	92,3	**36**	1,6	147	**Q63**	80-A4

P_1=0,55 кВт n_1=1400 мин$^{-1}$						
n_2 (мин$^{-1}$)	M_2 (Н·м)	i	fs	Mn (Н·м)	Редуктор	Габарит двигателя
37,1	103,8	**37,7**	1,6	165	**P6Q**	80-A4
36,8	107,4	**38**	6	641	**Q11**	80-A4
36,8	101,7	**38**	3,3	336	**Q85**	80-A4
35	108,6	**40**	2,3	255	**Q75**	80-A4
31,1	123,8	**45**	4,8	599	**Q11**	80-A4
31,1	112	**45**	1,2	135	**Q63**	80-A4
30,4	117,9	**46**	2,8	326	**Q85**	80-A4
29,7	124,3	**47,1**	1,5	187	**P6Q**	80-A4
28	128,2	**50**	1,7	220	**Q75**	80-A4
26,9	129,4	**52**	2,2	289	**Q85**	80-A4
26,4	139,9	**53**	4,4	620	**Q11**	80-A4
24,7	136,6	**56,6**	1,4	187	**P6Q**	80-A4
23,5	150,8	**59,7**	2,8	418	**P8Q**	80-A4
23,3	147	**60**	1,4	200	**Q75**	80-A4
22,3	182,6	**62,9**	1,6	286	**P7Q**	80-A4
21,9	166,5	**64**	3,2	536	**Q11**	80-A4
20,9	151,6	**67**	0,8	124	**Q63**	80-A4
20,9	164,2	**67**	1,8	289	**Q85**	80-A4
19,8	165,3	**70,7**	1,1	187	**P6Q**	80-A4
19,4	174,4	**72,3**	2,3	407	**P8Q**	80-A4
18,9	161,8	**74**	1,7	268	**Q85**	80-A4
17,8	216	**78,5**	1,3	286	**P7Q**	80-A4
17,5	177,9	**80**	1	180	**Q75**	80-A4
17,1	187,9	**81,7**	2,2	418	**P8Q**	80-A4
16,8	216,4	**83,2**	3	660	**P1Q**	80-A4
16,7	205,8	**84**	2,4	494	**Q11**	80-A4
15,9	241,6	**87,8**	0,8	187	**P6Q**	80-A4
14,9	245	**94,2**	1,3	310	**P7Q**	80-A4
14,6	191,8	**96**	1,3	242	**Q85**	80-A4
14,1	223,9	**99**	2,2	483	**Q11**	80-A4
13,9	257,6	**100,5**	2,3	594	**P1Q**	80-A4
13,3	237,5	**105**	1,6	385	**P8Q**	80-A4
11,4	343,1	**123**	2,8	972	**Q13+511A**	80-A4
11,1	299,3	**126**	1	296	**P7Q**	80-A4
10,6	318,5	**132**	1,7	550	**P1Q**	80-A4
8,4	463,1	**166**	2,1	972	**Q13+511A**	80-A4
8	491	**176**	1,6	803	**P1Q**	80-A4
8	418	**176**	1,1	440	**P8Q**	80-A4
7,6	383,6	**185**	0,8	296	**P7Q**	80-A4
6,7	564,6	**208**	1,2	660	**P1Q**	80-A4
6,7	435,4	**210**	2	863	**15Q**	80-A4
6,6	481,8	**213**	0,8	407	**P8Q**	80-A4
6,5	602,6	**216**	1,6	972	**Q13+511A**	80-A4
5,8	479,5	**240**	0,9	418	**P8Q**	80-A4
5,7	637,3	**245**	1	660	**P1Q**	80-A4
5,3	736,5	**264**	1,3	972	**Q13+511A**	80-A4
4,7	758,8	**296**	0,8	594	**P1Q**	80-A4
4,7	554,2	**300**	1,8	978	**15Q**	80-A4
4,4	857,8	**316**	1,1	928	**Q13+511A**	80-A4
4,2	868,8	**334**	0,8	660	**P1Q**	80-A4

Выбор мотор-редукторов

P_1=0,55 кВт n_1=1400 мин$^{-1}$						
n_2 (мин$^{-1}$)	M_2 (Н·м)	i	fs	Mn (Н·м)	Редуктор	Габарит двигателя
3,7	1065,7	**382**	0,9	972	**Q13+511A**	80-A4
3,3	744,2	**420**	1,3	978	**15Q**	80-A4
2,6	855	**540**	1,1	978	**15Q**	80-A4
1,8	1117,4	**780**	0,9	978	**15Q**	80-A4

P_1=0,75 кВт n_1=1400 мин$^{-1}$						
200	29,3	**7**	1,9	57	**Q50**	80-B4
200	29,7	**7**	4,2	125	**Q63**	80-B4
200	32,2	**7**	5,9	190	**Q75**	80-B4
140	40,9	**10**	1,5	62	**Q50**	80-B4
140	41,4	**10**	3,2	134	**Q63**	80-B4
140	45	**10**	5,1	230	**Q75**	80-B4
140	40,9	**10**	6,9	284	**Q85**	80-B4
100	56,5	**14**	1,2	68	**Q50**	80-B4
100	55,8	**14**	5,5	305	**Q85**	80-B4
93,3	60,6	**15**	2,3	138	**Q63**	80-B4
93,3	65,2	**15**	3,8	250	**Q75**	80-B4
87,5	67	**16**	8	536	**Q11**	80-B4
77,8	69	**18**	0,9	62	**Q50**	80-B4
73,7	75,7	**19**	1,8	138	**Q63**	80-B4
70	83,8	**20**	6,5	546	**Q11**	80-B4
70	84,8	**20**	2,9	250	**Q75**	80-B4
70	80,7	**20**	3,6	294	**Q85**	80-B4
63,6	87,7	**22**	3,4	294	**Q85**	80-B4
60,9	94	**23**	5,5	515	**Q11**	80-B4
58,3	92	**24**	1,5	142	**Q63**	80-B4
56	102,2	**25**	2,4	250	**Q75**	80-B4
50	107,3	**28**	3,2	347	**Q85**	80-B4
46,8	113,1	**29,9**	1,5	165	**P6Q**	80-B4
46,7	116,5	**30**	5,6	651	**Q11**	80-B4
46,7	113,4	**30**	1,3	146	**Q63**	80-B4
45,2	122	**31**	2,2	270	**Q75**	80-B4
38,9	125,1	**36**	1,2	147	**Q63**	80-B4
37,1	140,6	**37,7**	1,2	165	**P6Q**	80-B4
36,8	145,6	**38**	4,4	641	**Q11**	80-B4
36,8	137,9	**38**	2,4	336	**Q85**	80-B4
35	147,2	**40**	1,7	255	**Q75**	80-B4
31,1	167,9	**45**	3,6	599	**Q11**	80-B4
31,1	151,8	**45**	0,9	135	**Q63**	80-B4
30,4	159,8	**46**	2	326	**Q85**	80-B4
29,7	168,5	**47,1**	1,1	187	**P6Q**	80-B4
28	173,7	**50**	1,3	220	**Q75**	80-B4
26,9	175,4	**52**	1,6	289	**Q85**	80-B4
26,4	189,6	**53**	3,3	620	**Q11**	80-B4
24,7	185,1	**56,6**	1	187	**P6Q**	80-B4
23,5	204,4	**59,7**	2	418	**P8Q**	80-B4
23,3	199,3	**60**	1	200	**Q75**	80-B4
22,3	247,5	**62,9**	1,2	286	**P7Q**	80-B4
21,9	225,7	**64**	2,4	536	**Q11**	80-B4

P_1=0,75 кВт n_1=1400 мин$^{-1}$						
n_2 (мин$^{-1}$)	M_2 (Н·м)	i	fs	Mn (Н·м)	Редуктор	Габарит двигателя
20,9	222,5	**67**	1,3	289	**Q85**	80-B4
19,8	224	**70,7**	0,8	187	**P6Q**	80-B4
19,4	236,4	**72,3**	1,7	407	**P8Q**	80-B4
18,9	219,3	**74**	1,2	268	**Q85**	80-B4
17,8	292,8	**78,5**	1	286	**P7Q**	80-B4
17,1	254,7	**81,7**	1,6	418	**P8Q**	80-B4
16,8	293,4	**83,2**	2,2	660	**P1Q**	80-B4
16,7	279	**84**	1,8	494	**Q11**	80-B4
14,9	332,1	**94,2**	0,9	310	**P7Q**	80-B4
14,6	260	**96**	0,9	242	**Q85**	80-B4
14,1	303,5	**99**	1,6	483	**Q11**	80-B4
13,9	349,2	**100,5**	1,7	594	**P1Q**	80-B4
13,3	321,9	**105**	1,2	385	**P8Q**	80-B4
11,4	465,1	**123**	2,1	972	**Q13+511A**	80-B4
10,6	431,7	**132**	1,3	550	**P1Q**	80-B4
8,4	627,7	**166**	1,5	972	**Q13+511A**	80-B4
8	665,5	**176**	1,2	803	**P1Q**	80-B4
8	566,6	**176**	0,8	440	**P8Q**	80-B4
6,7	765,3	**208**	0,9	660	**P1Q**	80-B4
6,7	590,2	**210**	1,5	863	**15Q**	80-B4
6,5	816,8	**216**	1,2	972	**Q13+511A**	80-B4
5,7	863,8	**245**	0,8	660	**P1Q**	80-B4
5,3	998,3	**264**	1	972	**Q13+511A**	80-B4
4,7	751,2	**300**	1,3	978	**15Q**	80-B4
4,4	1162,6	**316**	0,8	928	**Q13+511A**	80-B4
3,3	1008,7	**420**	1	978	**15Q**	80-B4
2,6	1158,9	**540**	0,8	978	**15Q**	80-B4

P_1=1,1 кВт n_1=1400 мин$^{-1}$						
200	43,3	**7**	2,9	125	**Q63**	90-S4
200	46,9	**7**	4	190	**Q75**	90-S4
200	45,9	**7**	5,6	257	**Q85**	90-S4
140	60,3	**10**	2,2	134	**Q63**	90-S4
140	65,6	**10**	3,5	230	**Q75**	90-S4
140	59,6	**10**	4,8	284	**Q85**	90-S4
100	81,4	**14**	3,7	305	**Q85**	90-S4
93,3	88,3	**15**	1,6	138	**Q63**	90-S4
93,3	95	**15**	2,6	250	**Q75**	90-S4
87,5	97,7	**16**	5,5	536	**Q11**	90-S4
73,7	110,4	**19**	1,2	138	**Q63**	90-S4
70	122,2	**20**	4,5	546	**Q11**	90-S4
70	123,7	**20**	2	250	**Q75**	90-S4
70	117,7	**20**	2,5	294	**Q85**	90-S4
63,6	127,8	**22**	2,3	294	**Q85**	90-S4
60,9	137,1	**23**	3,8	515	**Q11**	90-S4
58,3	134,1	**24**	1,1	142	**Q63**	90-S4
56	149	**25**	1,7	250	**Q75**	90-S4
50	156,5	**28**	2,2	347	**Q85**	90-S4
46,8	164,8	**29,9**	1	165	**P6Q**	90-S4

Выбор мотор-редукторов

2

P_1=1,1 кВт n_1=1400 мин$^{-1}$						
n_2 (мин$^{-1}$)	M_2 (Н·м)	i	fs	Mn (Н·м)	Редуктор	Габарит двигателя
46,7	169,9	**30**	3,8	651	**Q11**	90-S4
46,7	165,4	**30**	0,9	146	**Q63**	90-S4
45,2	177,8	**31**	1,5	270	**Q75**	90-S4
38,9	182,4	**36**	0,8	147	**Q63**	90-S4
37,1	205	**37,7**	0,8	165	**P6Q**	90-S4
36,8	212,3	**38**	3	641	**Q11**	90-S4
36,8	201	**38**	1,7	336	**Q85**	90-S4
35	214,6	**40**	1,2	255	**Q75**	90-S4
31,1	244,7	**45**	2,4	599	**Q11**	90-S4
30,4	233	**46**	1,4	326	**Q85**	90-S4
29,7	245,6	**47,1**	0,8	187	**P6Q**	90-S4
28	279,4	**50**	3,5	972	**Q13**	90-S4
26,9	255,7	**52**	1,1	289	**Q85**	90-S4
26,4	276,4	**53**	2,2	620	**Q11**	90-S4
23,5	298	**59,7**	1,4	418	**P8Q**	90-S4
23,3	326,3	**60**	2,8	928	**Q13**	90-S4
22,3	360,8	**62,9**	0,8	286	**P7Q**	90-S4
21,9	329	**64**	1,6	536	**Q11**	90-S4
20,9	324,4	**67**	0,9	289	**Q85**	90-S4
19,4	344,7	**72,3**	1,2	407	**P8Q**	90-S4
18,9	319,8	**74**	0,8	268	**Q85**	90-S4
17,5	405,3	**80**	2,1	853	**Q13**	90-S4
17,1	371,3	**81,7**	1,1	418	**P8Q**	90-S4
16,8	427,7	**83,2**	1,5	660	**P1Q**	90-S4
16,7	406,8	**84**	1,2	494	**Q11**	90-S4
14,1	442,5	**99**	1,1	483	**Q11**	90-S4
14	476,8	**100**	1,6	742	**Q13**	90-S4
13,9	509,1	**100,5**	1,2	594	**P1Q**	90-S4
13,3	469,4	**105**	0,8	385	**P8Q**	90-S4
11,4	678,1	**123**	1,4	972	**Q13+511A**	90-S4
10,6	629,4	**132**	0,9	550	**P1Q**	90-S4
8,4	915,2	**166**	1,1	972	**Q13+511A**	90-S4
6,5	1190,8	**216**	0,8	972	**Q13+511A**	90-S4

P_1=1,5 кВт n_1=1400 мин$^{-1}$						
200	62,8	**7**	7,7	483	**Q11**	90-LA4
200	59,3	**7**	2,1	125	**Q63**	90-LA4
200	64,3	**7**	3	190	**Q75**	90-LA4
200	62,8	**7**	4,1	257	**Q85**	90-LA4
140	87,7	**10**	6	525	**Q11**	90-LA4
140	82,6	**10**	1,6	134	**Q63**	90-LA4
140	89,8	**10**	2,6	230	**Q75**	90-LA4
140	81,6	**10**	3,5	284	**Q85**	90-LA4
100	111,4	**14**	2,7	305	**Q85**	90-LA4
93,3	120,9	**15**	1,1	138	**Q63**	90-LA4
93,3	130,1	**15**	1,9	250	**Q75**	90-LA4
87,5	133,8	**16**	4	536	**Q11**	90-LA4
73,7	151,2	**19**	0,9	138	**Q63**	90-LA4
70	167,3	**20**	3,3	546	**Q11**	90-LA4

P_1=1,5 кВт n_1=1400 мин$^{-1}$						
n_2 (мин$^{-1}$)	M_2 (Н·м)	i	fs	Mn (Н·м)	Редуктор	Габарит двигателя
70	169,3	**20**	1,5	250	**Q75**	90-LA4
70	161,2	**20**	1,8	294	**Q85**	90-LA4
63,6	175	**22**	1,7	294	**Q85**	90-LA4
60,9	187,7	**23**	2,7	515	**Q11**	90-LA4
58,3	183,6	**24**	0,8	142	**Q63**	90-LA4
56	204	**25**	1,2	250	**Q75**	90-LA4
50	214,2	**28**	1,6	347	**Q85**	90-LA4
46,7	232,6	**30**	2,8	651	**Q11**	90-LA4
45,2	243,5	**31**	1,1	270	**Q75**	90-LA4
36,8	290,7	**38**	2,2	641	**Q11**	90-LA4
36,8	275,2	**38**	1,2	336	**Q85**	90-LA4
35	293,8	**40**	0,9	255	**Q75**	90-LA4
31,1	335,1	**45**	1,8	599	**Q11**	90-LA4
30,4	319,1	**46**	1	326	**Q85**	90-LA4
28	382,5	**50**	2,5	972	**Q13**	90-LA4
26,9	350,1	**52**	0,8	289	**Q85**	90-LA4
26,4	378,4	**53**	1,6	620	**Q11**	90-LA4
23,5	408	**59,7**	1	418	**P8Q**	90-LA4
23,3	446,8	**60**	2,1	928	**Q13**	90-LA4
21,9	450,4	**64**	1,2	536	**Q11**	90-LA4
19,4	472	**72,3**	0,9	407	**P8Q**	90-LA4
17,5	554,9	**80**	1,5	853	**Q13**	90-LA4
17,1	508,3	**81,7**	0,8	418	**P8Q**	90-LA4
16,8	585,6	**83,2**	1,1	660	**P1Q**	90-LA4
16,7	556,9	**84**	0,9	494	**Q11**	90-LA4
14,1	605,9	**99**	0,8	483	**Q11**	90-LA4
14	652,8	**100**	1,1	742	**Q13**	90-LA4
13,9	697,1	**100,5**	0,9	594	**P1Q**	90-LA4
11,4	928,4	**123**	1	972	**Q13+511A**	90-LA4
8,4	1253	**166**	0,8	972	**Q13+511A**	90-LA4

P_1=1,8 кВт n_1=1400 мин$^{-1}$						
200	77,6	**7**	6,2	483	**Q11**	90-LB4
200	73,2	**7**	1,7	125	**Q63**	90-LB4
200	79,4	**7**	2,4	190	**Q75**	90-LB4
200	77,6	**7**	3,3	257	**Q85**	90-LB4
140	108,4	**10**	4,8	525	**Q11**	90-LB4
140	102,1	**10**	1,3	134	**Q63**	90-LB4
140	110,9	**10**	2,1	230	**Q75**	90-LB4
140	100,8	**10**	2,8	284	**Q85**	90-LB4
100	137,6	**14**	2,2	305	**Q85**	90-LB4
93,3	149,3	**15**	0,9	138	**Q63**	90-LB4
93,3	160,7	**15**	1,6	250	**Q75**	90-LB4
87,5	165,3	**16**	3,2	536	**Q11**	90-LB4
70	206,6	**20**	2,6	546	**Q11**	90-LB4
70	209,2	**20**	1,2	250	**Q75**	90-LB4
70	199,1	**20**	1,5	294	**Q85**	90-LB4
63,6	216,2	**22**	1,4	294	**Q85**	90-LB4
60,9	231,8	**23**	2,2	515	**Q11**	90-LB4

Выбор мотор-редукторов

P_1=1,8 кВт n_1=1400 мин$^{-1}$						
n_2 (мин$^{-1}$)	M_2 (Н·м)	i	fs	Mn (Н·м)	Редуктор	Габарит двигателя
56	252	**25**	1	250	**Q75**	90-LB4
50	264,6	**28**	1,3	347	**Q85**	90-LB4
46,7	287,3	**30**	2,3	651	**Q11**	90-LB4
45,2	300,8	**31**	0,9	270	**Q75**	90-LB4
36,8	359,1	**38**	1,8	641	**Q11**	90-LB4
36,8	339,9	**38**	1	336	**Q85**	90-LB4
31,1	413,9	**45**	1,4	599	**Q11**	90-LB4
30,4	394,1	**46**	0,8	326	**Q85**	90-LB4
28	472,5	**50**	2,1	972	**Q13**	90-LB4
26,4	467,5	**53**	1,3	620	**Q11**	90-LB4
23,5	504	**59,7**	0,8	418	**P8Q**	90-LB4
23,3	551,9	**60**	1,7	928	**Q13**	90-LB4
21,9	556,4	**64**	1	536	**Q11**	90-LB4
17,5	685,4	**80**	1,2	853	**Q13**	90-LB4
16,8	723,3	**83,2**	0,9	660	**P1Q**	90-LB4
14	806,4	**100**	0,9	742	**Q13**	90-LB4
11,4	1146,9	**123**	0,8	972	**Q13+511A**	90-LB4

P_1=2,2 кВт n_1=1400 мин$^{-1}$						
200	91,2	**7**	5,3	483	**Q11**	100-LA4
200	93,2	**7**	2	190	**Q75**	100-LA4
200	91,2	**7**	2,8	257	**Q85**	100-LA4
186,7	99,9	**7,5**	7,4	741	**Q13**	100-LA4
140	127,3	**10**	4,1	525	**Q11**	100-LA4
140	131,7	**10**	6,2	820	**Q13**	100-LA4
140	130,2	**10**	1,8	230	**Q75**	100-LA4
140	118,4	**10**	2,4	284	**Q85**	100-LA4
100	161,6	**14**	1,9	305	**Q85**	100-LA4
93,3	193,1	**15**	4,7	917	**Q13**	100-LA4
93,3	188,7	**15**	1,3	250	**Q75**	100-LA4
87,5	194,2	**16**	2,8	536	**Q11**	100-LA4
70	242,7	**20**	2,2	546	**Q11**	100-LA4
70	251,6	**20**	3,6	905	**Q13**	100-LA4
70	245,7	**20**	1	250	**Q75**	100-LA4
70	233,8	**20**	1,3	294	**Q85**	100-LA4
63,6	254	**22**	1,2	294	**Q85**	100-LA4
60,9	272,3	**23**	1,9	515	**Q11**	100-LA4
56	310,8	**25**	3	931	**Q13**	100-LA4
50	310,8	**28**	1,1	347	**Q85**	100-LA4
46,7	337,4	**30**	1,9	651	**Q11**	100-LA4
46,7	355,2	**30**	2,9	1047	**Q13**	100-LA4
36,8	421,8	**38**	1,5	641	**Q11**	100-LA4
35	461,8	**40**	2,3	1043	**Q13**	100-LA4
31,1	486,2	**45**	1,2	599	**Q11**	100-LA4
28	555	**50**	1,8	972	**Q13**	100-LA4
26,4	549,1	**53**	1,1	620	**Q11**	100-LA4
23,3	648,2	**60**	1,4	928	**Q13**	100-LA4
17,5	805,1	**80**	1,1	853	**Q13**	100-LA4
14	947,2	**100**	0,8	742	**Q13**	100-LA4

P_1=3,0 кВт n_1=1400 мин$^{-1}$						
n_2 (мин$^{-1}$)	M_2 (Н·м)	i	fs	Mn (Н·м)	Редуктор	Габарит двигателя
200	123,8	**7**	3,9	483	**Q11**	100-LB4
200	126,6	**7**	1,5	190	**Q75**	100-LB4
200	123,8	**7**	2,1	257	**Q85**	100-LB4
186,7	135,7	**7,5**	5,5	741	**Q13**	100-LB4
140	172,9	**10**	3	525	**Q11**	100-LB4
140	178,9	**10**	4,6	820	**Q13**	100-LB4
140	176,9	**10**	1,3	230	**Q75**	100-LB4
140	160,8	**10**	1,8	284	**Q85**	100-LB4
100	219,5	**14**	1,4	305	**Q85**	100-LB4
93,3	262,3	**15**	3,5	917	**Q13**	100-LB4
93,3	256,3	**15**	1	250	**Q75**	100-LB4
87,5	263,7	**16**	2	536	**Q11**	100-LB4
70	329,6	**20**	1,7	546	**Q11**	100-LB4
70	341,7	**20**	2,6	905	**Q13**	100-LB4
70	317,6	**20**	0,9	294	**Q85**	100-LB4
63,6	344,9	**22**	0,9	294	**Q85**	100-LB4
60,9	369,8	**23**	1,4	515	**Q11**	100-LB4
56	422,1	**25**	2,2	931	**Q13**	100-LB4
50	422,1	**28**	0,8	347	**Q85**	100-LB4
46,7	458,3	**30**	1,4	651	**Q11**	100-LB4
46,7	482,4	**30**	2,2	1047	**Q13**	100-LB4
36,8	572,9	**38**	1,1	641	**Q11**	100-LB4
35	627,1	**40**	1,7	1043	**Q13**	100-LB4
31,1	660,3	**45**	0,9	599	**Q11**	100-LB4
28	753,8	**50**	1,3	972	**Q13**	100-LB4
26,4	745,7	**53**	0,8	620	**Q11**	100-LB4
23,3	880,4	**60**	1,1	928	**Q13**	100-LB4
17,5	1093,4	**80**	0,8	853	**Q13**	100-LB4

P_1=4,0 кВт n_1=1400 мин$^{-1}$						
200	164,5	**7**	2,9	483	**Q11**	112-M4
200	168,2	**7**	1,1	190	**Q75**	112-M4
200	164,5	**7**	1,6	257	**Q85**	112-M4
186,7	180,2	**7,5**	4,1	741	**Q13**	112-M4
140	229,6	**10**	2,3	525	**Q11**	112-M4
140	237,6	**10**	3,5	820	**Q13**	112-M4
140	235	**10**	1	230	**Q75**	112-M4
140	213,6	**10**	1,3	284	**Q85**	112-M4
100	291,6	**14**	1	305	**Q85**	112-M4
93,3	348,4	**15**	2,6	917	**Q13**	112-M4
87,5	350,3	**16**	1,5	536	**Q11**	112-M4
70	437,9	**20**	1,2	546	**Q11**	112-M4
70	453,9	**20**	2	905	**Q13**	112-M4
60,9	491,3	**23**	1	515	**Q11**	112-M4
56	560,7	**25**	1,7	931	**Q13**	112-M4
46,7	608,8	**30**	1,1	651	**Q11**	112-M4
46,7	640,8	**30**	1,6	1047	**Q13**	112-M4
36,8	761	**38**	0,8	641	**Q11**	112-M4
35	833	**40**	1,3	1043	**Q13**	112-M4

Выбор мотор-редукторов

2

P_1=4,0 кВт n_1=1400 мин$^{-1}$						
n_2 (мин$^{-1}$)	M_2 (Н·м)	i	fs	Mn (Н·м)	Редуктор	Габарит двигателя
28	1001,3	**50**	1	972	**Q13**	112-M4
23,3	1169,5	**60**	0,8	928	**Q13**	112-M4

P_1=5,5 кВт n_1=1400 мин$^{-1}$						
200	224,8	**7**	2,1	483	**Q11**	132-S4
186,7	246,4	**7,5**	3	741	**Q13**	132-S4
140	313,9	**10**	1,7	525	**Q11**	132-S4
140	324,9	**10**	2,5	820	**Q13**	132-S4
93,3	476,3	**15**	1,9	917	**Q13**	132-S4
87,5	478,9	**16**	1,1	536	**Q11**	132-S4
70	620,5	**20**	1,5	905	**Q13**	132-S4
56	766,5	**25**	1,2	931	**Q13**	132-S4
46,7	876	**30**	1,2	1047	**Q13**	132-S4
35	1138,8	**40**	0,9	1043	**Q13**	132-S4

P_1=7,5 кВт n_1=1400 мин$^{-1}$						
200	304,3	**7**	1,6	483	**Q11**	132-MA4
186,7	333,5	**7,5**	2,2	741	**Q13**	132-MA4
140	424,8	**10**	1,2	525	**Q11**	132-MA4
140	439,7	**10**	1,9	820	**Q13**	132-MA4
93,3	644,7	**15**	1,4	917	**Q13**	132-MA4
87,5	648,1	**16**	0,8	536	**Q11**	132-MA4
70	839,8	**20**	1,1	905	**Q13**	132-MA4
56	1037,4	**25**	0,9	931	**Q13**	132-MA4
46,7	1185,6	**30**	0,9	1047	**Q13**	132-MA4

P_1=9,0 кВт n_1=1400 мин$^{-1}$						
200	378,2	**7**	1,3	483	**Q11**	132-MB4
186,7	414,5	**7,5**	1,8	741	**Q13**	132-MB4
140	528	**10**	1	525	**Q11**	132-MB4
140	546,5	**10**	1,5	820	**Q13**	132-MB4
93,3	801,3	**15**	1,1	917	**Q13**	132-MB4
70	1043,8	**20**	0,9	905	**Q13**	132-MB4

ДЛЯ ЗАМЕТОК

▪ БЫСТРЫЙ ВЫБОР

Входная скорость (n_1) = 1400 мин$^{-1}$

Скорость на выходном валу n_2 [мин$^{-1}$]	Передаточное число i	Мощность двигателя P_{1M} [кВт]	Крутящий момент на выходе M_{2M} [Нм]	Сервис-фактор f.s.	Номинал. мощность P_{1R} [кВт]	Номинал. крутящий момент M_{2R} [Нм]	Возможные моторные фланцы B5 A 56	Возможные моторные фланцы B5 B 63	Возможные моторные фланцы B14 O 56	Возможные моторные фланцы B14 P 63	Динамический КПД RD	Модуль зубчатого зацепления Mn [мм]	Код передаточного числа
280	**5**	0,18	5	3,3	0,60	17	B		B-C		82	1,26	01
200	**7**	0,18	7	2,4	0,44	17	B		B-C		80	1,44	02
140	**10**	0,18	10	1,8	0,32	17	B		B-C		78	1,44	03
93	**15**	0,18	13	1,4	0,25	19	B		B-C		73	1,44	04
70	**20**	0,18	17	1,1	0,20	19	B		B-C		70	1,09	05
47	**30**	0,12	15	1,4	0,17	21	B		B-C		62	1,44	06
35	**40**	0,12	19	1,1	0,13	20	B		B-C		57	1,09	07
23	**61**	0,09	19	1,1	0,10	20	B		B-C		50	0,72	08
17,5	**80**	0,09	16	1,0	0,06	16	B		B-C		48	0,56	09

Возможные моторные фланцы B) **В комплект поставки входит проставка** B) **По заказу возможен комплект без проставки** C) **Положение отверстий моторного фланца**

Редукторы **Q30** поставляются с синтетическим маслом, обеспечивающим смазку на весь период эксплуатации редуктора, техническое обслуживание не обязательно.

Тип синтетического масла и рекомендованное количество приведены в таблице 1.

Возможные радиальные и осевые нагрузки редуктора приведены в таблице 2.

СМАЗКА Q30 Количество масла 0,03 л

AGIP Telium VSF 320	**SHELL** Omala S4 WE 320

табл. 1

РАДИАЛЬНЫЕ И ОСЕВЫЕ НАГРУЗКИ

Выходной вал

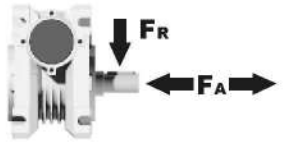

n_2 [мин$^{-1}$]	FA [N]	FR [N]
200	120	600
150	140	700
100	160	800
75	180	900
50	200	1000
25	250	1250
15	280	1400

Входной вал

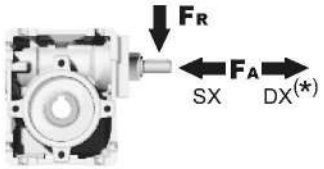

n_1 [мин$^{-1}$]	FA [N]	FR [N]
1400	20	100

*Большие осевые нагрузки по направлению DX запрещены.

табл. 2

PQ30FB... Базовое исполнение

Вес редуктора 1,15 кг

М. фланцы	Артикул	øF	A
56B5	K030.4.041	120	61,5
63B5	K030.4.042	140	62,5
56B14	K030.4.046	80	61,5
63B14	K030.4.045	90	62,5

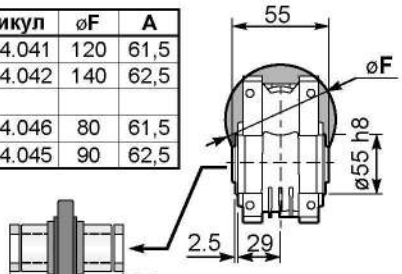

На заказ
Выходной вал с распорными вставками артикул Q30.3.014

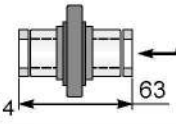

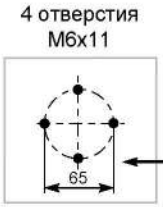

Положение монтажных отверстий

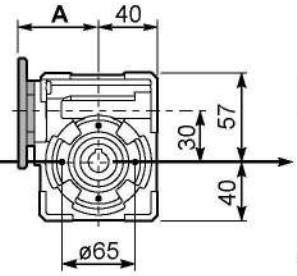

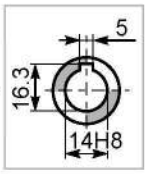

Стандартный
Полый вал

PQ30FC... Квадратный фланец

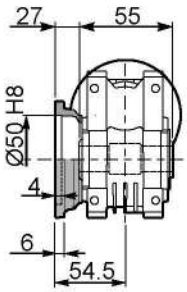

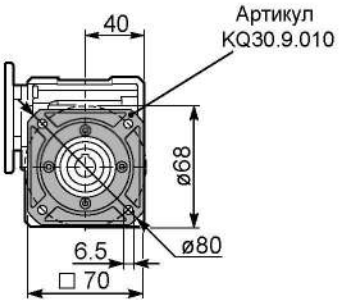

PQ30FB... Лапы

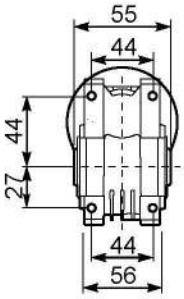

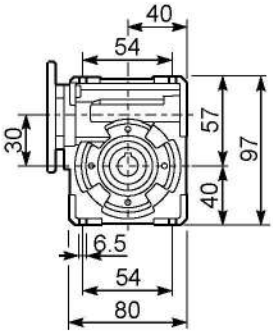

PQ30BR... Реактивная штанга

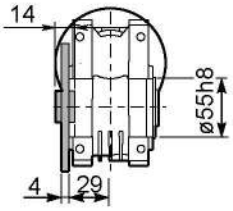

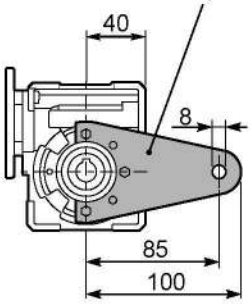

RQ30FB... Входной вал

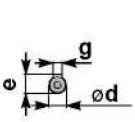

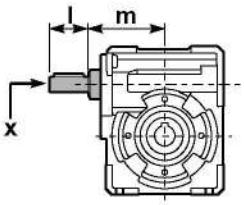

	ød	e	g	l	m	x	Артикул
тип B	9 h6	10,2	3	20	58	-	K030.5.006 PAM63
тип S	-	-	-	-	-	-	-

PQ30.....S... Односторонний выходной вал

PQ30.....D... Двухсторонний выходной вал

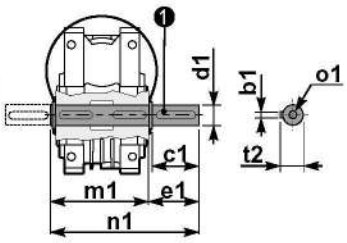

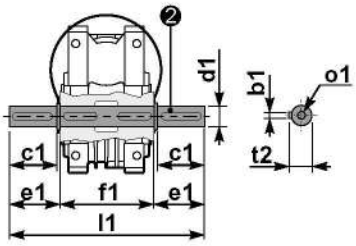

❶ Артикул K030.5.028 тип B

❷ Артикул K030.5.029 тип B

	b1	c1	d1	e1	f1	l1	m1	n1	t2	o1
тип B	5	25	$14^{-0,005}_{-0,020}$	35,5	55	126	59	94,5	16	M5x14
тип S	-	-	-	-	-	-	-	-	-	-

▪ БЫСТРЫЙ ВЫБОР

Входная скорость (n_1) = 1400 мин$^{-1}$

Скорость на выходном валу n_2 [мин$^{-1}$]	Передаточное число i	Мощность двигателя P_{1M} [кВт]	Крутящий момент на выходе M_{2M} [Нм]	Сервис-фактор f.s.	Номинал. мощность P_{1R} [кВт]	Номинал. крутящий момент M_{2R} [Нм]	Возможные моторные фланцы B5 B 63	Возможные моторные фланцы B5 C 71	Возможные моторные фланцы B14 O 56	Возможные моторные фланцы B14 P 63	Возможные моторные фланцы B14 Q 71	Динамический КПД RD	Модуль зубчатого зацепления Mn [мм]	Код передаточного числа
200	**7**	0,37	14	2,2	0,80	30	**B**		B-C	**B**-C		80	2,2	01
140	**10**	0,37	20	1,5	0,57	30	**B**		B-C	**B**-C		79	2,2	02
100	**14**	0,37	27	1,1	0,41	30	**B**		B-C	**B**-C		77	2,4	03
67	**21**	0,37	36	1,2	0,43	41	**B**		B-C	**B**-C		67	1,6	04
50	**28**	0,25	31	1,3	0,33	41	**B**		B-C	**B**-C		65	2,5	05
38	**37**	0,25	40	1,0	0,26	41	**B**		B-C	**B**-C		63	1,8	06
30	**46**	0,25	46	0,9	0,22	41	**B**		B-C	**B**-C		59	1,5	07
23	**60**	0,18	41	1,0	0,18	41	**B**		B-C	**B**-C		56	1,2	08
20	**70**	0,12	31	1,0	0,12	30	**B**		B-C	**B**-C		54	1,0	09
13,7	**102**	0,09	31	1,0	0,09	29	**B**		B-C	**B**-C		49	0,72	10

Возможные моторные фланцы B) **В комплект поставки входит проставка** **B**) **По заказу возможен комплект без проставки** C) **Положение отверстий моторного фланца**

*** Мощность выше максимальной, которую может поддерживать редуктор. Выберите в соответствии с крутящим моментом M_{2R}**

Редукторы **Q45** поставляются с синтетическим маслом, обеспечивающим смазку на весь период эксплуатации редуктора, техническое обслуживание не обязательно.

Тип синтетического масла и рекомендованное количество приведены в таблице 1.

Возможные радиальные и осевые нагрузки редуктора приведены в таблице 2.

СМАЗКА Q45 Количество масла 0,09 л	
AGIP Telium VSF 320	**SHELL** Omala S4 WE 320

табл. 1

РАДИАЛЬНЫЕ И ОСЕВЫЕ НАГРУЗКИ

Выходной вал

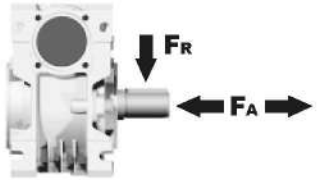

n_2 [мин$^{-1}$]	FA [N]	FR [N]
200	180	900
150	200	1000
100	220	1100
75	240	1200
50	260	1400
25	300	1800
15	400	2000

Входной вал

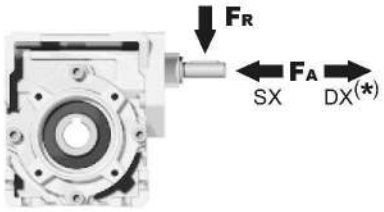

n_1 [мин$^{-1}$]	FA [N]	FR [N]
1400	42	210

***Большие осевые нагрузки по направлению DX запрещены.**

табл. 2

PQ45FB... Базовое исполнение

Вес редуктора 2,30 кг

М. фланцы	Артикул	øF	A
63B5	K050.4.041	138	78
71B5	K050.4.042	160	76
56B14	KC40.4.049	80	77,5
63B14	K050.4.047	90	80
71B14	K050.4.045	105	77,5

На заказ
Выходной вал с расп. вставками арт. Q45.3.018

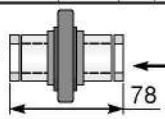

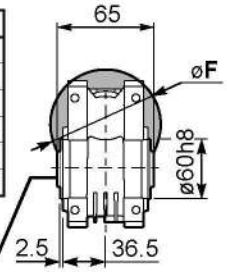

4 отверстия M6x12

Положение монтажных отверстий

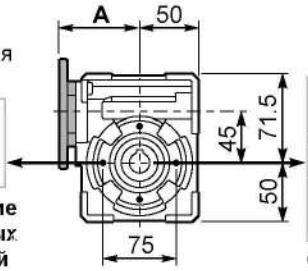

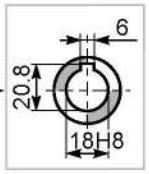

Стандартный
Полый вал

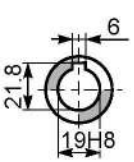

На заказ

Уменьшенная шпонка

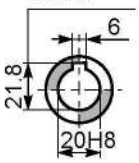

PQ45FC... Выходной квадратный фланец

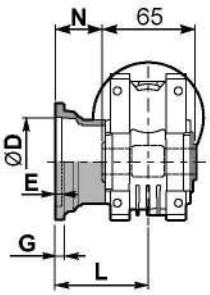

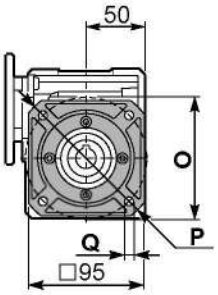

тип B	øD	E	G	L	N	O	P	Q	Артикул
FC	60 H8	4	7	67	34,5	75	110	9	KQ45.9.010
FL	60 H8	4	7	97	64,5	75	110	9	KQ45.9.011

PQ45F1... Выходной круглый фланец

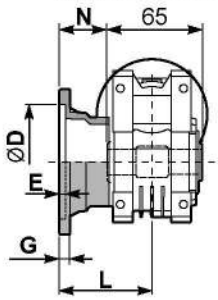

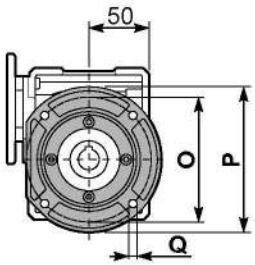

тип S	øD	E	G	L	N	O	P	Q	Артикул
F1	95H8	5	9	80	47,5	115	140	9,5	KSQ45.9.012
F2	80H8	5	12	58	25,5	100	120	9	KSQ45.9.013

PQ45FB... Лапы

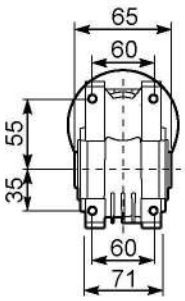

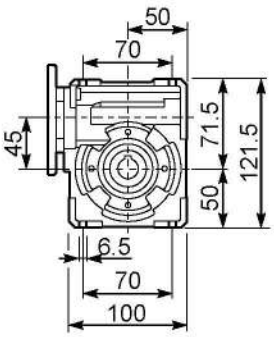

PQ45BR... Реактивная штанга

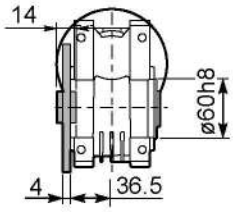

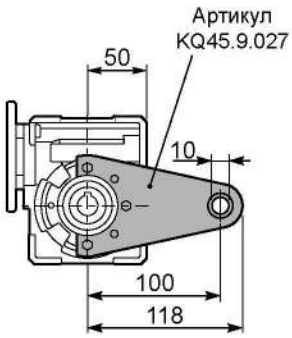

RQ45FB... Входной вал

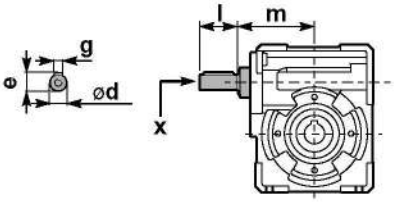

	ød	e	g	l	m	x	Артикул
тип B	11 h6	12,5	4	30	74	-	❶ K045.5.006 PAM71 ❷ -
тип S	-	-	-	-	-	-	❶ - ❷ -

PQ45.....S... Односторонний выходной вал

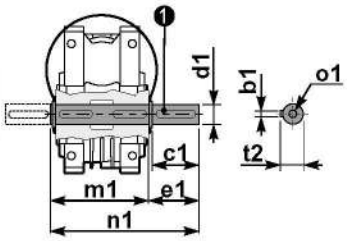

PQ45.....D... Двухсторонний выходной вал

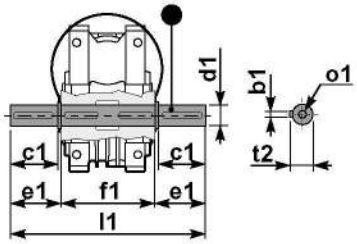

❶ Артикул K045.5.028 тип **B**
Артикул KS045.5.030 тип **S**

❷ Артикул K045.5.029 тип **B**
Артикул KS045.5.031 тип **S**

	b1	c1	d1	e1	f1	l1	m1	n1	t2	o1
тип B	6	32	$18^{-0,006}_{-0,020}$	43	65	151	70	113	20,5	M6x18
тип S	6	40	$19^{-0,006}_{-0,020}$	58,5	65	182	70	128,5	21,5	M8x20

▪ БЫСТРЫЙ ВЫБОР

Входная скорость (n_1) = 1400 мин$^{-1}$

Скорость на выходном валу n_2 [мин$^{-1}$]	Передаточное число i	Мощность двигателя P_{1M} [кВт]	Крутящий момент на выходе M_{2M} [Нм]	Сервис-фактор f.s.	Номинал. мощность P_{1R} [кВт]	Номинал. крутящий момент M_{2R} [Нм]	Возможные моторные фланцы B5			Возможные моторные фланцы B14				Динамический КПД RD	Модуль зубчатого зацепления Mn [мм]	Код передаточного числа
							B	C	D	O	P	Q	R			
							63	71	80	56	63	71	80			
200	**7**	0.75	29	1.9	1.5	57	B	**B**			B-C	**B**		82	2.5	01
140	**10**	0.75	41	1.5	1.1	62	B	**B**			B-C	**B**		80	2.4	02
100	**14**	0.75	57	1.2	0.90	68	B	**B**			B-C	**B**		79	2.6	03
78	**18**	0.55	51	1.2	0.67	62	B	**B**			B-C	**B**		75	2.0	04
54	**26**	0.55	67	1.0	0.54	66	B	**B**			B-C	**B**		69	2.7	05
47	**30**	0.55	79	0.9	0.50	72	B	**B**			B-C	**B**		70	2.5	12
39	**36**	0.37	63	1.2	0.43	72	B			B-C	B-C			69	2.1	06
33	**43**	0.37	72	1.0	0.35	68	B			B-C	B-C			66	1.8	07
23	**60**	0.25	59	1.0	0.26	62	B			B-C	B-C			58	1.3	08
21	**68**	0.25	66	0.9	0.22	58	B			B-C	B-C			57	1.2	09
17.5	**80**	0.18	53	1.1	0.19	57	B			B-C	B-C			54	1.0	10
14	**100**	0.12	41	1.3	0.15	51	B			B-C	B-C			50	0.8	11

Возможные моторные фланцы B) **В комплект поставки входит проставка** **B) По заказу возможен комплект без проставки** C) **Положение отверстий моторного фланца**

Редукторы **Q50** поставляются с синтетическим маслом, обеспечивающим смазку на весь период эксплуатации редуктора, техническое обслуживание не обязательно.

Тип синтетического масла и рекомендованное количество приведены в таблице 1.

Возможные радиальные и осевые нагрузки редуктора приведены в таблице 2.

СМАЗКА Q50 Количество масла 0,14 л	
AGIP Telium VSF 320	**SHELL** Omala S4 WE 320

табл. 1

РАДИАЛЬНЫЕ И ОСЕВЫЕ НАГРУЗКИ

Выходной вал

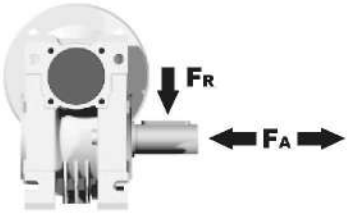

n_2 [мин$^{-1}$]	FA [N]	FR [N]
200	240	1200
150	280	1400
100	300	1500
75	340	1700
50	380	1900
25	480	2500
15	560	2800

Входной вал

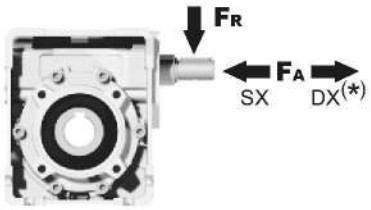

n_1 [мин$^{-1}$]	FA [N]	FR [N]
1400	76	380

***Большие осевые нагрузки по направлению DX запрещены.**

табл. 2

PQ50FB... Базовое исполнение

М. фланцы	Артикул	øF	A
63B5	K050.4.041	138	81,5
71B5	K050.4.042	160	79,5
80B5	K050.4.043	200	81,5
56B14	KC40.4.049	80	81
63B14	K050.4.047	90	83,5
71B14	K050.4.045	105	81
80B14	K050.4.046	120	81,5

На заказ Выходной вал с распорными вставками артикул Q50.3.025

4 отверстия M8x11

Положение монтажных отверстий

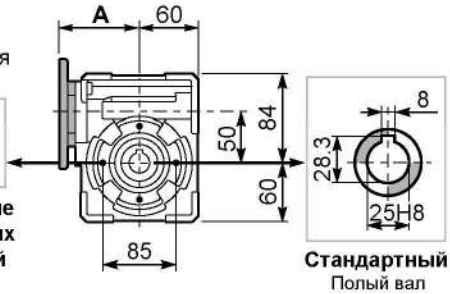

Стандартный
Полый вал

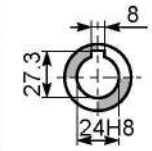

На заказ " тип S"

Вес редуктора	3,25 кг

PQ50FC... Выходной квадратный фланец

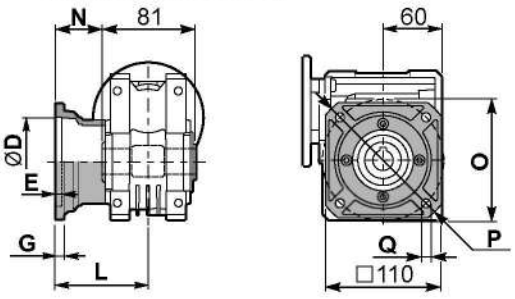

тип B	øD	E	G	L	N	O	P	Q	Артикул
FC	70 H8	5	9	90	49,5	85	125	11	KQ50.9.010
FL	70 H8	5	9	120	79,5	85	125	11	KQ50.9.011

PQ50F1... Выходной круглый фланец

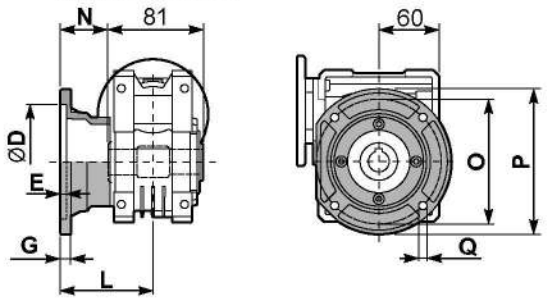

тип S	øD	E	G	L	N	O	P	Q	Артикул
F1	110 H8	5	10	89	48,5	130	160	9,5	KSQ50.9.012
F2	95 H8	5	14,5	72	31,5	115	140	11	KSQ50.9.013

PQ50FB... Лапы

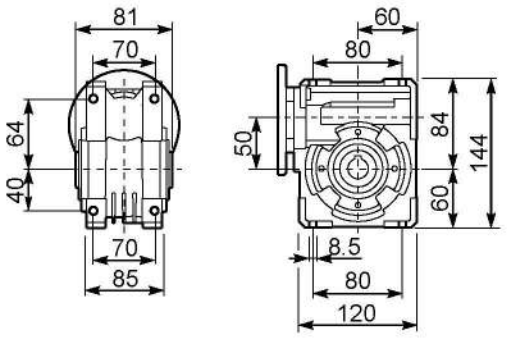

PQ50BR... Реактивная штанга

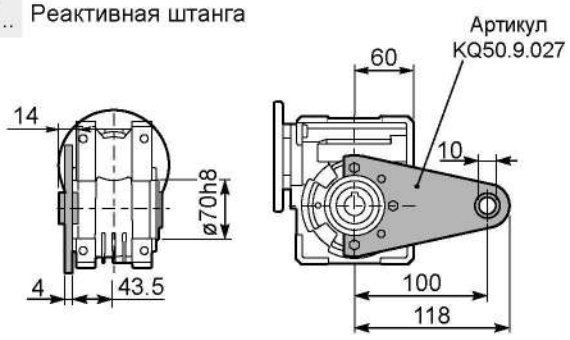

RQ50FB... Входной вал

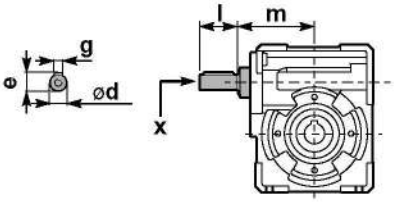

	ød	e	g	l	m	x	Артикул
тип B	16 h6	18	5	30	79,5	M6x16	❶ K050.5.006 PAM71 ❷ K050.5.007 PAM80
тип S	14 h6	16	5	30	79,5	M5x10	❶ KS050.5.008 PAM71 ❷ KS050.5.009 PAM80

PQ50.....S... Односторонний выходной вал

PQ50.....D... Двухсторонний выходной вал

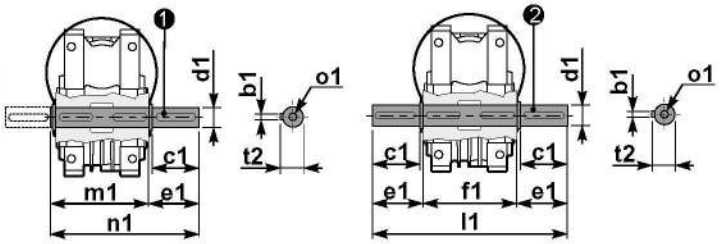

❶ Артикул K050.5.028 тип **B**
Артикул KS050.5.030 тип **S**

❷ Артикул K050.5.029 тип **B**
Артикул KS050.5.031 тип **S**

	b1	c1	d1	e1	f1	l1	m1	n1	t2	o1
тип B	8	52	$25^{-0,005}_{-0,020}$	59,5	81	200	86,5	146	28	M8x20
тип S	8	50	$24^{-0,005}_{-0,020}$	68,8	81	218	86,5	155	27	M8x20

▪ БЫСТРЫЙ ВЫБОР

Входная скорость (n_1) = 1400 мин$^{-1}$

Скорость на выходном валу n_2 [мин$^{-1}$]	Передаточное число i	Мощность двигателя P_{1M} [кВт]	Крутящий момент на выходе M_{2M} [Нм]	Сервис-фактор f.s.	Номинал. мощность P_{1R} [кВт]	Номинал. крутящий момент M_{2R} [Нм]	Возможные моторные фланцы B5 B 63	C 71	D 80	E 90	Возможные моторные фланцы B14 Q 71	R 80	T 90	Динамический КПД RD	Модуль зубчатого зацепления Mn [мм]	Код передаточного числа
200	**7**	1.8	71	1.8	3.2	125		B	**B**		B-C	**B**-C		83	3.1	01
140	**10**	1.8	99	1.4	2.4	134		B	**B**		B-C	**B**-C		81	3.1	02
93	**15**	1.5	121	1.1	1.7	138		B	**B**		B-C	**B**-C		79	3.1	03
74	**19**	1.1	111	1.2	1.4	138		B	**B**		B-C	**B**-C		78	2.6	04
58	**24**	1.1	135	1.0	1.2	142		B	**B**		B-C	**B**-C		75	2.0	05
47	**30**	1.1	167	0.9	0.96	146		B	**B**		B-C	**B**-C		74	3.2	06
39	**36**	0.75	125	1.2	0.88	147		B	**B**		B-C	**B**-C		68	2.7	07
31	**45**	0.55	111	1.2	0.67	135	B	B			B-C	C		66	2.1	08
23	**60**	0.55	140	0.9	0.51	130	B	B			B-C	C		62	1.6	12
21	**67**	0.55	151	0.8	0.45	124	B	B			B-C	C		60	1.5	09
17.5	**80**	0.37	115	1.0	0.38	119	B	B			B-C	C		57	1.3	10
14.9	**94**	0.37	123	1.0	0.36	119	B	B			B-C	C		52	1.1	11

Возможные моторные фланцы B) **В комплект поставки входит проставка** **B**) **По заказу возможен комплект без проставки** C) **Положение отверстий моторного фланца**

Редукторы **Q63** поставляются с синтетическим маслом, обеспечивающим смазку на весь период эксплуатации редуктора, техническое обслуживание не обязательно.

Тип синтетического масла и рекомендованное количество приведены в таблице 1.

Возможные радиальные и осевые нагрузки редуктора приведены в таблице 2.

СМАЗКА Q63 Количество масла 0,30 л	
AGIP Telium VSF 320	**SHELL** Omala S4 WE 320

табл. 1

РАДИАЛЬНЫЕ И ОСЕВЫЕ НАГРУЗКИ

Выходной вал

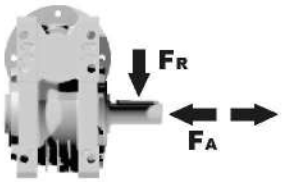

n_2 [мин$^{-1}$]	FA [N]	FR [N]
200	360	1800
150	400	2000
100	460	2300
75	500	2500
50	600	3000
25	700	3800
15	800	4000

Входной вал

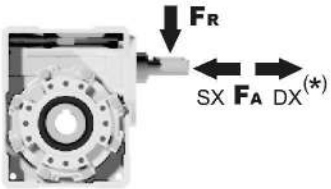

n_1 [мин$^{-1}$]	FA [N]	FR [N]
1400	90	450

***Большие осевые нагрузки по направлению DX запрещены.**

табл. 2

Вес редуктора	6,00 кг

PQ63FB... Базовое исполнение

М. фланцы	Артикул	øF	A
63B5	K063.4.041	140	99,5
71B5	K063.4.042	160	97,5
80/90B5	K063.4.043	200	99,5
71B14	K063.4.047	105	97,5
80B14	K063.4.046	120	98,5
90B14	K063.4.041	140	99,5

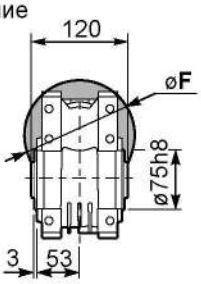

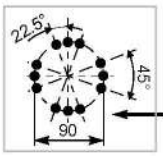

Положение монтажных отверстий

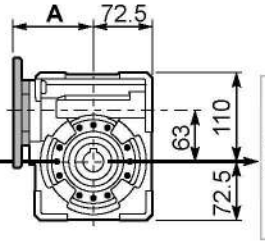

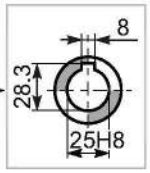

Стандартный
Полый вал

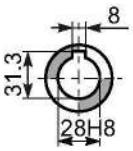

На заказ

PQ63FC... Выходной квадратный фланец

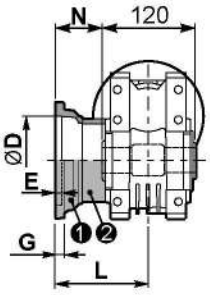

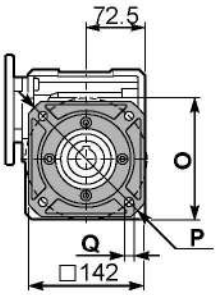

тип B	øD	E	G	L	N	O	P	Q	Артикул
FC	$115^{+0,20}_{+0,15}$	6	12	86	26	150	180	11	❶ KQ63.9.010 ❷ -
FL	$115^{+0,20}_{+0,15}$	6	12	116	56	150	180	11	❶ KQ63.9.010 ❷ K063.0.200

PQ63F1... Выходной круглый фланец

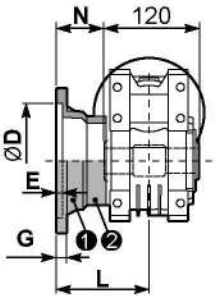

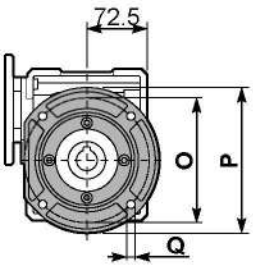

тип S	øD	E	G	L	N	O	P	Q	Артикул
F1	$130^{+0,20}_{+0,15}$	7	13	110	50	165	200	13	❶ KS070.9.013 ❷ -
F2	$115^{+0,20}_{+0,15}$	7	13	124	64	150	175	11	❶ KS063.9.013 ❷ -
F3	$110^{+0,035}_{0}$	5	11	90	30	130	160	10	❶ KS063.9.011 ❷ -

PQ63FB... Лапы

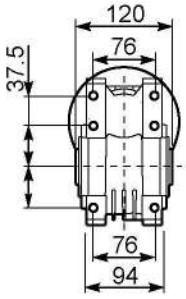

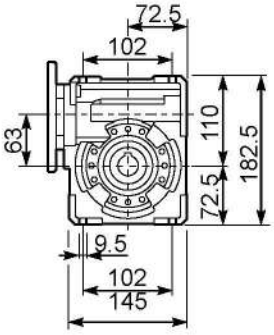

PQ63BR... Реактивная штанга

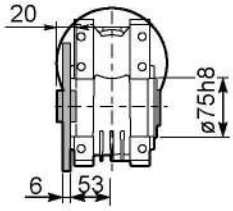

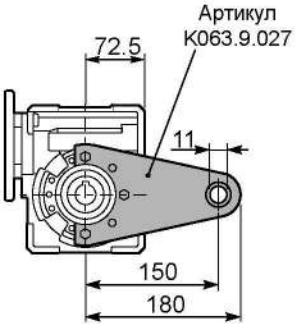

RQ63FB... Входной вал

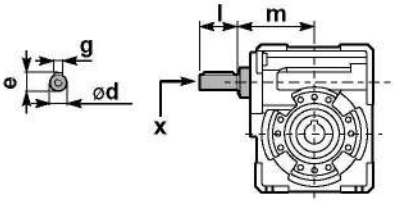

	ød	e	g	l	m	x	Артикул
тип B	18 h6	20,5	6	45	93	M6x16	❶ K063.5.006 PAM80 ❷ K063.5.007 PAM90
тип S	19 h6	21,5	6	40	93	M8x20	❶ KS063.5.008 PAM80 ❷ KS063.5.009 PAM90

PQ63.....S... Односторонний выходной вал

PQ63. ...D... Двухсторонний выходной вал

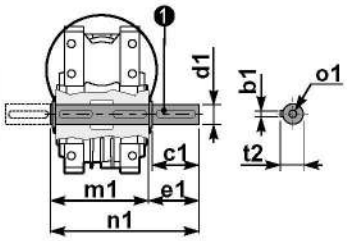

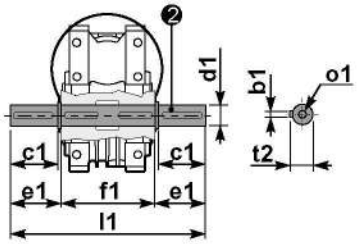

❶ Артикул K063.5.028 тип B ❷ Артикул K063.5.029 тип B

	b1	c1	d1	e1	f1	l1	m1	n1	t2	o1
тип B	8	60	$25^{-0,005}_{-0,020}$	63,2	120	246,4	126,8	190	28	M8x20
тип S	-	-	-	-	-	-	-	-	-	-

▪ БЫСТРЫЙ ВЫБОР

Входная скорость (n_1) = 1400 мин$^{-1}$

Скорость на выходном валу n_2 [мин$^{-1}$]	Передаточное число i	Мощность двигателя P_{1M} [кВт]	Крутящий момент на выходе M_{2M} [Нм]	Сервис-фактор f.s.	Номинал. мощность P_{1R} [кВт]	Номинал. крутящий момент M_{2R} [Нм]	Возможные моторные фланцы B5 C 71	D 80	E 90	F 100 112	Возможные моторные фланцы B14 R 80	T 90	U 100 112	Динамический КПД RD	Модуль зубчатого зацепления Mn [мм]	Код передаточного числа
200	**7**	4	172	1,1	4,4	190		B	B		B	B		90	3,75	01
140	**10**	4	240	1,0	3,8	230		B	B		B	B		88	3,75	02
93	**15**	3	261	1,0	2,9	250		B	B		B	B		85	3,75	03
70	**20**	2,2	249	1,0	2,2	250		B	B		B	B		83	3,00	04
56	**25**	1,5	205	1,2	1,83	250	B	B			B			80	2,41	05
45	**31**	1,5	244	1,1	1,66	270	B	B			B			77	3,75	06
35	**40**	1,5	295	0,9	1,30	255	B	B			B			72	3,10	07
28	**50**	0,75	174	1,3	0,95	220	B							68	2,41	08
23	**60**	0,75	202	1,0	0,75	200	B							65	2,10	09
17,5	**80**	0,55	177	1,0	0,56	180	B							59	1,53	10
14,0	**100**	0,55*	206	0,7	0,40	150	B							55	1,23	11

Возможные моторные фланцы — B) В комплект поставки входит проставка — B) По заказу возможен комплект без проставки — C) Положение отверстий моторного фланца

Редукторы **Q75** поставляются с синтетическим маслом, обеспечивающим смазку на весь период эксплуатации редуктора, техническое обслуживание не обязательно.

Тип синтетического масла и рекомендованное количество приведены в таблице 1.

Возможные радиальные и осевые нагрузки редуктора приведены в таблице 2.

СМАЗКА Q75 Количество масла 0,40 л	
AGIP Telium VSF 320	**SHELL** Omala S4 WE 320

табл. 1

РАДИАЛЬНЫЕ И ОСЕВЫЕ НАГРУЗКИ

Выходной вал

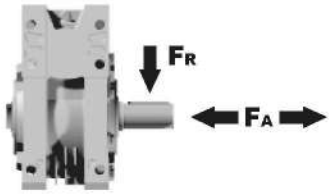

n_2 [мин$^{-1}$]	FA [N]	FR [N]
200	460	2300
150	520	2600
100	560	2800
75	620	3100
50	720	3600
25	880	4400
15	1000	5000

Входной вал

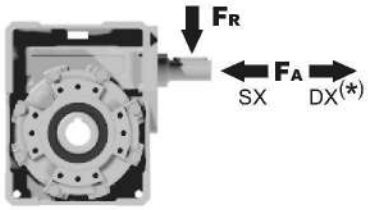

n_1 [мин$^{-1}$]	FA [N]	FR [N]
1400	125	630

*Большие осевые нагрузки по направлению DX запрещены.

табл. 2

PQ75FB... Базовое исполнение

Вес редуктора	8,70 кг

М. фланцы	Артикул	øF	A
71B5	K023.4.041	160	113,5
80/90B5	K023.4.042	200	115,5
100/112B5	K023.4.043	250	121,5
80B14	K085.4.046	120	113,5
90B14	K085.4.045	140	113,5
100/112B14	K023.4.041	160	113,5

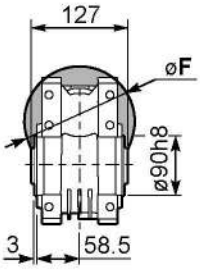

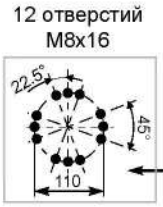

Положение монтажных отверстий

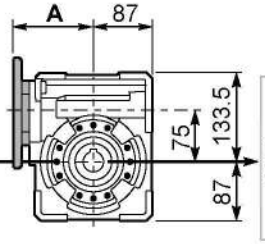

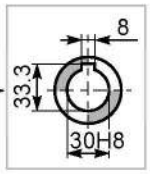

Стандартный
Полый вал

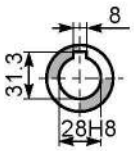

На заказ

PQ75FC... Выходной фланец

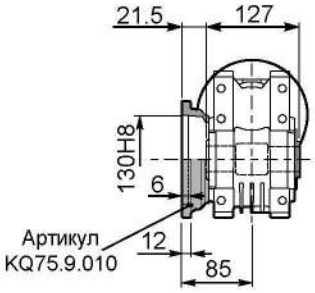

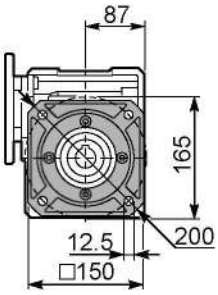

PQ75FL... Выходной фланец

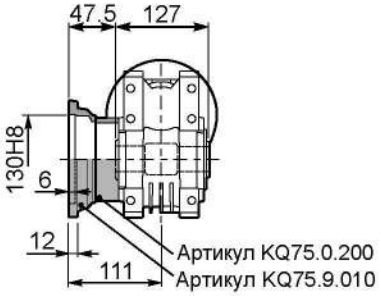

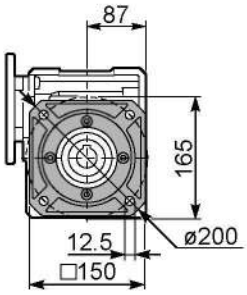

PQ75FB... Лапы

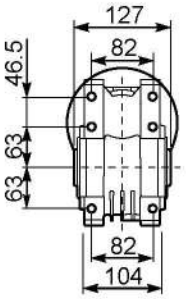

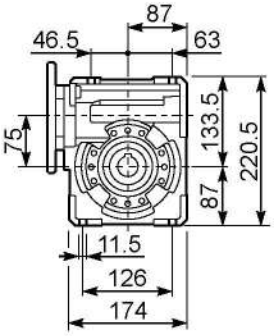

PQ75BR... Реактивная штанга

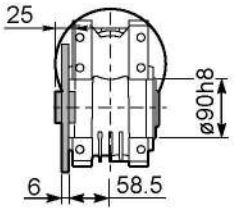

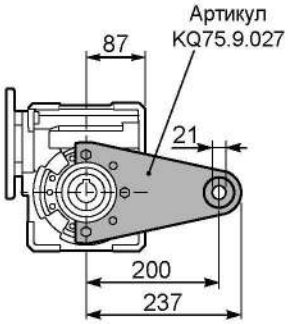

RQ75FB... Входной вал

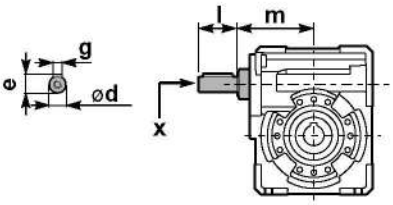

PQ75.....S... Односторонний выходной вал

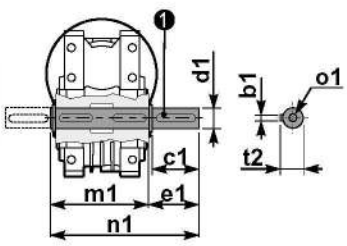

PQ75.....D... Двухсторонний выходной вал

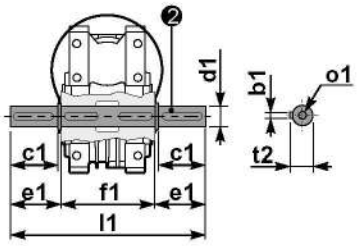

❶ Артикул KQ75.5.028 Стандартный
Артикул KQ75.5.026 На заказ

❷ Артикул KQ75.5.029 Стандартный
Артикул KQ75.5.027 На заказ

	ød	e	g	l	m	x	Артикул
тип B	25 h6	27,8	8	50	109,5	M8x20	KQ75.5.006 PAM80 K085.5.007 PAM90 K085.5.008 PAM100

	b1	c1	d1	e1	f1	l1	m1	n1	t2	o1
Стандартный	8	60	$30^{-0,005}_{-0,020}$	65	127	255	134	199	33	M8x20
На заказ	8	60	$28^{-0,005}_{-0,020}$	65	127	255	134	199	31	M8x20

▪ БЫСТРЫЙ ВЫБОР

Входная скорость (n_1) = 1400 мин$^{-1}$

Скорость на выходном валу n_2 [мин$^{-1}$]	Передаточное число i	Мощность двигателя P_{1M} [кВт]	Крутящий момент на выходе M_{2M} [Нм]	Сервис-фактор f.s.	Номинал. мощность P_{1R} [кВт]	Номинал. крутящий момент M_{2R} [Нм]	Возможные моторные фланцы B5 C 71	D 80	E 90	F 100 112	Возможные моторные фланцы B14 R 80	T 90	U 100 112	Динамический КПД RD	Модуль зубчатого зацепления Mn [мм]	Код передаточного числа
200	**7**	4,0	168	1,5	6,1	257		B	B		B	B		88	4,23	01
140	**10**	4,0	218	1,3	5,2	284		B	B		B	B		80	4,2	02
100	**14**	3,0	223	1,4	4,1	305		B	B		B	B		78	4,5	03
70	**20**	2,2	237	1,2	2,7	294		B	B		B	B		79	3,4	04
64	**22**	2,2	258	1,1	2,5	294		B	B		B	B		78	3,1	05
50	**28**	2,2	315	1,1	2,4	347		B	B		B	B		75	4,7	06
37	**38**	1,5	276	1,2	1,8	336	B	B			B			71	3,5	07
30	**46**	1,5	320	1,0	1,5	326	B	B			B			68	3,1	08
27	**52**	1,1	258	1,1	1,2	289	B	B			B			66	2,7	09
21	**67**	1,1	327	0,9	0,97	289	B	B			B			65	2,1	10
18,9	**74**	0,75	220	1,2	0,91	268	B	B			B			58	1,9	11
14,6	**96**	0,55	191	1,3	0,70	242	B	B			B			53	1,5	12

Возможные моторные фланцы

B) В комплект поставки входит проставка

B) По заказу возможен комплект без проставки

C) Положение отверстий моторного фланца

Редукторы **Q85** поставляются с синтетическим маслом, обеспечивающим смазку на весь период эксплуатации редуктора, техническое обслуживание не обязательно.

Тип синтетического масла и рекомендованное количество приведены в таблице 1.

Возможные радиальные и осевые нагрузки редуктора приведены в таблице 2.

СМАЗКА Q85 Количество масла 1,20 л

AGIP Telium VSF 320	**SHELL** Omala S4 WE 320

табл. 1

РАДИАЛЬНЫЕ И ОСЕВЫЕ НАГРУЗКИ

Выходной вал

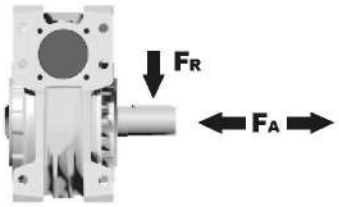

n_2 [мин$^{-1}$]	FA [N]	FR [N]
200	500	2500
150	580	2900
100	600	3000
75	700	3500
50	800	4000
25	1000	5000
15	1160	5800

Входной вал

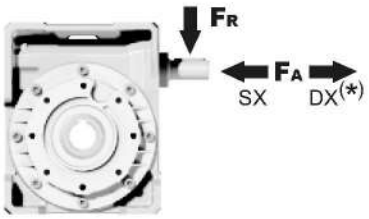

n_1 [мин$^{-1}$]	FA [N]	FR [N]
1400	160	809

*Большие осевые нагрузки по направлению DX запрещены.

табл. 2

Вес редуктора	12,1 кг

PQ85FB... Базовое исполнение

М. фланцы	Артикул	øF	A
71B5	K023.4.041	160	116
80/90B5	K023.4.042	200	118
100/112B5	K023.4.043	250	124
80B14	K085.4.046	120	116
90B14	K085.4.045	140	116
100/112B14	K023.4.041	160	116

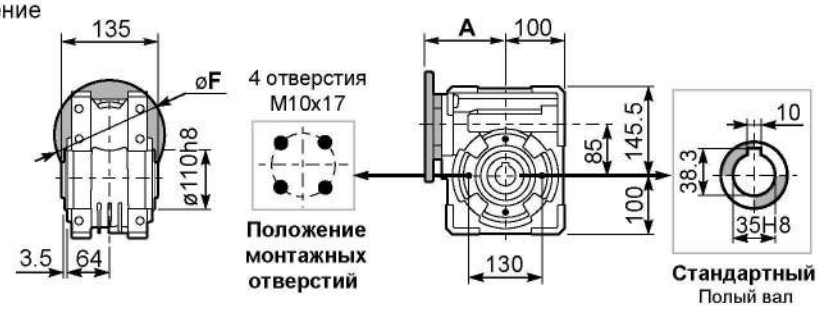

PQ85FC... Выходной фланец

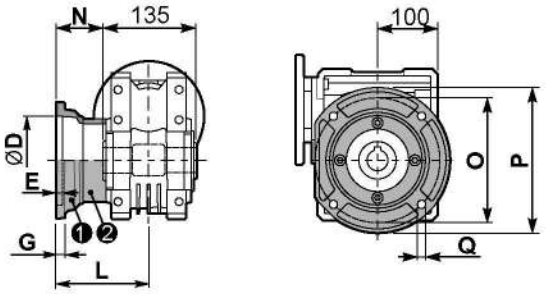

тип B	øD	E	G	L	N	O	P	Q	Артикул
FC	$152^{+0,06}_{+0,00}$	5	16	108	40,5	176	205	13	❶ K085.9.010 ❷ -
FL	$152^{+0,06}_{+0,00}$	5	16	148,5	81	176	205	13	❶ K085.9.010 ❷ K085.0.201

PQ85F1... Выходной фланец

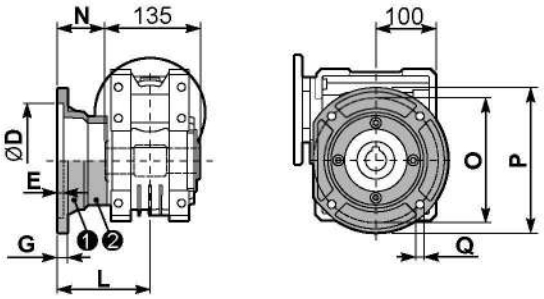

тип S	øD	E	G	L	N	O	P	Q	Артикул
F1	130 H7	5	13	117,5	50	165	200	11,5	❶ KS085.9.012 ❷ -
F2	$152^{+0,06}_{+0,00}$	5	15	147,5	80	180	205	12,5	❶ KS085.9.013 ❷ -
F4	130 H7	5	13	106,5	39	165	200	13	❶ KS085.9.015 ❷ -

PQ85FB... Лапы

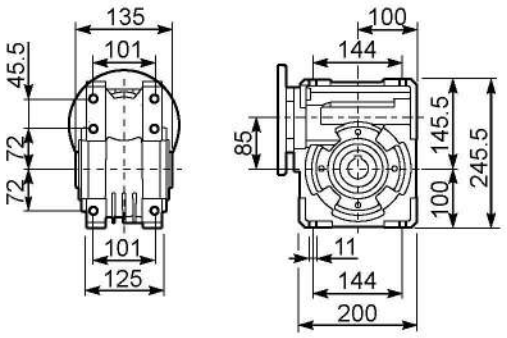

PQ85BR... Реактивная штанга

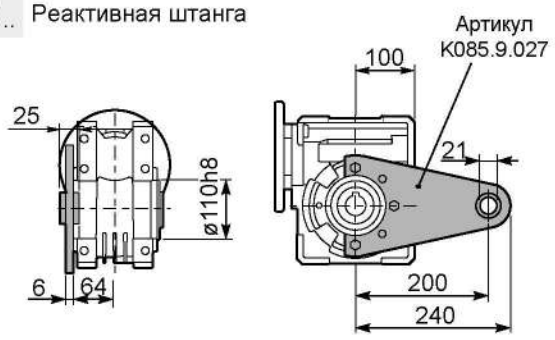

RQ85FB... Входной вал

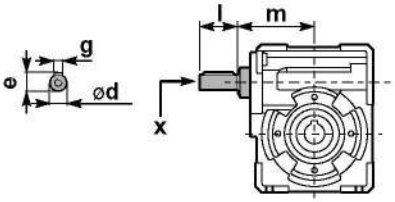

	ød	e	g	l	m	x	Артикул
тип B	25 h6	28	8	50	112	M8x20	❶ K085.5.007 PAM90 ❷ K085.5.008 PAM100
тип S	24 h6	27	8	50	112	M8x20	❶ KS085.5.009 PAM90 ❷ KS085.5.011 PAM100

PQ85. ...S... Односторонний выходной вал

PQ85.....D... Двухсторонний выходной вал

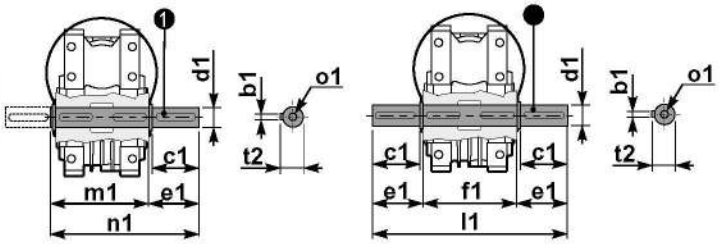

❶ Артикул K085.5.028 тип B ❷ Артикул K085.5.029 тип B

	b1	c1	d1	e1	f1	l1	m1	n1	t2	o1
тип B	10	60	$35^{-0,005}_{-0,020}$	73,5	135	282	141	214,5	38	M10x23
тип S	-	-	-	-	-	-	-	-	-	-

▪ БЫСТРЫЙ ВЫБОР

Входная скорость (n_1) = 1400 мин$^{-1}$

Скорость на выходном валу n_2 [мин$^{-1}$]	Передаточное число i	Мощность двигателя P_{1M} [кВт]	Крутящий момент на выходе M_{2M} [Нм]	Сервис-фактор f.s.	Номинал. мощность P_{1R} [кВт]	Номинал. крутящий момент M_{2R} [Нм]	Возможные моторные фланцы B5 C 71	D 80	E 90	F 100 112	G 132	Возможные моторные фланцы B14 R 80	T 90	U 100 112	V 132	Динамический КПД RD	Модуль зубчатого зацепления Mn [мм]	Код передаточного числа
200	**7**	7,5	315	1,5	11,5	483		B	B			B	B			88	5,5	01
140	**10**	7,5	440	1,2	9,0	525		B	B			B	B			86	5,4	02
88	**16**	5,5	492	1,1	6,0	536		B	B			B	B			82	5,3	03
70	**20**	4,0	447	1,2	4,9	546		B	B			B	B			82	4,5	04
61	**23**	3,0	377	1,4	4,1	515		B	B			B	B			80	3,9	05
47	**30**	3,0	467	1,4	4,2	651		B	B			B	B			76	5,6	06
37	**38**	3,0	583	1,1	3,3	641		B	B			B	B			75	4,7	07
31	**45**	2,2	493	1,2	2,7	599		B	B			B	B			73	4,0	08
26	**53**	2,2	557	1,1	2,5	620		B	B			B	B			70	3,5	09
22	**64**	1,5	452	1,2	1,8	536	B	B				B				69	2,9	10
16,7	**84**	1,1	410	1,2	1,3	494	B	B				B				65	2,2	11
14,1	**99**	1,1	446	1,1	1,2	483	B	B				B				60	1,9	12

Возможные моторные фланцы — B) В комплект поставки входит проставка — B) По заказу возможен комплект без проставки — C) Положение отверстий моторного фланца

Редукторы **Q11** поставляются с синтетическим маслом, обеспечивающим смазку на весь период эксплуатации редуктора, техническое обслуживание не обязательно. Оснащены сапуном, спускными и контрольными пробками.

Тип синтетического масла и рекомендованное количество приведены в таблице 1.

Возможные радиальные и осевые нагрузки редуктора приведены в таблице 2.

B3	B6	B7	B8	V5	V6
2,00 Л	1,50 Л	1,50 Л	2,00 Л	2,00 Л	2,00 Л
AGIP Blasia 460					

табл. 1

РАДИАЛЬНЫЕ И ОСЕВЫЕ НАГРУЗКИ

Выходной вал

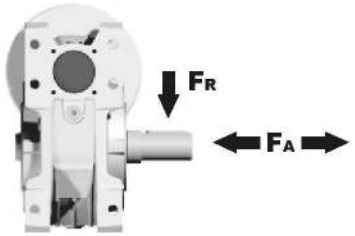

n_2 [мин$^{-1}$]	FA [N]	FR [N]
200	600	2900
150	700	3300
100	750	3600
75	800	4000
50	920	4600
25	1200	6000
15	1400	7000

Входной вал

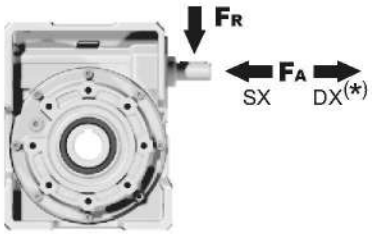

n_1 [мин$^{-1}$]	FA [N]	FR [N]
1400	228	1140

*Большие осевые нагрузки по направлению DX запрещены.

табл. 2

Вес редуктора	35,0 кг

PQ11FB... Базовое исполнение

М. фланцы	Артикул	øF	A
71B5	K023.4.041	160	135.5
80/90B5	K023.4.042	200	137.5
100/112B5	K023.4.043	250	146.5
132B5	несъемный	300	187
80B14	K085.4.046	120	137.5
90B14	K085.4.045	140	137.5
100/112B14	K023.4.041	160	135.5
132B14	несъемный	200	187

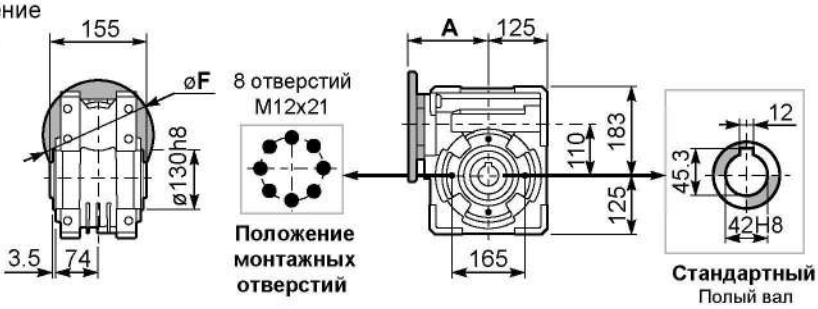

PQ11FC... Выходной фланец

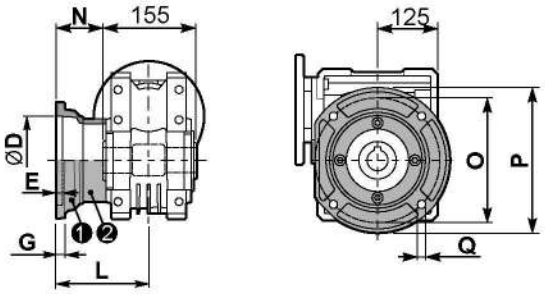

тип B	øD	E	G	L	N	O	P	Q	Артикул
FC	$170^{+0,083}_{+0,043}$	11	16,5	131,5	54	230	270	13	❶ K110.9.010 ❷ -
FL	$170^{+0,083}_{+0,043}$	11	16,5	179,5	102	230	270	13	❶ K110.9.011 ❷ -

PQ11F1... Выходной фланец

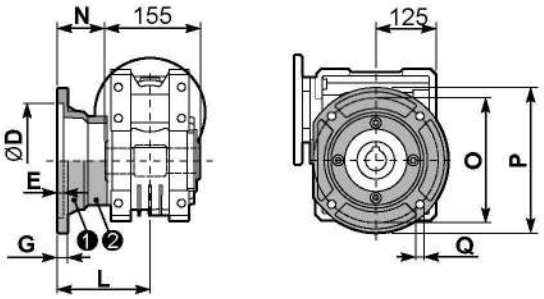

тип S	øD	E	G	L	N	O	P	Q	Артикул
F1	$180^{+0,040}_{0}$	5	18	150	72,5	215	250	15	❶ KS110.9.014 ❷ -
F2	$170^{+0,083}_{+0,043}$	9,5	15	178	100,5	230	270	13	❶ KS110.9.012 ❷ -
F3	$180^{+0,040}_{0}$	5	18	130	52,5	215	250	15	❶ KS110.9.013 ❷ -

PQ11FB... Лапы

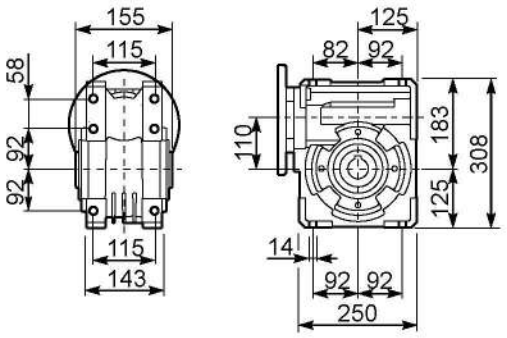

PQ11BR... Реактивная штанга

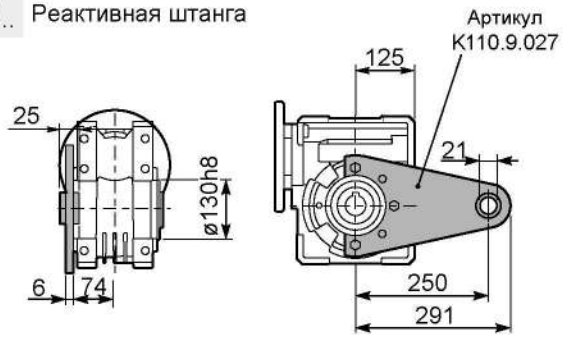

RQ11FB... Входной вал

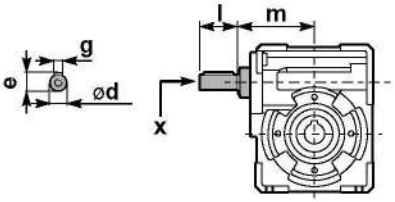

	ød	e	g	l	m	x	Артикул
тип B	25 h6	28	8	50	131,5	M8x20	❶ K085.5.007 PAM90 ❷ K085.5.008 PAM100
тип S	24 h6	27	8	50	131,5	M8x20	❶ KS085.5.009 PAM90 ❷ KS085.5.011 PAM100

PQ11.....S... Односторонний выходной вал

PQ11.....D... Двухсторонний выходной вал

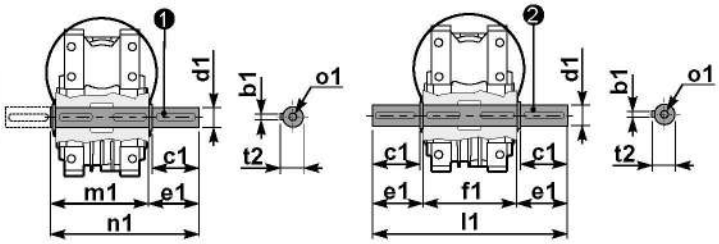

❶ Артикул K110.5.028 тип B ❷ Артикул K110.5.029 тип B

	b1	c1	d1	e1	f1	l1	m1	n1	t2	o1
тип B	12	75	$42^{-0,006}_{-0,020}$	96,5	155	348	163,5	260	45	M12x32
тип S	-	-	-	-	-	-	-	-	-	-

▪ БЫСТРЫЙ ВЫБОР

Входная скорость (n_1) = 1400 мин$^{-1}$

Скорость на выходном валу n_2 [мин$^{-1}$]	Передаточное число i	Мощность двигателя P_{1M} [кВт]	Крутящий момент на выходе M_{2M} [Нм]	Сервис-фактор f.s.	Номинал. мощность P_{1R} [кВт]	Номинал. крутящий момент M_{2R} [Нм]	Возможные моторные фланцы B5 E 90	F 100 112	G 132	Моторные фланцы B14 не доступны - - - - - - - -	Динамический КПД RD	Модуль зубчатого зацепления Mn [мм]	Код передаточного числа
186,7	**7,5**	7,5	345	2,1	16,1	741		B			90	6,11	01
140	**10**	7,5	455	1,8	13,5	820		B			89	6,45	02
93,3	**15**	7,5	668	1,4	10,3	917		B			87	6,72	03
70	**20**	7,5	870	1,0	7,8	905		B			85	5,24	04
56	**25**	5,5	788	1,2	6,5	931		B			84	4,28	05
46,7	**30**	5,5	900	1,2	6,4	1047		B			80	6,91	06
35	**40**	4,0	851	1,2	4,9	1043		B			78	5,36	07
28	**50**	4,0	1023	0,9	3,8	972	B				75	4,35	08
23,3	**60**	3,0	896	1,0	3,1	928	B				73	3,65	09
17,5	**80**	2,2	816	1,0	2,3	853	B				68	2,76	10
14	**100**	1,5	655	1,1	1,7	742	B				64	2,23	11

Возможные моторные фланцы B) **В комплект поставки входит проставка** **B**) **По заказу возможен комплект без проставки** C) **Положение отверстий моторного фланца**

Редукторы **Q13** поставляются с синтетическим маслом, обеспечивающим смазку на весь период эксплуатации редуктора, техническое обслуживание не обязательно. Оснащены сапуном, спускными и контрольными пробками.

Тип синтетического масла и рекомендованное количество приведены в таблице 1.

Возможные радиальные и осевые нагрузки редуктора приведены в таблице 2.

B3	B6	B7	B8	V5	V6
4,50 Л	3,50 Л	3,50 Л	3,30 Л	4,50 Л	3,30 Л
AGIP Blasia 460					

табл. 1

РАДИАЛЬНЫЕ И ОСЕВЫЕ НАГРУЗКИ

Выходной вал

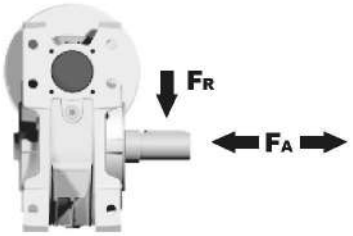

n_2 [мин$^{-1}$]	FA [N]	FR [N]
200	960	4800
150	1100	5500
100	1240	6200
75	1380	6900
50	1560	7800
25	2000	10000
15	2400	12000

Входной вал

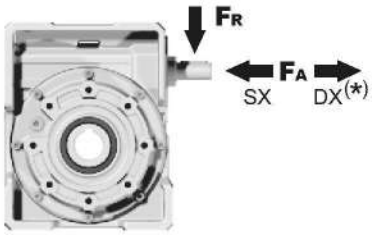

n_1 [мин$^{-1}$]	FA [N]	FR [N]
1400	300	1500

***Большие осевые нагрузки по направлению DX запрещены.**

табл. 2

PQ13**FB**... Базовое исполнение

Вес редуктора **48,0 кг**

М. фланцы	Артикул	øF	A
90B5	KQ13.4.041	200	180
100/112B5	KQ13.4.042	250	180
132B5	KQ13.4.043	300	180

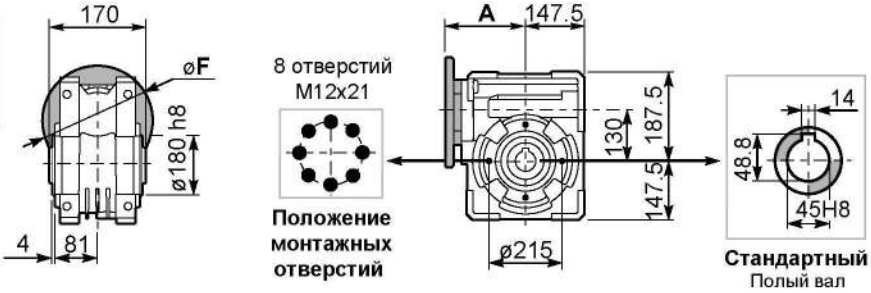

PQ13**FC**... Боковой фланец

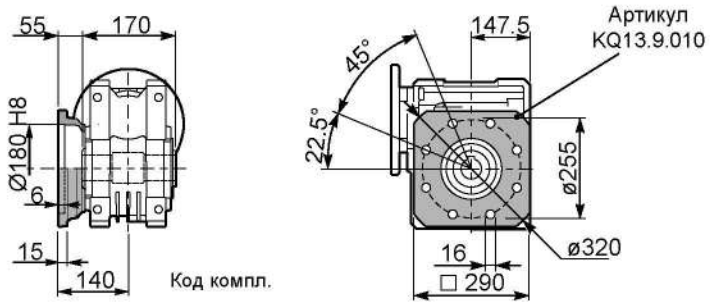

PQ13**FB**... Лапы

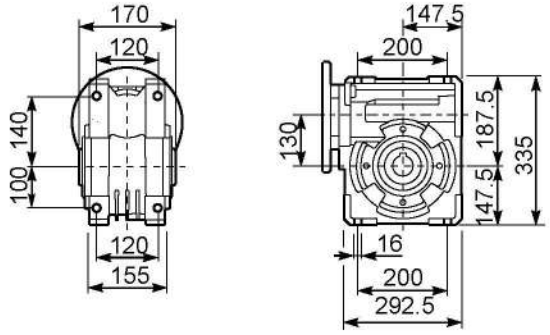

PQ13**BR**... Реактивная штанга

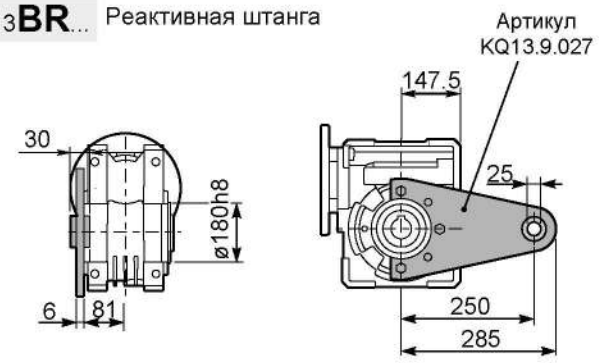

PQ13.....**S**... Односторонний выходной вал

PQ13. ...**D**... Двухсторонний выходной вал

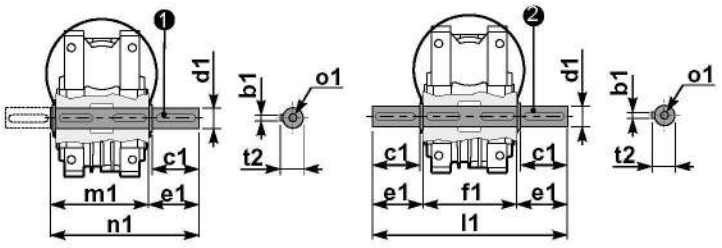

❶ Артикул KQ13.5.028 тип **B**

❷ Артикул KQ13.5.029 тип **B**

	b1	c1	d1	e1	f1	l1	m1	n1	t2	o1
тип	14	80	$45^{-0,005}_{-0,020}$	85	170	340	180	265	48,5	M16
тип	-	-	-	-	-	-	-	-	-	-

▪ БЫСТРЫЙ ВЫБОР

Входная скорость (n_1) = 1400 мин$^{-1}$

Скорость на выходном валу n_2 [мин$^{-1}$]	Передаточное число i	Мощность двигателя P_{1M} [кВт]	Крутящий момент на выходе M_{2M} [Нм]	Сервис-фактор f.s.	Номинал. мощность P_{1R} [кВт]	Номинал. крутящий момент M_{2R} [Нм]	Возможные моторные фланцы B5 F 100 112	G 132	H 160	Моторные фланцы B14 не доступны - - - - - - - -	Динамический КПД RD	Модуль зубчатого зацепления Mn [мм]	Код передаточного числа
187	**7.5**	15	698	1.7	25.8	1200		B			91	5.5	01
140	**10**	15	921	1.3	20.2	1240		B			90	6.155	02
93	**15**	11	990	1.3	13.9	1250		B			88	5.5	03
70	**20**	11	1291	1.0	11.1	1300		B			86	6.155	04
56	**25**	9	1289	0.9	8.4	1200		B			84	5	05
46.7	**30**	7.5	1274	0.9	7.1	1200	B				83	4.193	06
35	**40**	7.5	1596	1.0	7.3	1550	B				78	6.155	07
28	**50**	5.5	1426	1.0	5.4	1400	B				76	5	08
23.3	**60**	4	1195	1.1	4.2	1260	B				73	4.193	09
17.5	**80**	3	1113	1.0	3.1	1150					68	3.17	10
14	**100**	2.2	960	1.0	2.3	1000					64	2.55	11

Возможные моторные фланцы B) **В комплект поставки входит проставка** B) **По заказу возможен комплект без проставки** C) **Положение отверстий моторного фланца**

Редукторы **Q15** поставляются с синтетическим маслом, обеспечивающим смазку на весь период эксплуатации редуктора, техническое обслуживание не обязательно. Оснащены сапуном, спускными и контрольными пробками.

Тип синтетического масла и рекомендованное количество приведены в таблице 1.

Возможные радиальные и осевые нагрузки редуктора приведены в таблице 2.

B3	B6	B7	B8	V5	V6
7.00 LT	5.40 LT	5.40 LT	5.10 LT	7.00 LT	5.10 LT
AGIP Blasia 460					

табл. 1

РАДИАЛЬНЫЕ И ОСЕВЫЕ НАГРУЗКИ

Выходной вал

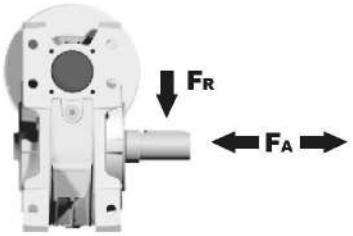

n_2 [min^{-1}]	FA [N]	FR [N]
200	1300	6500
150	1440	7200
100	1640	8200
75	1800	9000
50	2120	10600
25	2700	13500
15	3300	16500

Входной вал

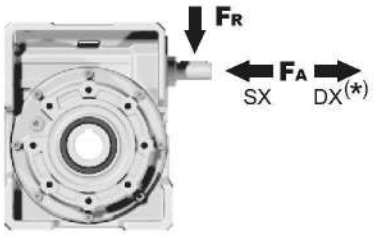

n_1 [min^{-1}]	FA [N]	FR [N]
1400	400	2000

***Большие осевые нагрузки по направлению DX запрещены.**

табл. 2

PQ15FB... Базовое исполнение

Вес редуктора **84.0 кг**

М.Фланцы	Артикул	øF	A
100/112B5	KQ15.4.042	250	210
132B5	KQ15.4.043	300	210
160B5	KQ15.4.044	350	210

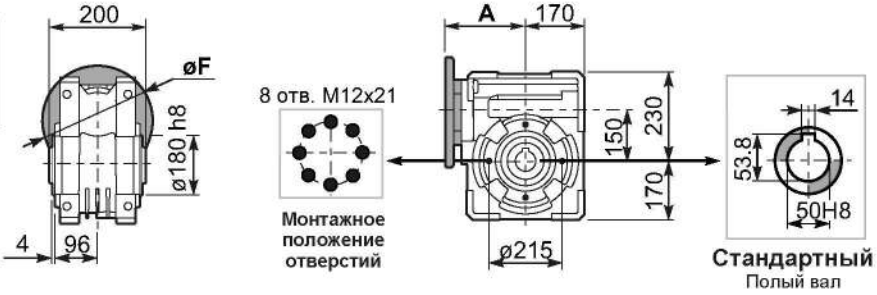

PQ15FC... Боковой фланец

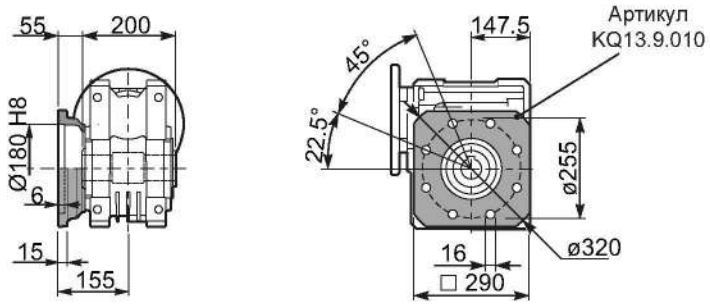

PQ15FB... Лапы

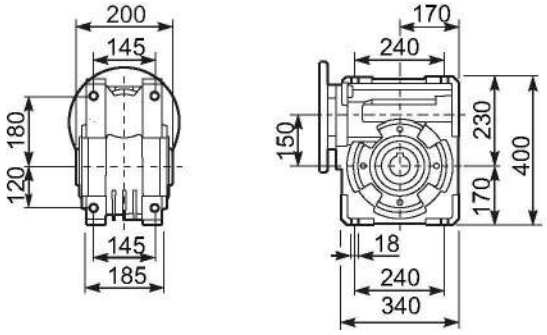

PQ15BR... Реактивная штанга

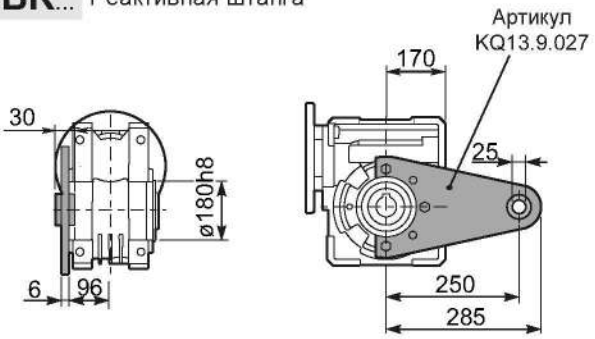

PQ15.....S... Односторонний выходной вал

PQ15. ...D... Двусторонний выходной вал

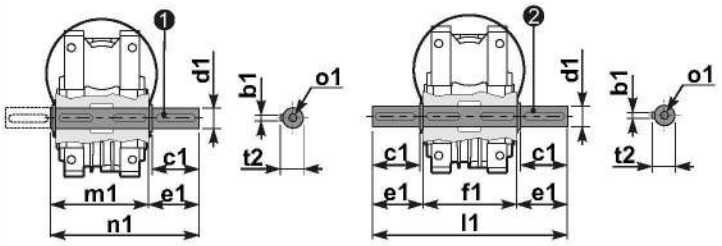

❶ Артикул KQ15.5.028 тип **B**

❷ Артикул KQ15.5.029 тип **B**

	b1	c1	d1	e1	f1	l1	m1	n1	t2	o1
тип B	14	82	$50^{-0.005}_{-0.020}$	87	200	374	210	297	53.5	M16
	-	-	-	-	-	-	-	-	-	-

▪ БЫСТРЫЙ ВЫБОР

Входная скорость (n_1) = 1400 мин$^{-1}$

Скорость на выходном валу n_2 [мин$^{-1}$]	Передаточное число i	Мощность двигателя P_{1M} [кВт]	Крутящий момент на выходе M_{2M} [Нм]	Сервис-фактор f.s.	Номинал. мощность P_{1R} [кВт]	Номинал. крутящий момент M_{2R} [Нм]	Возможные моторные фланцы B5 A 56	B 63	C 71	Возможные моторные фланцы B14 P 63	Q 71	Динамический КПД RD	Модуль зубчатого зацепления Mn [мм]	Код передаточного числа
47	**30,1**	0,25	38	1,4	0,36	55				C		74	2,2	01
33	**43,0**	0,25	53	1,0	0,26	55				C		72	2,4	02
23	**60,2**	0,25	62	0,9	0,22	55				C		60	1,6	03
15,5	**90,3**	0,12	42	1,3	0,16	55				C		57	2,5	04
11,6	**120**	0,12	52	1,1	0,13	55				C		53	1,8	05
8,8	**159**	0,12	64	0,9	0,10	55				C		49	1,5	06
7,1	**198**	0,12*	55	<0,8	0,09	55				C		47	1,5	07
5,4	**258**	0,12*	55	<0,8	0,07	55				C		45	1,0	08
4,7	**301**	0,12*	39	<0,8	0,05	39				C		40	0,72	09
3,2	**439**	0,12*	39	<0,8	0,04	39				C		36	0,72	10

Возможные моторные фланцы — B) В комплект поставки входит проставка — B) По заказу возможен комплект без проставки — C) Положение отверстий моторного фланца

* Мощность выше максимальной, которую может поддерживать редуктор. Выберите в соответствии с крутящим моментом M_{2R}

Редукторы **P4Q** поставляются с синтетическим маслом, обеспечивающим смазку на весь период эксплуатации редуктора, техническое обслуживание не обязательно.

Тип синтетического масла и рекомендованное количество приведены в таблице 1.

Возможные радиальные и осевые нагрузки редуктора приведены в таблице 2.

СМАЗКА P4Q Масло

Стандартная смазка 0,17 л (A + B).

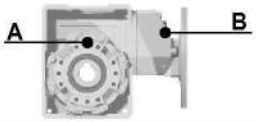

AGIP Telium VSF 320	**SHELL** Omala S4 WE 320

табл. 1

РАДИАЛЬНЫЕ И ОСЕВЫЕ НАГРУЗКИ

Выходной вал

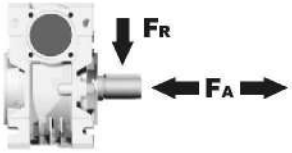

n_2 [мин$^{-1}$]	FA [N]	FR [N]
75	240	1200
50	260	1400
25	300	1800
15-6	400	2000

Входной вал

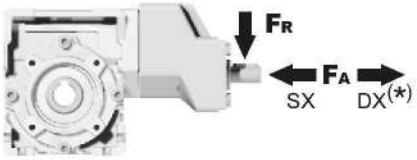

n_1 [мин$^{-1}$]	FA [N]	FR [N]
1400	44	220

***Большие осевые нагрузки по направлению DX запрещены.**

табл. 2

PP4Q**FB**... Базовое исполнение

Вес редуктора	3,10 кг

М. фланцы	Артикул	øF	A
56B5	K050.4.046	120	143,5
63B5	K050.4.041	138	143,5
71B5	K050.4.042	160	141,5
63B14	K050.4.047	90	145,5
71B14	K050.4.045	105	143

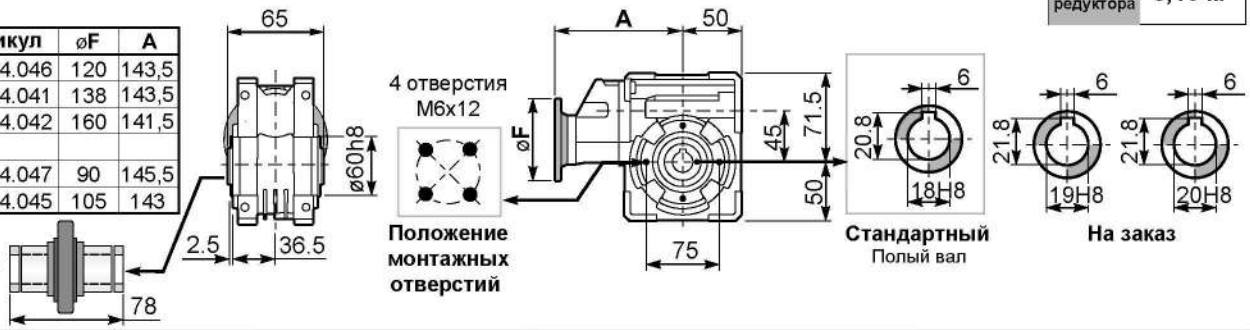

PP4Q**FC**... Выходной квадратный фланец

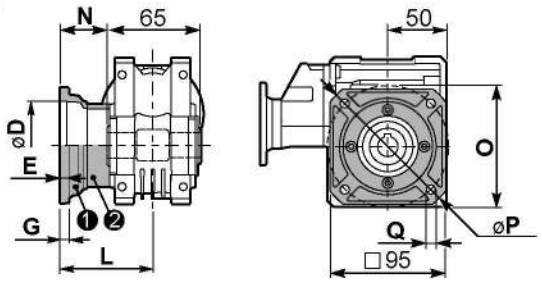

тип B	øD	E	G	L	N	O	P	Q	Артикул
FC	60 H8	4	7	67	34,5	75	110	9	KQ45.9.010
FL	60 H8	4	7	97	64,5	75	140	9	KQ45.9.011

PP4Q**F1**... Выходной круглый фланец

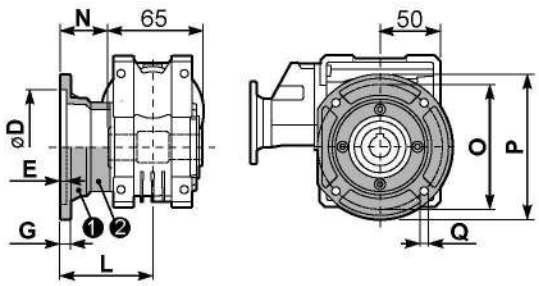

тип S	øD	E	G	L	N	O	P	Q	Артикул
F1	95H8	5	9	80	47,5	115	140	9,5	KSQ45.9.012
F2	80H8	5	12	58	25,5	100	120	9	KSQ45.9.013

PP4Q**FB**... Лапы

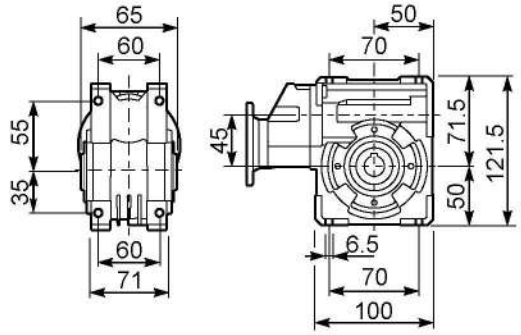

PP4Q**BR**... Реактивная штанга

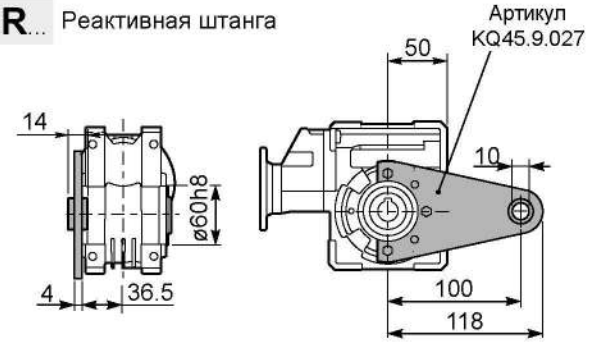

RP4QFB... Входной вал

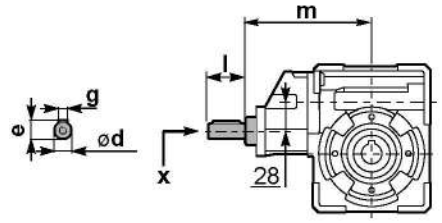

	ød	e	g	l	m	x	Артикул
тип B	14 h6	16	5	25	141	M5x13	C35.5.061
тип S	-	-	-	-	-	-	

PP4Q.....**S**... Односторонний выходной вал

PP4Q. ...**D**... Двухсторонний выходной вал

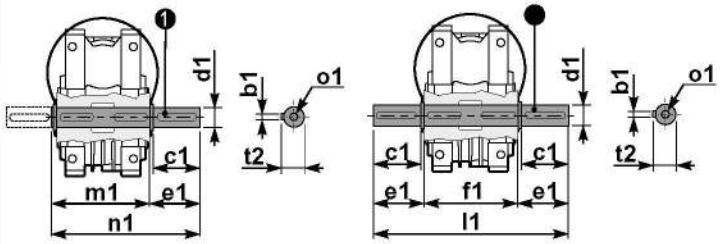

❶ Артикул K045.5.028 тип **B**
Артикул KS045.5.030 тип **S**

❷ Артикул K045.5.029 тип **B**
Артикул KS045.5.031 тип **S**

	b1	c1	d1	e1	f1	l1	m1	n1	t2	o1
тип B	6	32	$18^{-0,006}_{-0,020}$	43	65	151	70	113	20,5	M6x18
тип S	6	40	$19^{-0,006}_{-0,020}$	58,5	65	182	70	128,5	21,5	M8x20

▪ БЫСТРЫЙ ВЫБОР

Входная скорость (n_1) = 1400 мин$^{-1}$

Скорость на выходном валу n_2 [мин$^{-1}$]	Передаточное число i	Мощность двигателя P_{1M} [кВт]	Крутящий момент на выходе M_{2M} [Нм]	Сервис-фактор f.s.	Номинал. мощность P_{1R} [кВт]	Номинал. крутящий момент M_{2R} [Нм]	Возможные моторные фланцы B5 A 56	B 63	C 71	Возможные моторные фланцы B14 P 63	Q 71	Динамический КПД RD	Модуль зубчатого зацепления Mn [мм]	Код передаточного числа
47	**30,1**	0,37	58	1,3	0,49	77				C		76	2,4	01
33	**43,0**	0,25	55	1,4	0,35	77				C		75	2,6	02
23	**60,2**	0,25	71	1,1	0,27	77				C		69	2,0	03
18,1	**77,4**	0,25	81	1,1	0,27	88				C		61	2,7	04
12,5	**112**	0,18	84	1,1	0,19	88				C		61	2,1	05
9,0	**155**	0,12	71	1,2	0,15	88				C		56	1,8	06
7,6	**185**	0,12	74	1,0	0,12	77				C		49	1,3	07
5,4	**258**	0,12*	77	<0,8	0,09	77				C		47	1,2	08
4,8	**292**	0,12*	66	<0,8	0,08	66				C		44	1,0	09
4,1	**344**	0,12*	44	<0,8	0,05	44				C		40	0,8	10
3,3	**430**	0,12*	44	<0,8	0,04	44				C		36	0,8	11

Возможные моторные фланцы — B) В комплект поставки входит проставка — B) По заказу возможен комплект без проставки — C) Положение отверстий моторного фланца

* Мощность выше максимальной, которую может поддерживать редуктор. Выберите в соответствии с крутящим моментом M_{2R}

Редукторы **P5Q** поставляются с синтетическим маслом, обеспечивающим смазку на весь период эксплуатации редуктора, техническое обслуживание не обязательно.

Тип синтетического масла и рекомендованное количество приведены в таблице 1.

Возможные радиальные и осевые нагрузки редуктора приведены в таблице 2.

СМАЗКА P5Q Масло

Стандартная смазка 0,26 л (A + B).

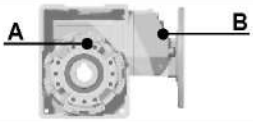

AGIP Telium VSF 320	**SHELL** Omala S4 WE 320

табл. 1

РАДИАЛЬНЫЕ И ОСЕВЫЕ НАГРУЗКИ

Выходной вал

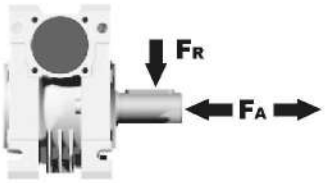

n_2 [мин$^{-1}$]	FA [N]	FR [N]
75	340	1700
50	380	1900
25	480	2500
15-6	560	2800

Входной вал

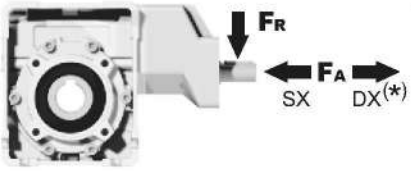

n_1 [мин$^{-1}$]	FA [N]	FR [N]
1400	44	220

*Большие осевые нагрузки по направлению DX запрещены.

табл. 2

PP5Q**FB**... Базовое исполнение

Вес редуктора	4,60 кг

М. фланцы	Артикул	øF	A
56B5	K050.4.046	120	147
63B5	K050.4.041	138	147
71B5	K050.4.042	160	145
63B14	K050.4.047	90	149
71B14	K050.4.045	105	146,5

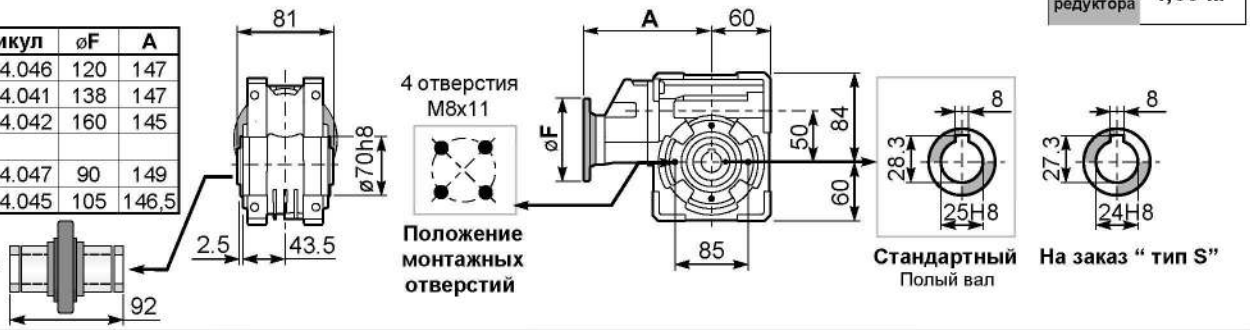

PP5Q**FC**... Выходной квадратный фланец

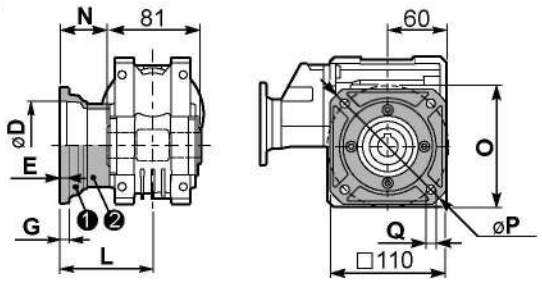

тип B	øD	E	G	L	N	O	P	Q	Артикул
FC	70 H8	5	9	90	49,5	85	125	11	KQ50.9.010
FL	70 H8	5	9	120	79,5	85	125	11	KQ50.9.011

PP5Q**F1**... Выходной круглый фланец

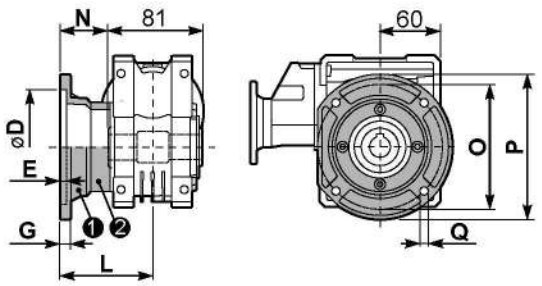

тип S	øD	E	G	L	N	O	P	Q	Артикул
F1	110 H8	5	10	89	69,5	130	160	9,5	KSQ50.9.012
F2	95 H8	5	14,5	72	31,5	115	140	11	KSQ50.9.013

PP5Q**FB**... Лапы

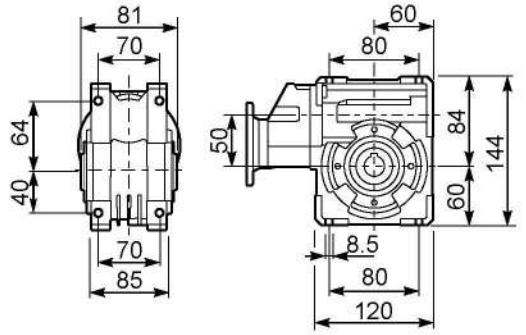

PP5Q**BR**... Реактивная штанга

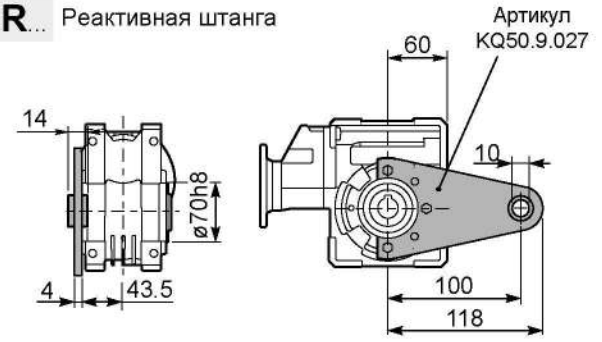

RP5QFB... Входной вал

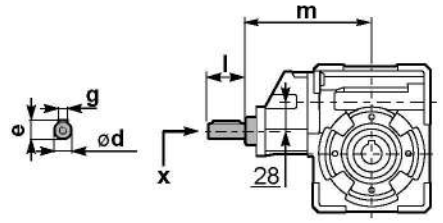

	ød	e	g	l	m	x	Артикул
тип B	14 h6	16	5	25	140,5	M5x13	C35.5.061
тип S	-	-	-	-	-	-	

PP5Q.....**S**... Односторонний выходной вал

PP5Q.....**D**... Двухсторонний выходной вал

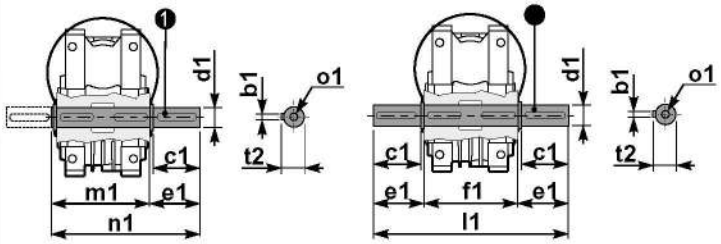

❶ Артикул K050.5.028 тип **B**
Артикул KS050.5.030 тип **S**

❷ Артикул K050.5.029 тип **B**
Артикул KS050.5.031 тип **S**

	b1	c1	d1	e1	f1	l1	m1	n1	t2	o1
тип B	8	52	$25^{-0,005}_{-0,020}$	59,5	81	200	86,5	146	28	M8x20
тип S	8	50	$24^{-0,005}_{-0,020}$	68,8	81	218	86,5	155	27	M8x20

▪ БЫСТРЫЙ ВЫБОР

Входная скорость $(n_1) = 1400$ мин$^{-1}$

	Скорость на выходном валу n_2 [мин$^{-1}$]	Передаточное число i	Мощность двигателя P_{1M} [кВт]	Крутящий момент на выходе M_{2M} [Нм]	Сервис-фактор f.s.	Номинал. мощность P_{1R} [кВт]	Номинал. крутящий момент M_{2R} [Нм]	Возможные моторные фланцы B5: B 63	C 71	D 80	E 90	Возможные моторные фланцы B14: P 63	Q 71	R 80	T 90	Динамический КПД RD	Модуль зубчатого зацепления Mn [мм]	Код передаточного числа
IEC 90 - 80 - 71	47	**29,9**	0,75	113	1,5	1,1	165						C	C		74	2,6	01
	37	**37,7**	0,75	141	1,2	0,88	165						C	C		73	2,0	02
	30	**47,1**	0,75	169	1,1	0,83	187						C	C		70	3,2	03
	25	**56,6**	0,55	136	1,4	0,76	187						C	C		64	2,7	04
	19,8	**70,7**	0,55	164	1,1	0,63	187						C	C		62	2,1	05
	15,9	**87,8**	0,37	162	1,2	0,43	187						C	C		73	2,6	06
	12,6	**111,0**	0,37	199	0,9	0,35	187						C	C		71	2,0	07
IEC 71 - 63	10,1	**139**	0,37	234	0,8	0,30	187					C				67	3,2	08
	8,4	**166**	0,25	173	1,1	0,27	187					C				61	2,7	09
	6,7	**208**	0,18	151	1,1	0,20	165					C				59	2,1	10
	4,5	**310**	0,12	129	1,3	0,15	165					C				51	1,5	11
	3,8	**370**	0,12	145	1,1	0,14	165					C				48	1,3	12
	3,2	**434**	0,12	149	0,9	0,11	138					C				42	1,1	13

Возможные моторные фланцы — B) В комплект поставки входит проставка — B) По заказу возможен комплект без проставки — C) Положение отверстий моторного фланца

Редукторы **P6Q** поставляются с синтетическим маслом, обеспечивающим смазку на весь период эксплуатации редуктора, техническое обслуживание не обязательно.

Тип синтетического масла и рекомендованное количество приведены в таблице 1.

Возможные радиальные и осевые нагрузки редуктора приведены в таблице 2.

СМАЗКА P6Q Масло

Отдельная смазка для B3-V5-V6 для A (0,30 л) B (0,08 л), для B6-B7-B8 стандартная смазка 0,35 л (A + B).

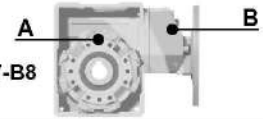

AGIP Telium VSF 320	**SHELL** Omala S4 WE 320

табл. 1

РАДИАЛЬНЫЕ И ОСЕВЫЕ НАГРУЗКИ

Выходной вал

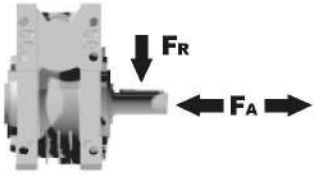

n_2 [мин$^{-1}$]	FA [N]	FR [N]
75	500	2500
50	600	3000
25	700	3800
15-6	800	4000

Входной вал

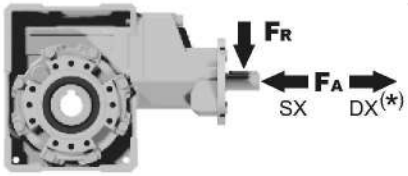

n_1 [мин$^{-1}$]	FA [N]	FR [N]
1400	61	305

*Большие осевые нагрузки по направлению DX запрещены.

табл. 2

PP6Q**FB**... Базовое исполнение

Вес редуктора	29.9÷111	139÷434
	7,05 кг	6,60 кг

	М. фланцы	Артикул	øF	A
29.9÷111	71B5	K063.4.042	160	176,5
	80/90B5	K063.4.043	200	178,5
	71B14	K063.4.047	105	176,5
	80B14	K063.4.046	120	177,5
	90B14	K063.4.041	140	178,5
139÷434	63B5	K050.4.041	138	160,5
	71B5	K050.4.042	160	158,5
	63B14	K050.4.047	90	162,5
	71B14	K050.4.045	105	160

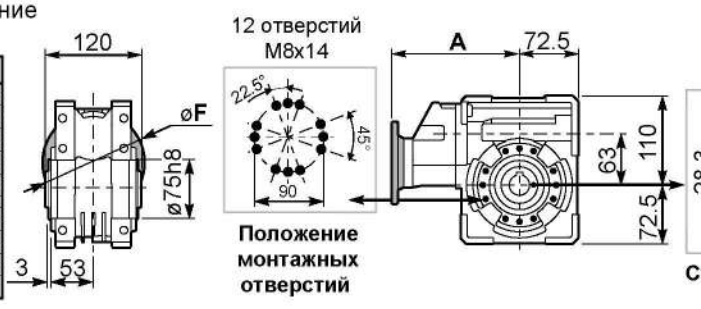

PP6Q**FC**... Выходной квадратный фланец

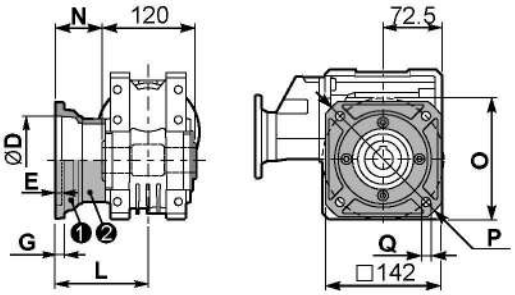

тип B	øD	E	G	L	N	O	P	Q	Артикул
FC	115 +0,20 +0,15	6	12	86	26	150	180	11	❶ KQ63.9.010 ❷ -
FL	115 +0,20 +0,15	6	12	116	56	150	180	11	❶ KQ63.9.010 ❷ K063.0.200

PP6Q**F1**... Выходной круглый фланец

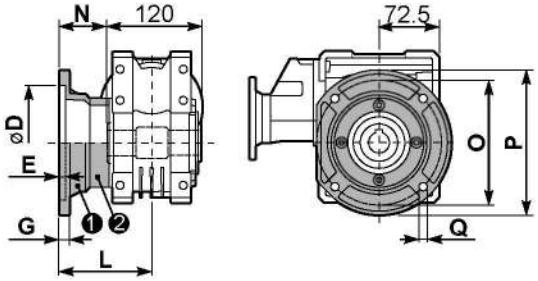

тип S	øD	E	G	L	N	O	P	Q	Артикул
F1	130 +0,20 +0,15	7	13	110	50	165	200	13	❶ KS070.9.013 ❷ -
F2	115 +0,20 +0,15	7	13	124	64	150	175	11	❶ KS063.9.013 ❷ -
F3	110 +0,035 0	5	11	90	30	130	160	10	❶ KS063.9.011 ❷ -

PP6Q**FB**... Лапы

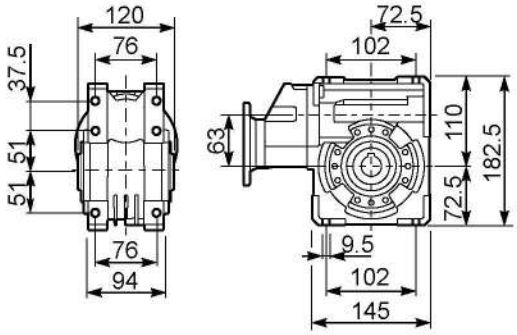

PP6Q**BR**... Реактивная штанга

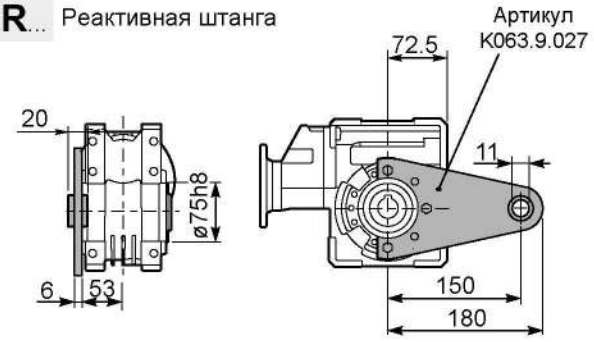

RP6QFB... Входной вал

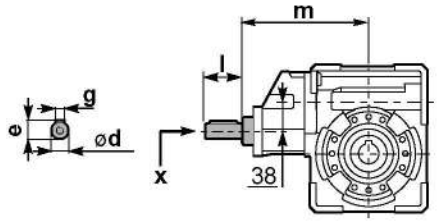

	ød	e	g	l	m	x	Артикул
29.9÷111	19 h6	21,5	6	35	169,4	M6x16	C40.5.062
139÷434	14 h6	16	5	25	154,2	M5x13	C35.5.061

PP6Q.....**S**... Односторонний выходной вал

PP6Q.....**D**... Двухсторонний выходной вал

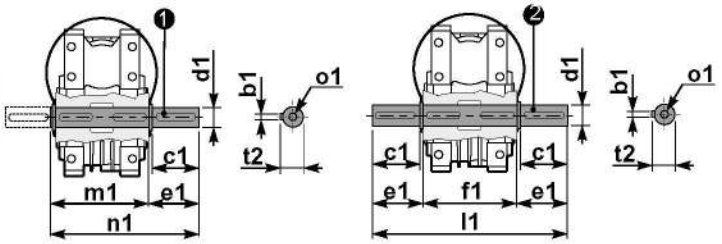

❶ Артикул K063.5.028 тип **B** ❷ Артикул K063.5.029 тип **B**

	b1	c1	d1	e1	f1	l1	m1	n1	t2	o1
тип B	8	60	25 -0,005 -0,020	63,2	120	246,4	126,8	190	28	M8x20
тип S	-	-	-	-	-	-	-	-	-	-

▪ БЫСТРЫЙ ВЫБОР

Входная скорость (n_1) = 1400 мин$^{-1}$

Скорость на выходном валу n_2 [мин$^{-1}$]	Передаточное число i	Мощность двигателя P_{1M} [кВт]	Крутящий момент на выходе M_{2M} [Нм]	Сервис-фактор f.s.	Номинал. мощность P_{1R} [кВт]	Номинал. крутящий момент M_{2R} [Нм]	Возможные моторные фланцы B5: B 63	C 71	D 80	E 90	Возможные моторные фланцы B14: Q 71	R 80	T 90	Динамический КПД RD	Модуль зубчатого зацепления Mn [мм]	Код передаточного числа
22	**62,9**	0,75	248	1,2	0,87	286					C	C		77	3,10	01
18	**78,5**	0,75	293	1,0	0,73	286					C	C		73	2,41	02
15	**94,2**	0,75	333	0,9	0,70	310					C	C		69	2,10	03
11	**126**	0,55	297	1,0	0,55	296	B				C	C		63	1,53	04
9	**157**	0,37	230	1,1	0,41	252	B				C	C		58	1,23	05
8	**185**	0,37	257	1,2	0,43	296	B				C	C		55	3,10	06
6	**231**	0,25	193	1,5	0,38	296	B				C	C		49	2,41	07
5	**277**	0,25	222	1,3	0,33	296	B				C	C		47	2,10	08
4	**378**	0,18	200	1,5	0,27	296	B				C	C		43	2,10	09

Возможные моторные фланцы — B) В комплект поставки входит проставка — B) По заказу возможен комплект без проставки — C) Положение отверстий моторного фланца

* Мощность выше максимальной, которую может поддерживать редуктор. Выберите в соответствии с крутящим моментом M_{2R}

Редукторы **P7Q** поставляются с синтетическим маслом, обеспечивающим смазку на весь период эксплуатации редуктора, техническое обслуживание не обязательно.

Тип синтетического масла и рекомендованное количество приведены в таблице 1.

Возможные радиальные и осевые нагрузки редуктора приведены в таблице 2.

СМАЗКА P7Q Масло

Отдельная смазка для B3-V5-V6 для A (0,40 л) B (0,14 л), для B6-B7-B8 стандартная смазка 0,65 л (A + B).

AGIP Telium VSF 320	**SHELL** Omala S4 WE 320

табл. 1

РАДИАЛЬНЫЕ И ОСЕВЫЕ НАГРУЗКИ

Выходной вал

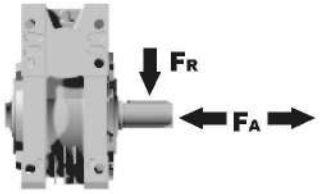

n_2 [мин$^{-1}$]	FA [N]	FR [N]
75	620	3100
50	720	3600
25	880	4400
15-6	1000	5000

Входной вал

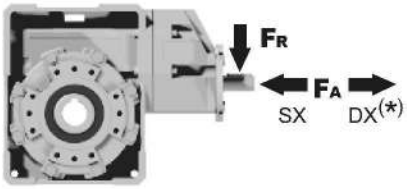

n_1 [мин$^{-1}$]	FA [N]	FR [N]
1400	108	540

*Большие осевые нагрузки по направлению DX запрещены.

табл. 2

PP7Q**FB**... Базовое исполнение

Вес редуктора	9,90 кг

М. фланцы	Артикул	øF	A
63B5	K063.4.041	140	192,7
71B5	K063.4.042	160	190,7
80/90B5	K063.4.043	200	192,7
71B14	K063.4.047	105	190,7
80B14	K063.4.046	120	194,2
90B14	K063.4.041	140	192,7

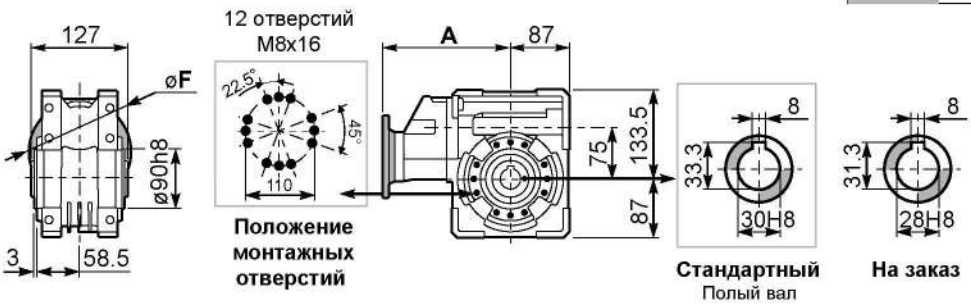

PP7Q**FC**... Выходной фланец

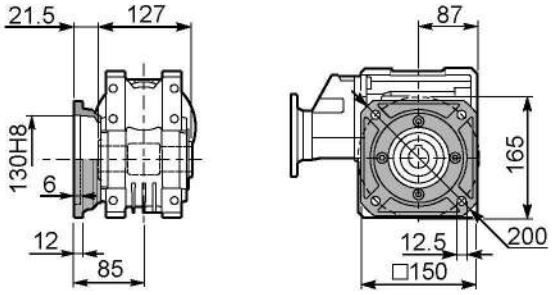

PP7Q**FL**... Выходной фланец

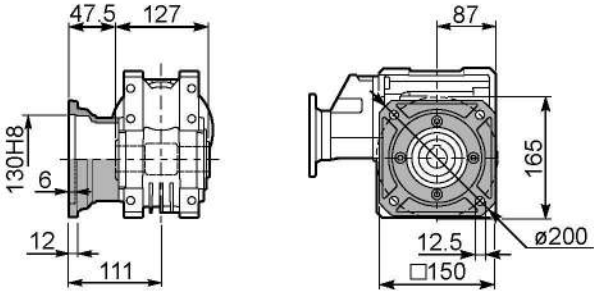

PP7Q**FB**... Лапы

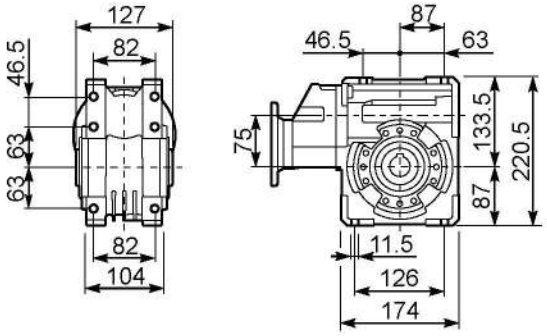

PP7Q**BR**... Реактивная штанга

RP7QFB... Входной вал

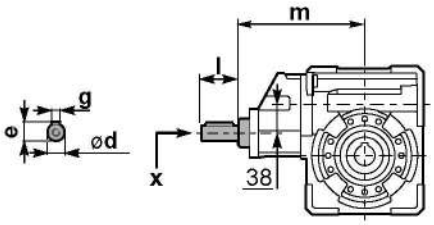

PP7Q.....**S**... Односторонний выходной вал

PP7Q.....**D**... Двухсторонний выходной вал

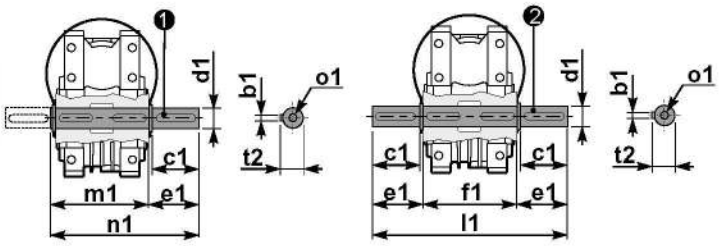

❶ Артикул KQ75.5.028 Стандартный
Артикул KQ75.5.026 На заказ

❷ Артикул KQ75.5.029 Стандартный
Артикул KQ75.5.027 На заказ

	ød	e	g	l	m	x	Артикул
тип **B**	19 h6	21,5	6	35	185,5	M6x16	C40.5.062
тип **S**	-	-	-	-	-	-	

	b1	c1	d1	e1	f1	l1	m1	n1	t2	o1
Стандартный	8	60	$30^{-0,005}_{-0,020}$	65	127	255	134	199	33	M8x20
На заказ	8	50	$28^{-0,005}_{-0,020}$	65	127	255	134	199	31	M8x20

▪ БЫСТРЫЙ ВЫБОР

Входная скорость (n_1) = 1400 мин$^{-1}$

Скорость на выходном валу n_2 [мин$^{-1}$]	Передаточное число i	Мощность двигателя P_{1M} [кВт]	Крутящий момент на выходе M_{2M} [Нм]	Сервис-фактор f.s.	Номинал. мощность P_{1R} [кВт]	Номинал. крутящий момент M_{2R} [Нм]	Возможные моторные фланцы B5: B 63	C 71	D 80	E 90	Возможные моторные фланцы B14: Q 71	R 80	T 90	Динамический КПД RD	Модуль зубчатого зацепления Mn [мм]	Код передаточного числа
23,5	**59,7**	1,1	300	1,4	1,5	418					C	C		67	3,5	01
19,4	**72,3**	1,1	347	1,2	1,3	407					C	C		64	3,1	02
17,1	**81,7**	1,1	374	1,1	1,2	418					C	C		61	2,7	03
13,3	**105**	0,75	323	1,2	0,89	385					C	C		60	2,1	04
8,0	**176**	0,55	415	1,1	0,58	440	B				C	C		63	3,5	05
6,6	**213**	0,37	322	1,3	0,47	407	B				C	C		60	3,1	06
5,8	**240**	0,37	321	1,3	0,48	418	B				C	C		53	2,7	07
4,3	**328**	0,37	438	1,0	0,35	418	B				C	C		53	2,7	08
3,3	**422**	0,25	374	1,0	0,26	385	B				C	C		52	2,1	09
3,0	**466**	0,25	358	0,9	0,23	330	B				C	C		45	1,9	10
2,3	**605**	0,18	297	1,1	0,20	330	B				C	C		40	1,5	11

Возможные моторные фланцы — B) В комплект поставки входит проставка — **B**) По заказу возможен комплект без проставки — C) Положение отверстий моторного фланца

Редукторы **P8Q** поставляются с синтетическим маслом, обеспечивающим смазку на весь период эксплуатации редуктора, техническое обслуживание не обязательно.

Тип синтетического масла и рекомендованное количество приведены в таблице 1.

Возможные радиальные и осевые нагрузки редуктора приведены в таблице 2.

СМАЗКА P8Q Масло

Отдельная смазка для B3-V5-V6 для A (1,20 л) B (0,14 л), для B6-B7-B8 стандартная смазка 1,00 л (A + B).

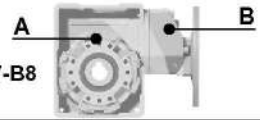

AGIP Telium VSF 320	**SHELL** Omala S4 WE 320

табл. 1

РАДИАЛЬНЫЕ И ОСЕВЫЕ НАГРУЗКИ

Выходной вал

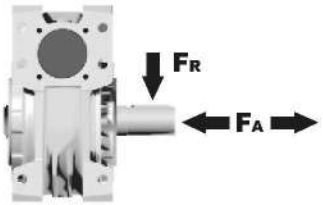

n_2 [мин$^{-1}$]	FA [N]	FR [N]
75	700	3500
50	800	4000
25	1000	5000
15-6	1160	5800

Входной вал

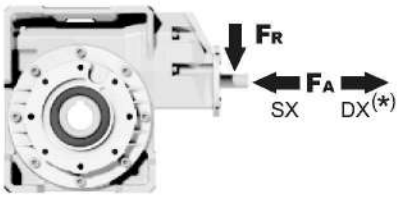

n_1 [мин$^{-1}$]	FA [N]	FR [N]
1400	108	540

***Большие осевые нагрузки по направлению DX запрещены.**

табл. 2

Вес редуктора	12,3 кг

PP8Q**FB**... Базовое исполнение

М. фланцы	Артикул	øF	A
63B5	K063.4.041	140	195,2
71B5	K063.4.042	160	193,2
80/90B5	K063.4.043	200	195,2
71B14	K063.4.047	105	193,2
80B14	K063.4.046	120	194,2
90B14	K063.4.041	140	195,2

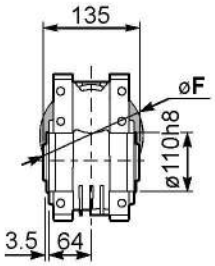

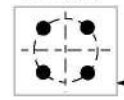

Положение монтажных отверстий

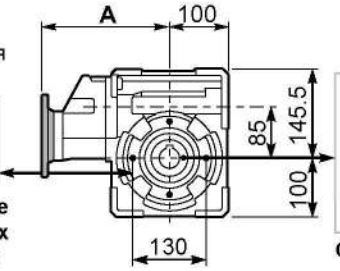

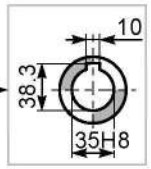

Стандартный
Полый вал

PP8Q**FC**... Выходной фланец

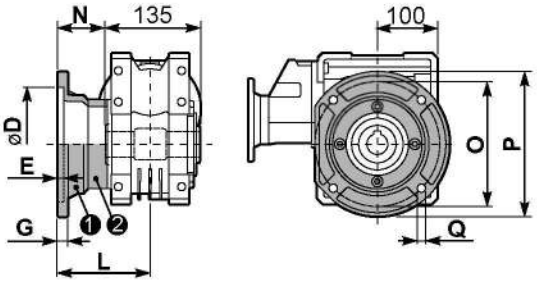

тип B	øD	E	G	L	N	O	P	Q	Артикул
FC	$152^{+0,06}_{+0,00}$	5	16	108	40,5	176	205	13	❶ K085.9.010 ❷ -
FL	$152^{+0,06}_{+0,00}$	5	16	148,5	81	176	205	13	❶ K085.9.010 ❷ K085.0.201

PP8Q**F1**... Выходной фланец

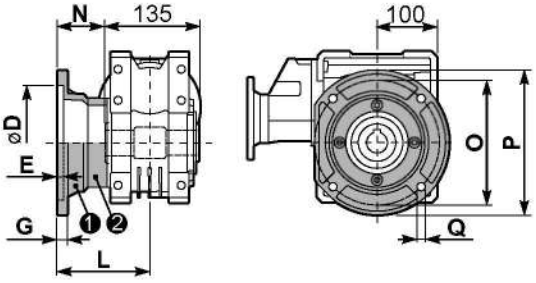

тип S	øD	E	G	L	N	O	P	Q	Артикул
F1	$130^{+0,04}_{+0,00}$	5	13	117,5	50	165	200	11,5	❶ KS085.9.012 ❷ -
F2	$152^{+0,06}_{+0,00}$	5	15	147,5	80	180	205	12,5	❶ KS085.9.013 ❷ -
F4	$130^{+0,04}_{+0,00}$	5	13	106,5	39	165	200	13	❶ KS085.9.015 ❷ -

PP8Q**FB**... Лапы

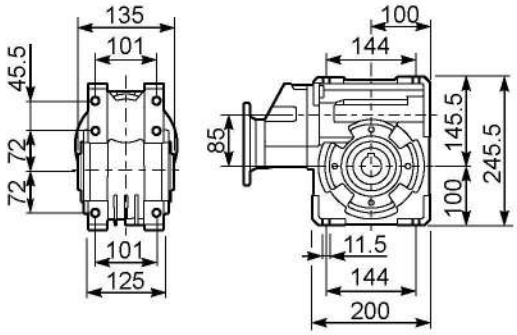

PP8Q**BR**... Реактивная штанга

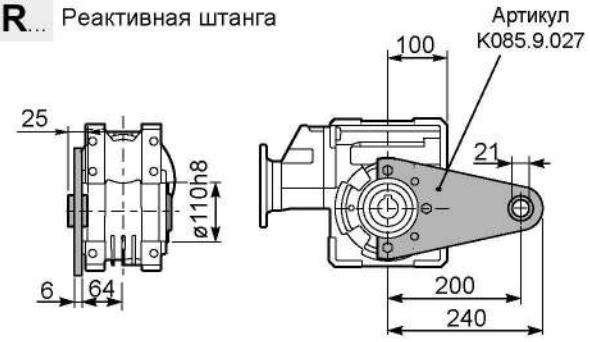

RP8QFB... Входной вал

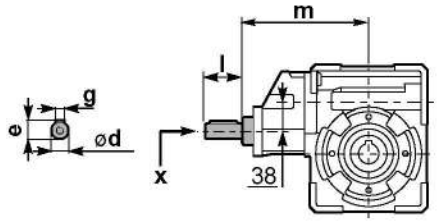

PP8Q.....**S**... Односторонний выходной вал

PP8Q. ...**D**... Двухсторонний выходной вал

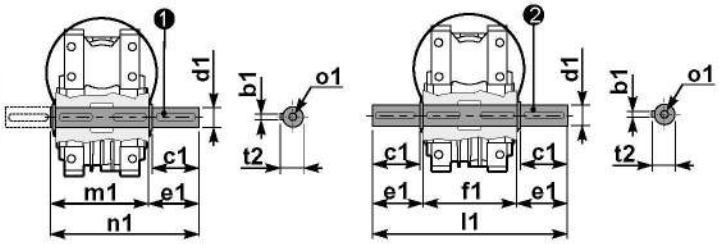

❶ Артикул K085.5.028 тип **B** ❷ Артикул K085.5.029 тип **B**

	ød	e	g	l	m	x	Артикул
тип B	19 h6	21,5	6	35	187,5	M6x16	C40.5.062
тип S	-	-	-	-	-	-	

	b1	c1	d1	e1	f1	l1	m1	n1	t2	o1
тип B	10	60	$35^{-0,005}_{-0,020}$	73,5	135	282	141	214,5	38	M10x23
тип S	-	-	-	-	-	-	-	-	-	-

▪ БЫСТРЫЙ ВЫБОР

Входная скорость (n_1) = 1400 мин$^{-1}$

Скорость на выходном валу n_2 [мин$^{-1}$]	Передаточное число i	Мощность двигателя P_{1M} [кВт]	Крутящий момент на выходе M_{2M} [Нм]	Сервис-фактор f.s.	Номинал. мощность P_{1R} [кВт]	Номинал. крутящий момент M_{2R} [Нм]	Возможные моторные фланцы B5: B 63	C 71	D 80	E 90	Возможные моторные фланцы B14: Q 71	R 80	T 90	Динамический КПД RD	Модуль зубчатого зацепления Mn [мм]	Код передаточного числа
16,8	**83,2**	1,5	587	1,1	1,7	660					C			69	3,5	01
13,9	**100,5**	1,5	699	0,8	1,3	594					C			68	2,9	02
10,6	**132**	1,1	634	0,9	0,95	550					C			64	2,2	03
8,0	**176**	0,75	666	1,2	0,90	803	B				C			74	4,7	04
6,7	**208**	0,75	766	0,9	0,65	660	B				C			72	4,0	05
5,7	**245**	0,55	634	1,0	0,57	660	B				C			69	3,5	06
4,7	**296**	0,55	755	0,8	0,43	594	B				C			68	2,9	07
4,2	**334**	0,55	865	0,8	0,42	660	B				C			69	3,5	08
3,5	**403**	0,37	692	0,9	0,32	594	B				C			68	2,9	09
2,6	**529**	0,25	577	1,0	0,24	550	B				C			64	2,2	10
2,2	**624**	0,25	628	0,8	0,21	528	B				C			59	1,9	11

Возможные моторные фланцы — B) В комплект поставки входит проставка — B) По заказу возможен комплект без проставки — C) Положение отверстий моторного фланца

Редукторы **P1Q** поставляются с синтетическим маслом, обеспечивающим смазку на весь период эксплуатации редуктора, техническое обслуживание не обязательно. Оснащены сапуном, спускными и контрольными пробками.

Тип синтетического масла и рекомендованное количество приведены в таблице 1.

Возможные радиальные и осевые нагрузки редуктора приведены в таблице 2.

B3	B6	B7	B8	V5	V6
2,0/0,14 Л	1,5/0,14 Л	1,5/0,14 Л	2,0/0,14 Л	2,0/0,14 Л	2,0/0,14 Л
AGIP Blasia 460					

табл. 1

РАДИАЛЬНЫЕ И ОСЕВЫЕ НАГРУЗКИ

Выходной вал

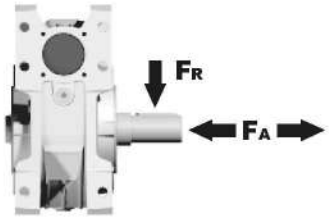

n_2 [мин$^{-1}$]	FA [N]	FR [N]
75	800	4000
50	920	4600
25	1200	6000
15-6	1400	7000

Входной вал

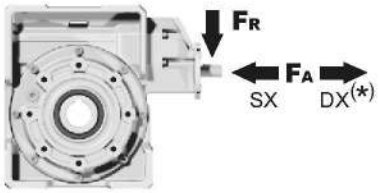

n_1 [мин$^{-1}$]	FA [N]	FR [N]
1400	150	760

*Большие осевые нагрузки по направлению DX запрещены.

табл. 2

Вес редуктора	37,3 кг

PP1Q**FB**... Базовое исполнение

М. фланцы	Артикул	øF	A
63B5	K063.4.041	140	214,7
71B5	K063.4.042	160	212,7
80/90B5	K063.4.043	200	214,7
71B14	K063.4.047	105	212,7
80B14	K063.4.046	120	213,7
90B14	K063.4.041	140	214,7

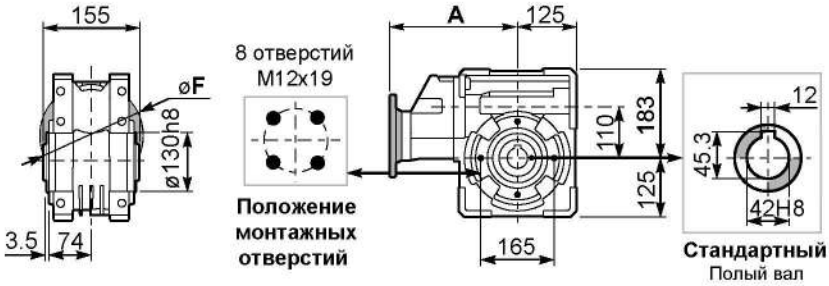

PP1Q**FC**... Выходной фланец

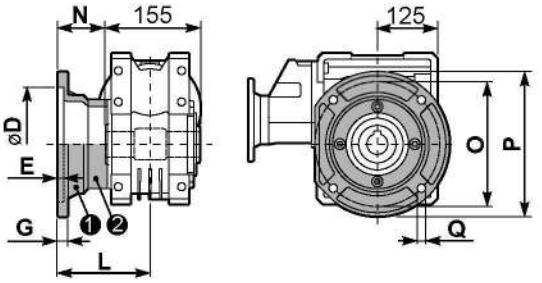

тип B	øD	E	G	L	N	O	P	Q	Артикул
FC	$170^{+0,083}_{+0,043}$	11	16,5	131,5	54	230	270	13	❶ K110.9.010 ❷ -
FL	$170^{+0,083}_{+0,043}$	11	16,5	179,5	102	230	270	13	❶ K110.9.011 ❷ -

PP1Q**F1**... Выходной фланец

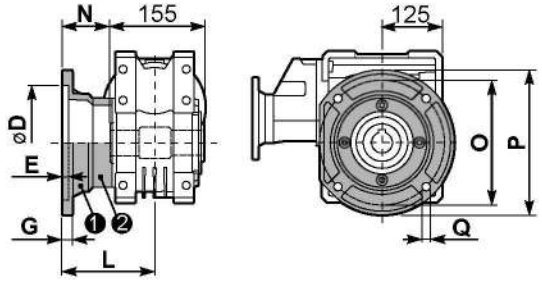

тип S	øD	E	G	L	N	O	P	Q	Артикул
F1	$180^{+0,040}_{0}$	5	18	150	72,5	215	250	15	❶ KS110.9.014 ❷ -
F2	$170^{+0,083}_{+0,043}$	9,5	15	178	100,5	230	270	13	❶ KS110.9.012 ❷ -
F3	$180^{+0,040}_{0}$	5	18	130	52,5	215	250	15	❶ KS110.9.013 ❷ -

PP1Q**FB**... Лапы

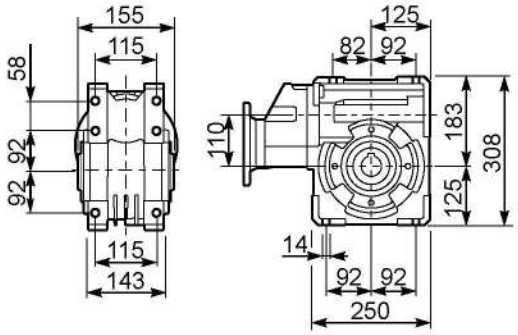

PP1Q**BR**... Реактивная штанга

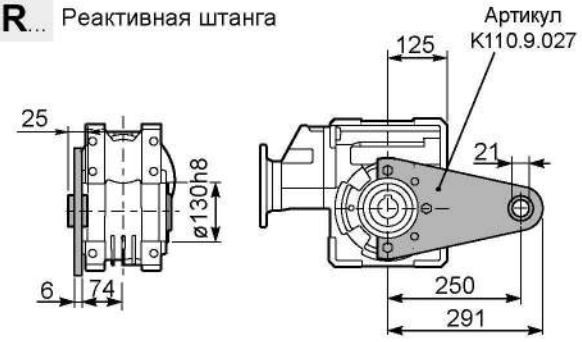

RP1QFB... Входной вал

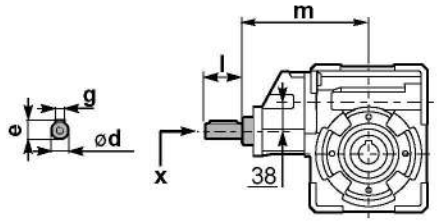

	ød	e	g	l	m	x	Артикул
тип B	19 h6	21,5	6	35	205	M6x16	C40.5.062
тип S	-	-	-	-	-	-	

PP1Q.....**S**... Односторонний выходной вал

PP1Q.....**D**... Двухсторонний выходной вал

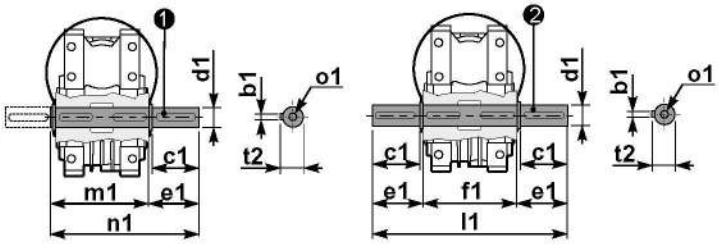

❶ Артикул K110.5.028 тип B ❷ Артикул K110.5.029 тип B

	b1	c1	d1	e1	f1	l1	m1	n1	t2	o1
тип B	12	75	$42^{-0,006}_{-0,020}$	96,5	155	348	163,5	260	45	M12x32
тип S	-	-	-	-	-	-	-	-	-	-

▪ БЫСТРЫЙ ВЫБОР

Входная скорость (n_1) = 1400 мин$^{-1}$

Скорость на выходном валу n_2 [мин$^{-1}$]	Передаточное число i	Мощность двигателя P_{1M} [кВт]	Крутящий момент на выходе M_{2M} [Нм]	Сервис-фактор f.s.	Номинал. мощность P_{1R} [кВт]	Номинал. крутящий момент M_{2R} [Нм]	Возможные моторные фланцы B5 C 71	D 80	E 90	F 100 112	Возможные моторные фланцы B14 R 80	T 90	U 100 112	V 132	Динамический КПД RD	Модуль зубчатого зацепления Mn [мм]	Код передаточного числа
11,4	**123**	1,5	928	1,0	1,57	972	B								74	4,35	01
8,5	**166**	1,1	919	1,1	1,16	972	B								74	4,35	02
6,5	**216**	1,1	1197	0,8	0,89	972	B								74	4,35	03
5,3	**264**	0,75	998	1,0	0,73	972	B								74	4,35	04
4,4	**316**	0,55	854	1,1	0,60	928	B								72	3,65	05
3,7	**382**	0,55	1059	0,9	0,50	972	B								74	4,35	06
3,1	**458**	0,37	832	1,1	0,41	928	B								72	3,65	07
2,7	**525**	0,37	981	1,0	0,37	972	B								74	4,35	08
2,2	**630**	0,25	774	1,2	0,30	928	B								72	3,65	09
1,7	**840**	0,25	960	0,9	0,22	853	B								67	2,76	10

Возможные моторные фланцы B) В комплект поставки входит проставка **B**) По заказу возможен комплект без проставки C) Положение отверстий моторного фланца

Редукторы **Q13+511** поставляются с синтетическим маслом, обеспечивающим смазку на весь период эксплуатации редуктора, техническое обслуживание не обязательно. Оснащены сапуном, спускными и контрольными пробками.

Тип синтетического масла и рекомендованное количество приведены в таблице 1.

Возможные радиальные и осевые нагрузки редуктора приведены в таблице 2.

B3	B6	B7	B8	V5	V6
4,5/0,14 Л	3,5/0,14 Л	3,5/0,14 Л	3,3/0,14 Л	4,5/0,14 Л	3,3/0,14 Л
AGIP Blasia 460					

табл. 1

РАДИАЛЬНЫЕ И ОСЕВЫЕ НАГРУЗКИ

Выходной вал

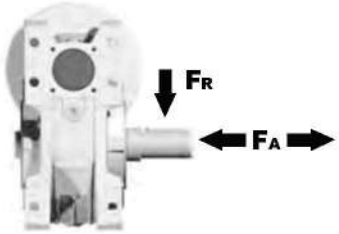

n_2 [мин$^{-1}$]	FA [N]	FR [N]
75	1380	6900
50	1560	7800
25	2000	10000
15-6	2400	12000

Входной вал

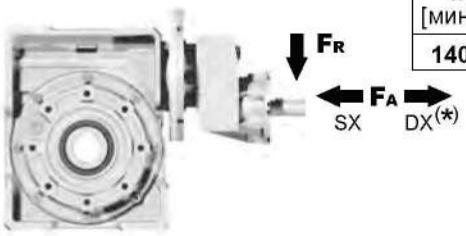

n_1 [мин$^{-1}$]	FA [N]	FR [N]
1400	400	2000

*Большие осевые нагрузки по направлению DX запрещены.

табл. 2

972Нм Q13+511

Вес редуктора	53,0 кг

PQ13**FB**... Базовое исполнение

М. фланцы	Артикул	øF	A
71B5	K023.4.041	160	330
80/90B5	K023.4.042	200	332
100/112B5	K023.4.043	250	338
80B14	K085.4.046	120	330
90B14	K085.4.045	140	330
100/112B14	K023.4.041	160	330
132B14	KC50.4.041	200	368,5

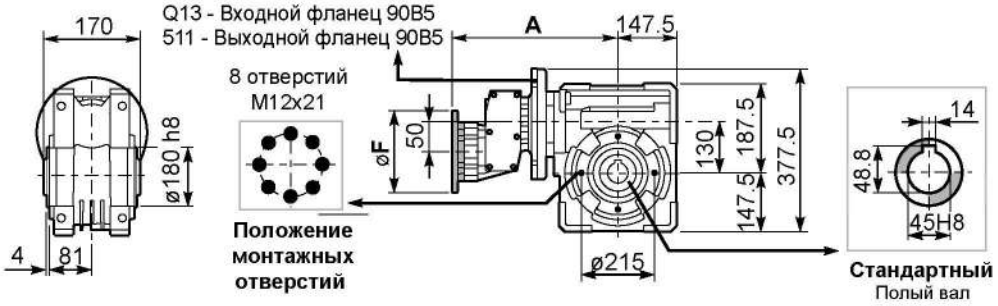

PQ13**FC**... Выходной фланец

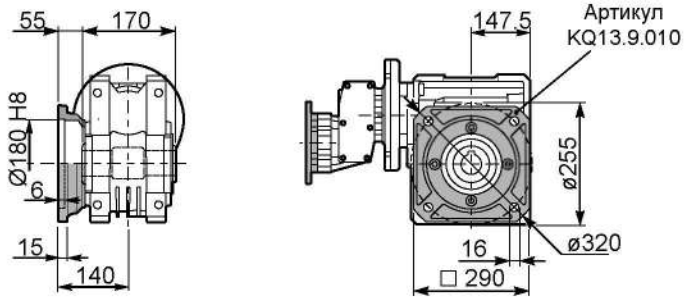

PQ13**FB**... Лапы

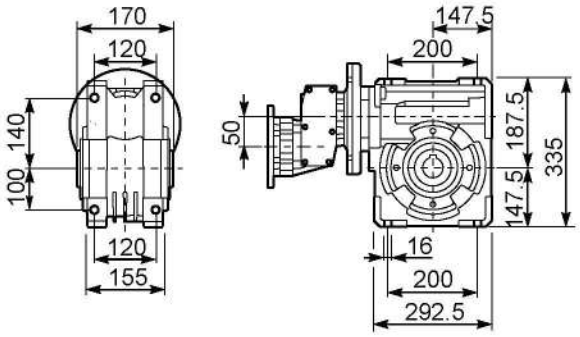

PQ13**BR**... Реактивная штанга

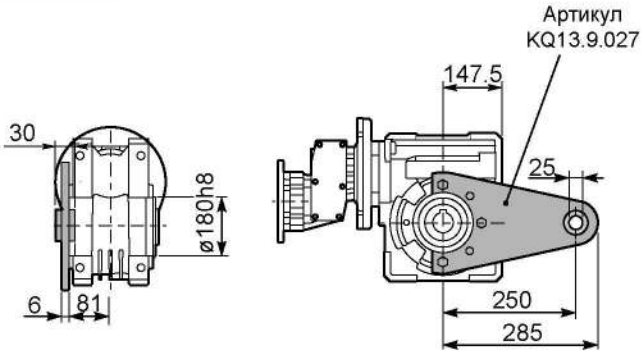

PQ13FB... Базовое исполнение

R511-**F**... Входной вал

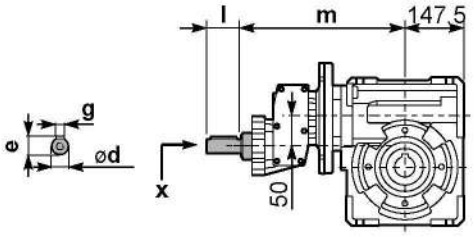

	ød	e	g	l	m	x	Артикул
-	ø24 h6	27	8	50	323,5	M6x16	C50.5.062
-	-	-	-	-	-	-	

PQ13.....**S**... Односторонний выходной вал

PQ13.....**D**... Двухсторонний выходной вал

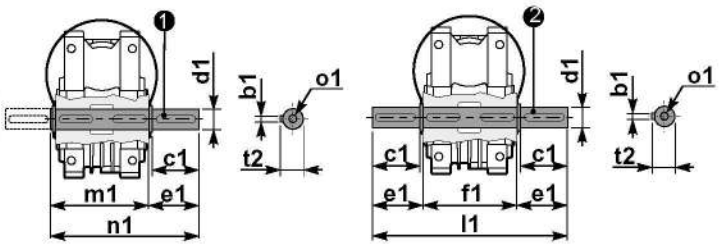

❶ Артикул KQ13.5.028 тип **B**

❷ Артикул KQ13.5.029 тип **B**

	b1	c1	d1	e1	f1	l1	m1	n1	t2	o1
тип	14	80	$45^{0}_{-0,016}$	85	170	340	180	265	48,5	M16
тип	-	-	-	-	-	-	-	-	-	-

▪ БЫСТРЫЙ ВЫБОР

Входная скорость (n_1) = 1400 мин$^{-1}$

Скорость на выходном валу n_2 [мин$^{-1}$]	Передаточное число i	Мощность двигателя P_{1M} [кВт]	Крутящий момент на выходе M_{2M} [Нм]	Сервис-фактор f.s.	Номинал. мощность P_{1R} [кВт]	Номинал. крутящий момент M_{2R} [Нм]	Возможные моторные фланцы B5 A 56	Возможные моторные фланцы B5 B 63	Возможные моторные фланцы B14 O 56	Возможные моторные фланцы B14 P 63	Динамический КПД RD	Модуль зубчатого зацепления Mn [мм]	Код передаточного числа
10,0	**140**	0,12	57	1,2	0,14	69	B		B-C		50	2,2	01
7,0	**200**	0,12	79	0,9	0,11	69	B		B-C		48	2,2	02
5,0	**280**	0,12*	69	<0,8	0,08	69	B		B-C		45	2,4	03
3,3	**420**	0,12*	69	<0,8	0,07	69	B		B-C		36	1,6	04
2,5	**560**	0,12*	69	<0,8	0,05	69	B		B-C		33	2,5	05
1,9	**740**	0,12*	69	<0,8	0,05	69	B		B-C		30	1,8	06
1,5	**920**	0,12*	69	<0,8	0,04	69	B		B-C		27	1,5	07
1,3	**1120**	0,12*	69	<0,8	0,03	69	B		B-C		26	2,5	08
0,9	**1480**	0,12*	69	<0,8	0,03	69	B		B-C		24	1,8	09
0,8	**1840**	0,12*	69	<0,8	0,02	69	B		B-C		22	1,5	10
0,6	**2400**	0,12*	69	<0,8	0,02	69	B		B-C		21	1,2	11

Возможные моторные фланцы — B) В комплект поставки входит проставка — B) По заказу возможен комплект без проставки — C) Положение отверстий моторного фланца

* Мощность выше максимальной, которую может поддерживать редуктор. Выберите в соответствии с крутящим моментом M_{2R}

Редукторы **43Q** поставляются с синтетическим маслом, обеспечивающим смазку на весь период эксплуатации редуктора, техническое обслуживание не обязательно.

Тип синтетического масла и рекомендованное количество приведены в таблице 1.

Возможные радиальные и осевые нагрузки редуктора приведены в таблице 2.

СМАЗКА 43Q
Количество масла
0,09/0,03 л

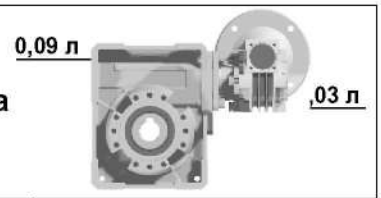

AGIP Telium VSF 320	**SHELL** Omala S4 WE 320

табл. 1

РАДИАЛЬНЫЕ И ОСЕВЫЕ НАГРУЗКИ

Выходной вал

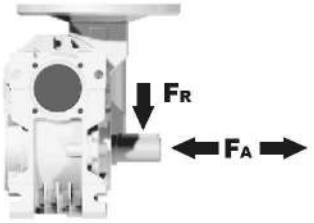

n_2 [мин$^{-1}$]	FA [N]	FR [N]
25	300	1800
15	400	2000

Входной вал

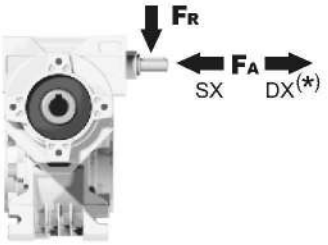

n_1 [мин$^{-1}$]	FA [N]	FR [N]
1400	20	100

*Большие осевые нагрузки по направлению DX запрещены.

табл. 2

P43Q**FB**... Базовое исполнение

Вес редуктора	3,60 кг

М. фланцы	Артикул	øF	A
56B5	K030.4.041	120	61,5
63B5	K030.4.042	140	62,5
56B14	K030.4.046	80	61,5
63B14	K030.4.045	90	62,5

На заказ
Выходной вал с расп. вставками
Арт. Q45.3.018

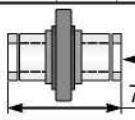

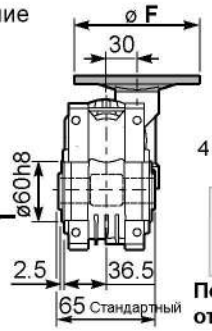

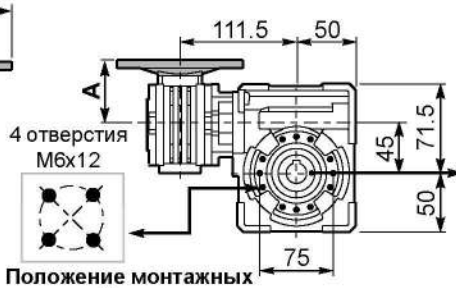

Положение монтажных отверстий

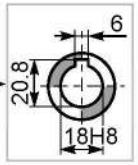

Стандартный
Полый вал

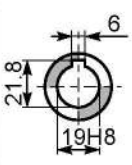

На заказ

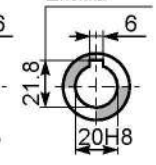

P43Q**FC**... Выходной квадратный фланец

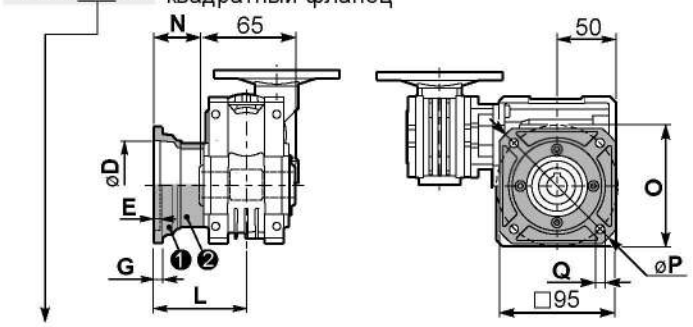

тип B	øD	E	G	L	N	O	P	Q	Артикул
FC	60 H8	4	7	67	34,5	75	110	9	KQ45.9.010
FL	60 H8	4	7	97	64,5	75	110	9	KQ45.9.011

P43Q**F1**... Выходной круглый фланец

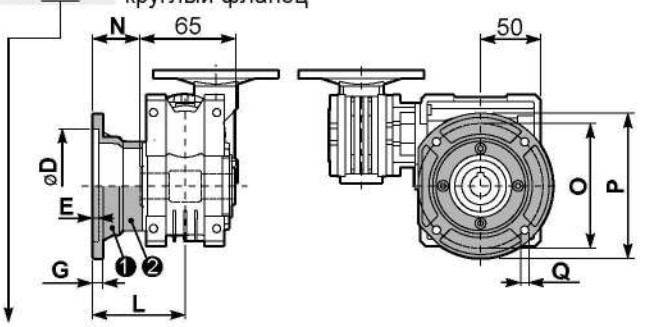

тип S	øD	E	G	L	N	O	P	Q	Артикул
F1	95H8	5	9	80	47,5	115	140	9,5	KSQ50.9.012
F2	80H8	5	12	58	25,5	100	120	9	KSQ50.9.013

P43Q**FB**... Лапы

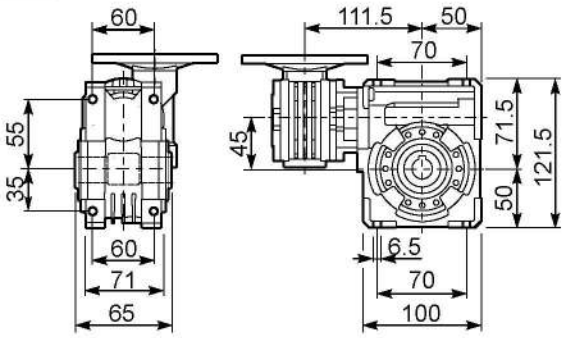

P43Q**BR**... Реактивная штанга

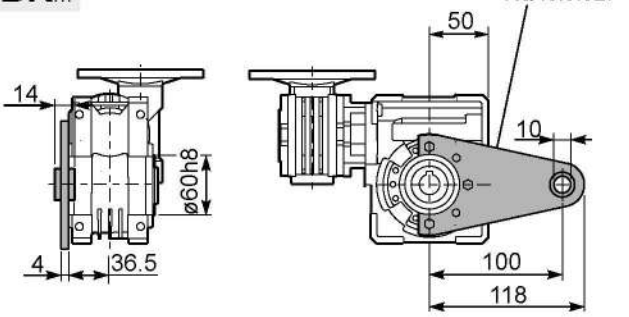

R43QFB... Входной вал

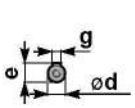

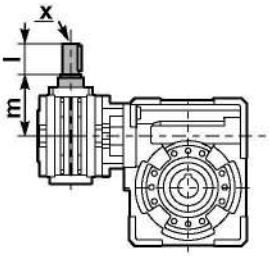

	ød	e	g	l	m	x	Артикул
тип B	9 h6	10,2	3	20	58	-	K030.5.006 PAM63
тип S	-	-	-	-	-	-	-

P43Q.....**S**... Односторонний выходной вал

P43Q.....**D**... Двухсторонний выходной вал

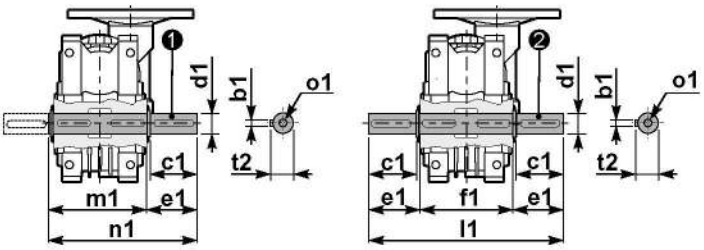

❶ Артикул K045.5.028 тип **B**
Артикул KS045.5.030 тип **S**

❷ Артикул K045.5.029 тип **B**
Артикул KS045.5.031 тип **S**

	b1	c1	d1	e1	f1	l1	m1	n1	t2	o1
тип B	6	32	$18^{-0,006}_{-0,020}$	43	65	151	70	113	20,5	M6x18
тип S	6	40	$19^{-0,005}_{-0,020}$	58,5	65	182	70	128,5	21,5	M8x20

▪ БЫСТРЫЙ ВЫБОР

Входная скорость $(n_1) = 1400$ мин$^{-1}$

Скорость на выходном валу n_2 [мин$^{-1}$]	Передаточное число i	Мощность двигателя P_{1M} [кВт]	Крутящий момент на выходе M_{2M} [Нм]	Сервис-фактор f.s.	Номинал. мощность P_{1R} [кВт]	Номинал. крутящий момент M_{2R} [Нм]	Возможные моторные фланцы B5 A 56	Возможные моторные фланцы B5 B 63	Возможные моторные фланцы B14 O 56	Возможные моторные фланцы B14 P 63	Динамический КПД RD	Модуль зубчатого зацепления Mn [мм]	Код передаточного числа
5,6	**252**	0,12	97	1,0	0,12	95	B		B-C		47	2,1	01
3,9	**360**	0,12	124	0,8	0,09	95	B		B-C		42	2,1	02
2,6	**540**	0,12*	95	<0,8	0,07	95	B		B-C		39	2,1	03
1,9	**720**	0,12*	95	<0,8	0,05	95	B		B-C		36	2,1	04
1,6	**860**	0,12*	95	<0,8	0,05	95	B		B-C		32	1,8	05
1,2	**1200**	0,12*	95	<0,8	0,04	95	B		B-C		27	1,3	06
1,0	**1440**	0,12*	95	<0,8	0,04	95	B		B-C		26	2,1	07
0,8	**1720**	0,12*	95	<0,8	0,03	95	B		B-C		25	1,8	08
0,6	**2400**	0,12*	90	<0,8	0,03	90	B		B-C		21	1,3	09

Возможные моторные фланцы — B) В комплект поставки входит проставка — B) По заказу возможен комплект без проставки — C) Положение отверстий моторного фланца

* Мощность выше максимальной, которую может поддерживать редуктор. Выберите в соответствии с крутящим моментом M_{2R}

Редукторы **53Q** поставляются с синтетическим маслом, обеспечивающим смазку на весь период эксплуатации редуктора, техническое обслуживание не обязательно.

Тип синтетического масла и рекомендованное количество приведены в таблице 1.

Возможные радиальные и осевые нагрузки редуктора приведены в таблице 2.

СМАЗКА 53Q
Количество масла
0,14/0,03 л

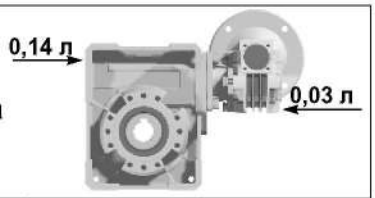

AGIP	KLUBER	SHELL	MOBIL
Telium VSF 320	Syntheso D220 EP	Tivela Oil WB	Glygoyl 30 SHC 630

табл. 1

РАДИАЛЬНЫЕ И ОСЕВЫЕ НАГРУЗКИ

Выходной вал

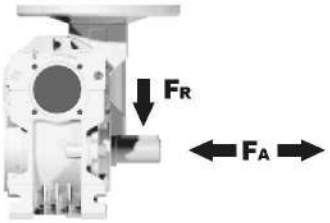

n_2 [мин$^{-1}$]	FA [N]	FR [N]
25	480	2500
15	560	2800

Входной вал

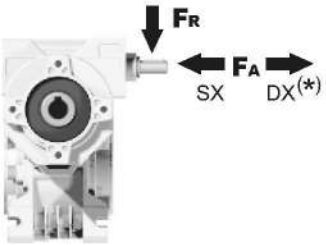

n_1 [мин$^{-1}$]	FA [N]	FR [N]
1400	20	100

*Большие осевые нагрузки по направлению DX запрещены.

табл. 2

P53Q**FB**... Базовое исполнение

Вес редуктора	4,61 кг

М. фланцы	Артикул	øF	A
56B5	K030.4.041	120	61,5
63B5	K030.4.042	140	62,5
56B14	K030.4.046	80	61,5
63B14	K030.4.045	90	62,5

На заказ
Выходной вал с расп. вставками
Арт. Q50.3.025

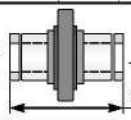

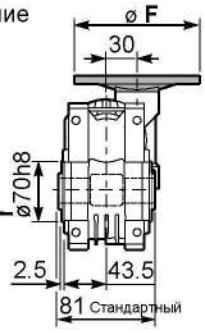

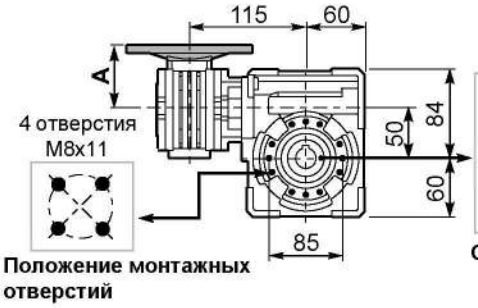

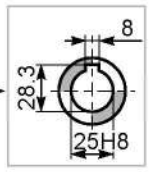

Стандартный
Полый вал

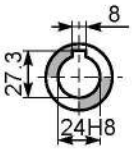

На заказ

P53Q**FC**... Выходной квадратный фланец

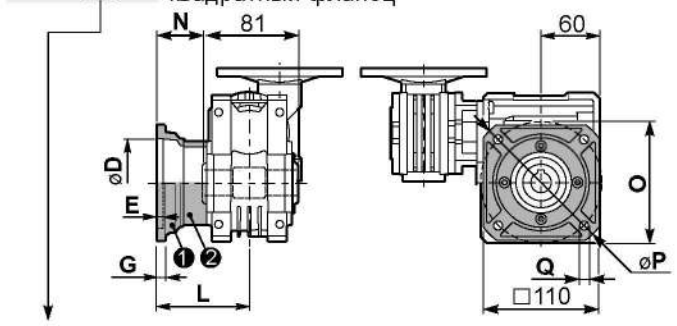

тип B	øD	E	G	L	N	O	P	Q	Артикул
FC	70 H8	5	9	90	49,5	85	125	11	KQ50.9.010
FL	70 H8	5	9	120	79,5	85	125	11	KQ50.9.011

P53Q**F1**... Выходной круглый фланец

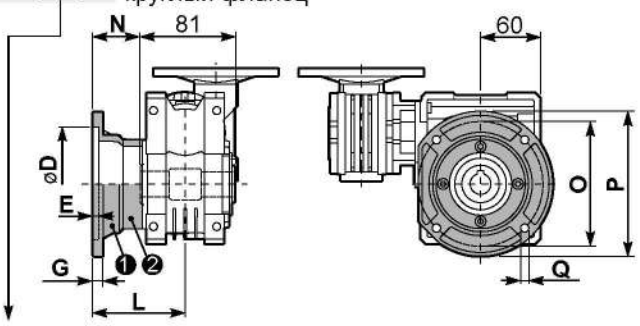

тип S	øD	E	G	L	N	O	P	Q	Артикул
F1	110 H8	5	10	89	48,5	130	160	9,5	KSQ50.9.012
F2	95 H8	5	14,5	72	31,5	115	140	11	KSQ50.9.013

P53Q**FB**... Лапы

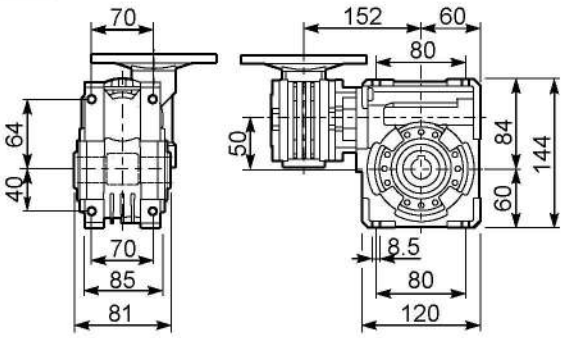

P53Q**BR**... Реактивная штанга

R53QFB... Входной вал

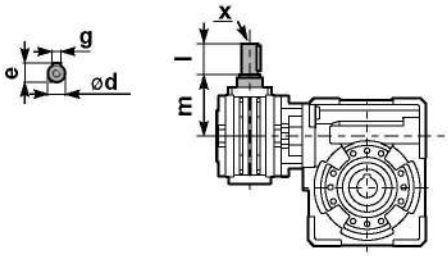

	ød	e	g	l	m	x	Артикул
тип B	9 h6	10,2	3	20	58	-	K030.5.006 PAM63
тип S	-	-	-	-	-	-	-

P53Q.....**S**... Односторонний выходной вал

P53Q.....**D**... Двухсторонний выходной вал

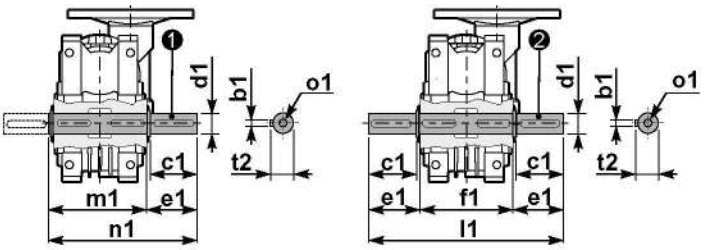

❶ Артикул K050.5.028 тип **B**
Артикул KS050.5.030 тип **S**

❷ Артикул K050.5.029 тип **B**
Артикул KS050.5.031 тип **S**

	b1	c1	d1	e1	f1	l1	m1	n1	t2	o1
тип B	8	52	$25^{-0.005}_{-0.020}$	59,5	81	200	86,5	146	28	M8x20
тип S	8	50	$24^{-0.005}_{-0.020}$	68,8	81	218	86,5	155	27	M8x20

▪ БЫСТРЫЙ ВЫБОР

Входная скорость $(n_1) = 1400$ мин$^{-1}$

Скорость на выходном валу n_2 [мин$^{-1}$]	Передаточное число i	Мощность двигателя P_{1M} [кВт]	Крутящий момент на выходе M_{2M} [Нм]	Сервис-фактор f.s.	Номинал. мощность P_{1R} [кВт]	Номинал. крутящий момент M_{2R} [Нм]	Возможные моторные фланцы B5 A 56	Возможные моторные фланцы B5 B 63	Возможные моторные фланцы B14 O 56	Возможные моторные фланцы B14 P 63	Динамический КПД RD	Модуль зубчатого зацепления Mn [мм]	Код передаточного числа
5,6	**252**	0,18	142	1,6	0,29	230	B		B-C		46	2,7	01
3,9	**360**	0,18	181	1,3	0,23	230	B		B-C		41	2,7	02
2,6	**540**	0,12	164	1,4	0,17	230	B		B-C		37	2,7	03
1,9	**720**	0,12	200	1,1	0,14	230	B		B-C		34	2,7	04
1,3	**1080**	0,12	265	0,9	0,10	230	B		B-C		30	2,7	05
1,0	**1440**	0,12*	230	<0,8	0,09	230	B		B-C		27	2,7	06
0,5	**2745**	0,12*	230	<0,8	0,05	230	B		B-C		23	2,1	07

Возможные моторные фланцы — B) В комплект поставки входит проставка — B) По заказу возможен комплект без проставки — C) Положение отверстий моторного фланца

* Мощность выше максимальной, которую может поддерживать редуктор. Выберите в соответствии с крутящим моментом M_{2R}

Редукторы **63Q** поставляются с синтетическим маслом, обеспечивающим смазку на весь период эксплуатации редуктора, техническое обслуживание не обязательно.

Тип синтетического масла и рекомендованное количество приведены в таблице 1.

Возможные радиальные и осевые нагрузки редуктора приведены в таблице 2.

СМАЗКА 63Q
Количество масла 0,30/0,03 л

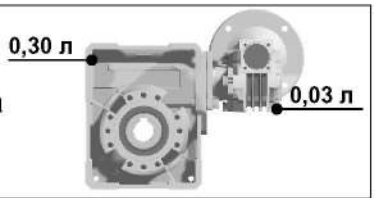

AGIP Telium VSF 320	**SHELL** Omala S4 WE 320

табл. 1

РАДИАЛЬНЫЕ И ОСЕВЫЕ НАГРУЗКИ

Выходной вал

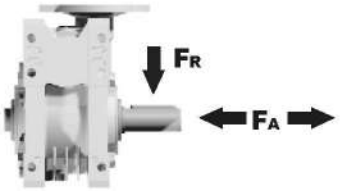

n_2 [мин$^{-1}$]	FA [N]	FR [N]
25	700	3800
15	800	4000

Входной вал

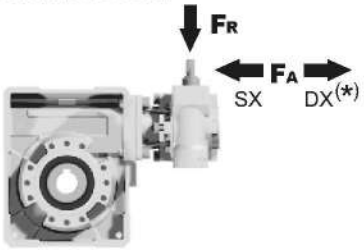

n_1 [мин$^{-1}$]	FA [N]	FR [N]
1400	20	100

*Большие осевые нагрузки по направлению DX запрещены.

табл. 2

Вес редуктора	7,25 кг

P63QFB... Базовое исполнение

М. фланцы	Артикул	øF	A
56B5	K030.4.041	120	61,5
63B5	K030.4.042	140	62,5
56B14	K030.4.046	80	61,5
63B14	K030.4.045	90	62,5

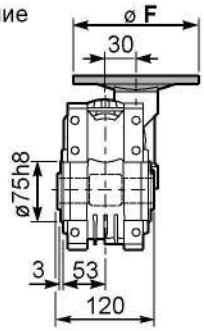

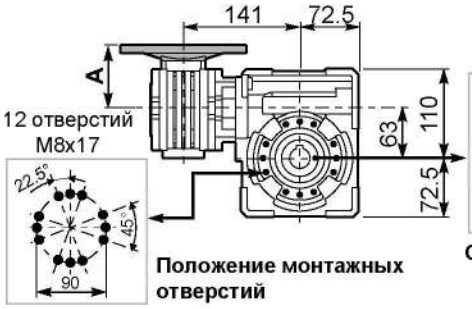

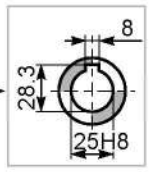

Стандартный
Полый вал

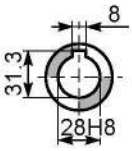

На заказ

P63QFC... Выходной квадратный фланец

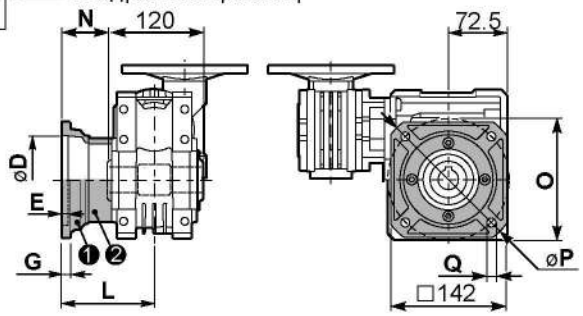

тип B	øD	E	G	L	N	O	P	Q	Артикул
FC	$115^{+0,20}_{+0,15}$	6	12	86	26	150	180	11	❶ KQ63.9.010 ❷ -
FL	$115^{+0,20}_{+0,15}$	6	12	116	56	150	180	11	❶ KQ63.9.010 ❷ K063.0.200

P63QF1... Выходной круглый фланец

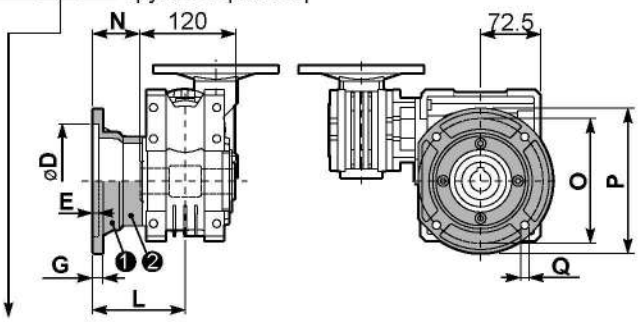

тип S	øD	E	G	L	N	O	P	Q	Артикул
F1	$130^{+0,20}_{+0,15}$	7	13	110	50	165	200	13	❶ KS070.9.013 ❷ -
F2	$115^{+0,20}_{+0,15}$	7	13	124	64	150	175	11	❶ KS063.9.013 ❷ -
F3	$110^{+0,035}_{0}$	5	11	90	30	130	160	10	❶ KS063.9.011 ❷ -

P63QFB... Лапы

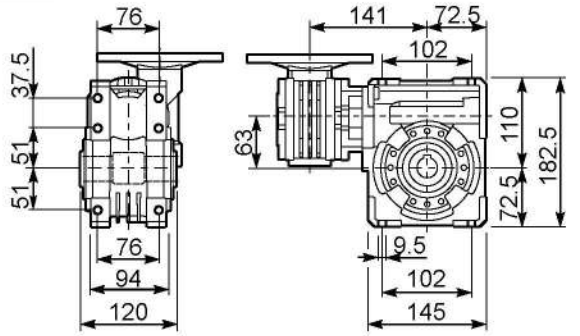

P63QBR... Реактивная штанга

Артикул K063.9.027

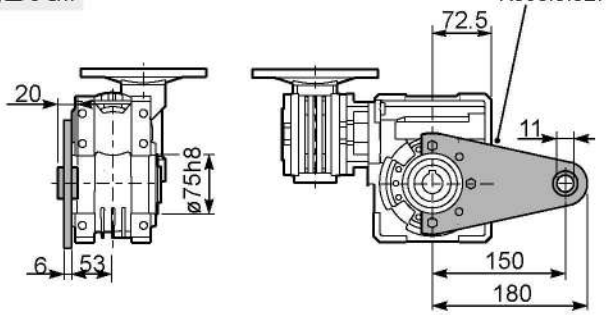

RP63QFB... Входной вал

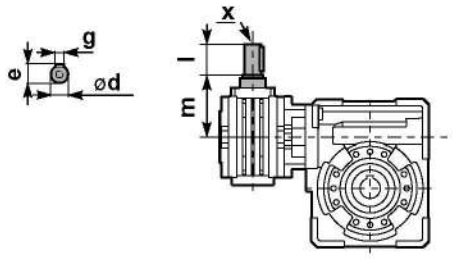

	ød	e	g	l	m	x	Артикул
тип B	9 h6	10,2	3	20	58	-	❶ K030.5.006 PAM63 ❷ -
тип S	-	-	-	-	-	-	❶ - ❷ -

P63Q.....S... Односторонний выходной вал

P63Q.....D... Двухсторонний выходной вал

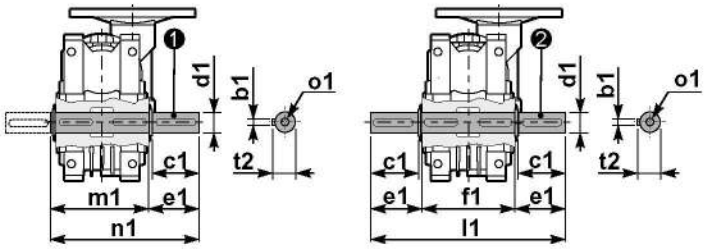

❶ Артикул K063.5.028 тип **B**

❷ Артикул K063.5.029 тип **B**

	b1	c1	d1	e1	f1	l1	m1	n1	t2	o1
тип B	8	60	$25^{-0,005}_{-0,020}$	63,2	120	246,4	126,8	190	28	M8x20
тип S	-	-	-	-	-	-	-	-	-	-

▪ БЫСТРЫЙ ВЫБОР

Входная скорость $(n_1) = 1400$ мин$^{-1}$

Скорость на выходном валу n_2 [мин$^{-1}$]	Передаточное число i	Мощность двигателя P_{1M} [кВт]	Крутящий момент на выходе M_{2M} [Нм]	Сервис-фактор f.s.	Номинал. мощность P_{1R} [кВт]	Номинал. крутящий момент M_{2R} [Нм]	Возможные моторные фланцы B5: B 63	Возможные моторные фланцы B5: C 71	Возможные моторные фланцы B14: O 56	Возможные моторные фланцы B14: P 63	Возможные моторные фланцы B14: Q 71	Динамический КПД RD	Модуль зубчатого зацепления Mn [мм]	Код передаточного числа
5,6	**252**	0,25	198	1,3	0,33	265	**B**		B-C	**B**-C		46	2,7	01
3,9	**360**	0,18	186	1,4	0,26	265	**B**		B-C	**B**-C		42	2,7	02
2,8	**504**	0,18	241	1,1	0,20	265	**B**		B-C	**B**-C		39	2,7	03
1,9	**756**	0,12	204	1,3	0,16	265	**B**		B-C	**B**-C		33	2,7	04
1,4	**1008**	0,12	256	1,0	0,12	265	**B**		B-C	**B**-C		31	2,7	05
1,1	**1332**	0,12*	265	<0,8	0,10	265	**B**		B-C	**B**-C		30	2,7	06
0,8	**1656**	0,12*	265	<0,8	0,08	265	**B**		B-C	**B**-C		28	2,7	07
0,6	**2160**	0,12*	265	<0,8	0,07	265	**B**		B-C	**B**-C		26	2,7	08
0,6	**2520**	0,12*	265	<0,8	0,06	265	**B**		B-C	**B**-C		25	2,7	09

Возможные моторные фланцы — B) В комплект поставки входит проставка — **B**) По заказу возможен комплект без проставки — C) Положение отверстий моторного фланца

* Мощность выше максимальной, которую может поддерживать редуктор. Выберите в соответствии с крутящим моментом M_{2R}

Редукторы **64Q** поставляются с залитым синтетическим маслом, обеспечивающим на весь период эксплуатации редуктора, техническое обслуживание не обязательно.

Тип синтетического масла и рекомендованное количество приведены в таблице 1.

Возможные радиальные и осевые нагрузки редуктора приведены в таблице 2.

СМАЗКА 64Q
Количество масла
0,30/0,09 л

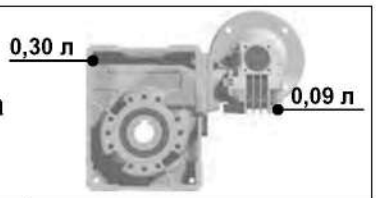

AGIP Telium VSF 320	**SHELL** Omala S4 WE 320

табл. 1

РАДИАЛЬНЫЕ И ОСЕВЫЕ НАГРУЗКИ

Выходной вал

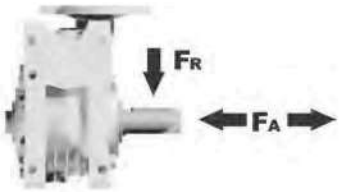

n_2 [мин$^{-1}$]	FA [N]	FR [N]
25	700	3800
15	800	4000

Входной вал

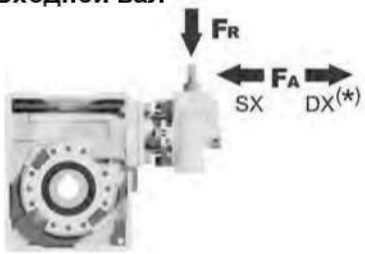

n_1 [мин$^{-1}$]	FA [N]	FR [N]
1400	42	210

*Большие осевые нагрузки по направлению DX запрещены.

табл. 2

P64Q**FB**... Базовое исполнение

Вес редуктора	7,25 кг

М. фланцы	Артикул	øF	A
63B5	K050.4.041	138	72
71B5	K050.4.042	160	70
56B14	KC40.4.049	80	71,5
63B14	K050.4.047	90	74
71B14	K050.4.045	105	71,5

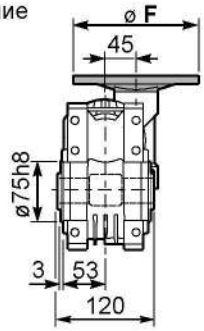

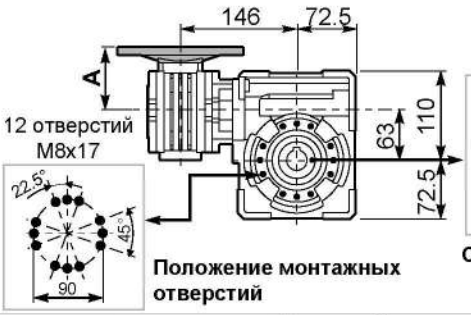

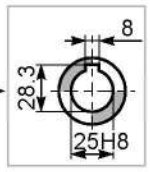

Стандартный
Полый вал

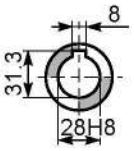

На заказ

P64Q**FC**... Выходной квадратный фланец

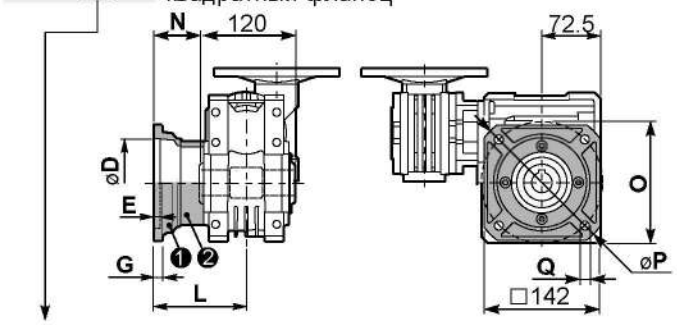

тип B	øD	E	G	L	N	O	P	Q	Артикул
FC	$115^{+0,20}_{+0,15}$	6	12	86	26	150	180	11	❶ KQ63.9.010 ❷ -
FL	$115^{+0,20}_{+0,15}$	6	12	116	56	150	180	11	❶ KQ63.9.010 ❷ K063.0.200

P64Q**F1**... Выходной круглый фланец

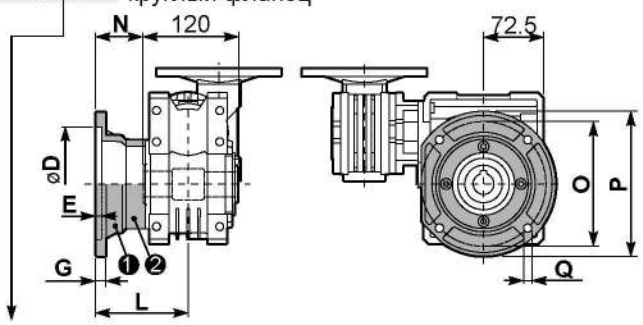

тип S	øD	E	G	L	N	O	P	Q	Артикул
F1	$130^{+0,20}_{+0,15}$	7	13	110	50	165	200	13	❶ KS070.9.013 ❷ -
F2	$115^{+0,20}_{+0,15}$	7	13	124	64	150	175	11	❶ KS063.9.013 ❷ -
F3	$110^{+0,035}_{0}$	5	11	90	30	130	160	10	❶ KS063.9.011 ❷ -

P64Q**FB**... Лапы

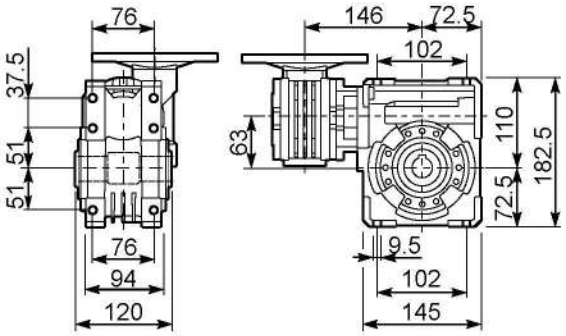

P64Q**BR**... Реактивная штанга

Артикул K063.9.027

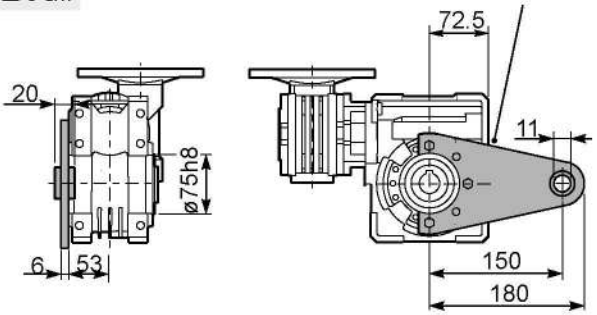

R64QFB... Входной вал

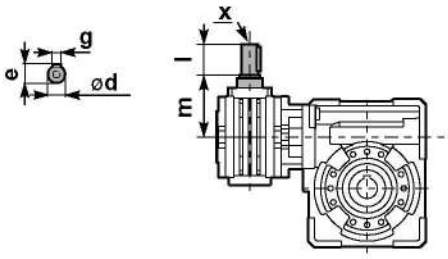

	ød	e	g	l	m	x	Артикул
тип B	11 h6	12,5	4	30	68	-	❶ K045.5.006 PAM71 ❷ -
тип S	-	-	-	-	-	-	❶ - ❷ -

P64Q.....**S**... Односторонний выходной вал

P64Q.....**D**... Двухсторонний выходной вал

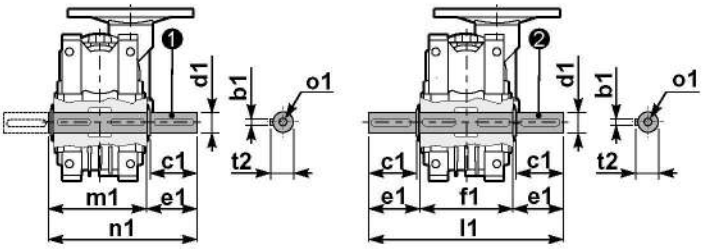

❶ Артикул K063.5.028 тип **B**

❷ Артикул K063.5.029 тип **B**

	b1	c1	d1	e1	f1	l1	m1	n1	t2	o1
тип B	8	60	$25^{-0,005}_{-0,020}$	63,2	120	246,4	126,8	190	28	M8x20
тип S	-	-	-	-	-	-	-	-	-	-

▪ БЫСТРЫЙ ВЫБОР

Входная скорость $(n_1) = 1400$ мин$^{-1}$

Скорость на выходном валу n_2 [мин$^{-1}$]	Передаточное число i	Мощность двигателя P_{1M} [кВт]	Крутящий момент на выходе M_{2M} [Нм]	Сервис-фактор f.s.	Номинал. мощность P_{1R} [кВт]	Номинал. крутящий момент M_{2R} [Нм]	Возможные моторные фланцы B5: B 63	Возможные моторные фланцы B5: C 71	Возможные моторные фланцы B14: O 56	Возможные моторные фланцы B14: P 63	Возможные моторные фланцы B14: Q 71	Динамический КПД RD	Модуль зубчатого зацепления Mn [мм]	Код передаточного числа
5	**280**	0,37	403	0,9	0,33	359	B		B-C	B-C		57	3,10	01
3,5	**400**	0,25	314	1,1	0,29	359	B		B-C	B-C		46	3,10	02
2,5	**560**	0,25	420	0,9	0,21	359	B		B-C	B-C		44	3,10	03
1,7	**840**	0,18	423	0,8	0,15	359	B		B-C	B-C		41	3,10	04
1,3	**1120**	0,12	339	1,1	0,13	359	B		B-C	B-C		37	3,10	05
0,9	**1480**	0,09	336	1,1	0,10	359	B		B-C	B-C		37	3,10	06
0,8	**1840**	0,09	373	1,0	0,09	359	B		B-C	B-C		33	3,10	07
0,6	**2400**	0,06	275	1,3	0,08	359	B		B-C	B-C		28	3,10	08
0,5	**2800**	0,06	298	1,2	0,07	359	B		B-C	B-C		26	3,10	09
0,3	**4080**	0,06	250	1,4	0,09	359	B		B-C	B-C		15	3,10	10

Возможные моторные фланцы — B) В комплект поставки входит проставка — B) По заказу возможен комплект без проставки — C) Положение отверстий моторного фланца

Редукторы **74Q** поставляются с синтетическим маслом, обеспечивающим смазку на весь период эксплуатации редуктора, техническое обслуживание не обязательно.

Тип синтетического масла и рекомендованное количество приведены в таблице 1.

Возможные радиальные и осевые нагрузки редуктора приведены в таблице 2.

СМАЗКА 74Q
Количество масла
0,40/0,09 л

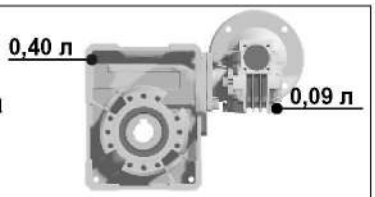

AGIP Telium VSF 320	**SHELL** Omala S4 WE 320

табл. 1

РАДИАЛЬНЫЕ И ОСЕВЫЕ НАГРУЗКИ

Выходной вал

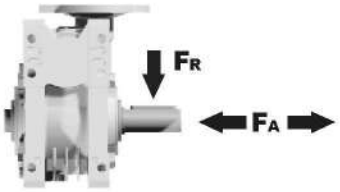

n_2 [мин$^{-1}$]	FA [N]	FR [N]
25	880	4400
15	1000	5000

Входной вал

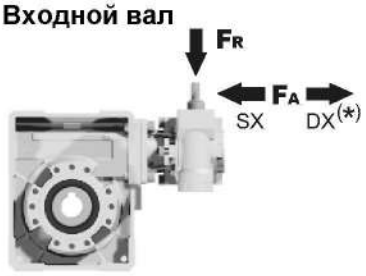

n_1 [мин$^{-1}$]	FA [N]	FR [N]
1400	42	210

*Большие осевые нагрузки по направлению DX запрещены.

табл. 2

Вес редуктора	11,4 кг

P74Q**FB**... Базовое исполнение

М. фланцы	Артикул	øF	A
63B5	K050.4.041	138	72
71B5	K050.4.042	160	70
56B14	KC40.4.049	80	71,5
63B14	K050.4.047	90	74
71B14	K050.4.045	105	71,5

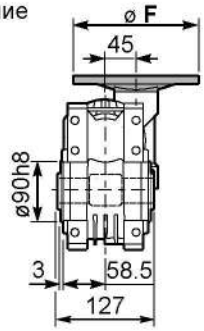

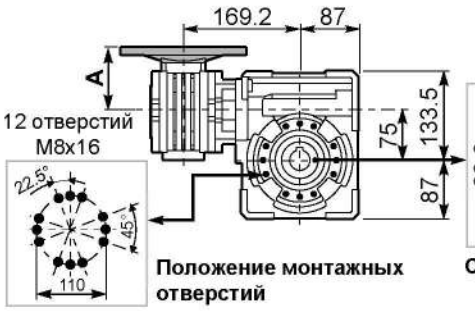

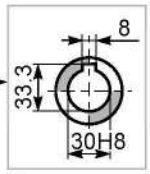

Стандартный
Полый вал

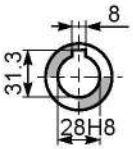

На заказ

P74Q**FC**... Выходной квадратный фланец

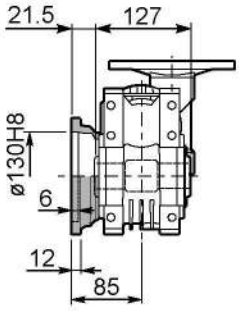

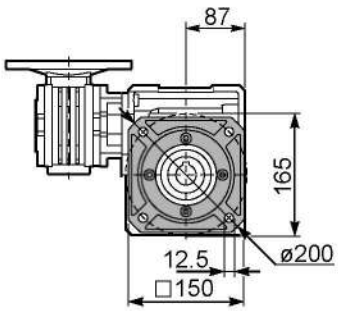

P74Q**FL**... Выходной круглый фланец

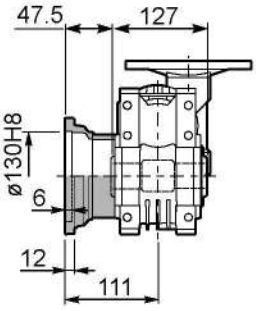

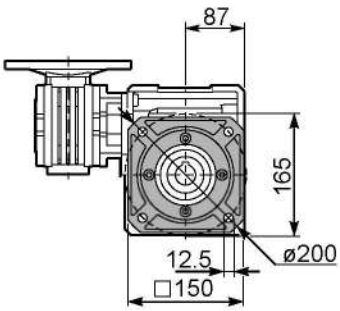

P74Q**FB**... Лапы

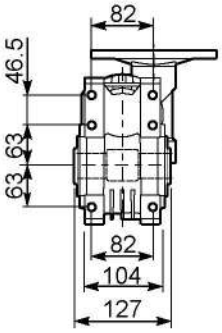

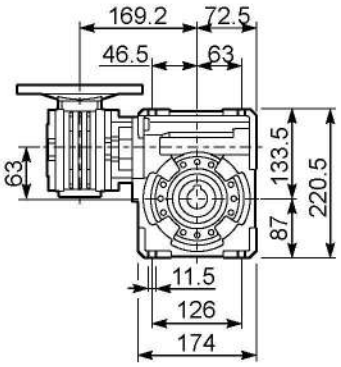

P74Q**BR**... Реактивная штанга

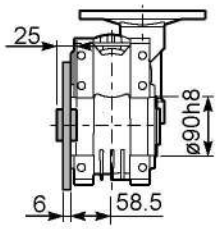

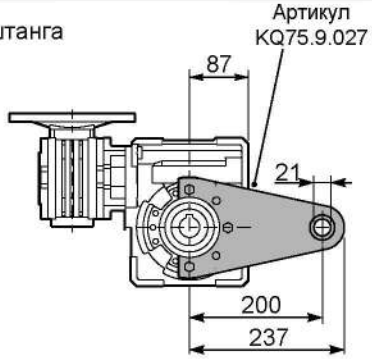

R74QFB... Входной вал

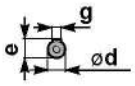

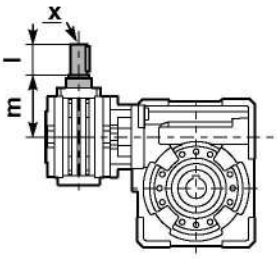

P74Q.....**S**... Односторонний выходной вал

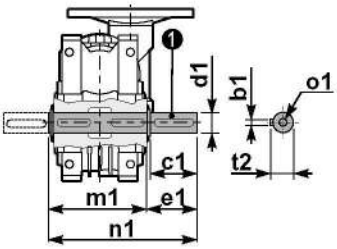

P74Q.....**D**... Двухсторонний выходной вал

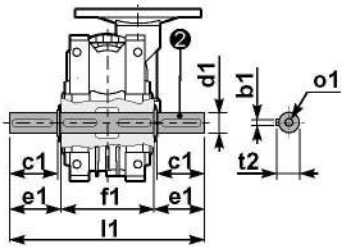

❶ Артикул KQ75.5.028 Стандартный
Артикул KQ75.5.026 На заказ

❷ Артикул KQ75.5.029 Стандартный
Артикул KQ75.5.027 На заказ

	ød	e	g	l	m	x	Артикул
тип **B**	11 h6	12,5	4	30	68	-	❶ K045.5.006 PAM71 ❷ -
тип **S**	-	-	-	-	-	-	❶ - ❷ -

	b1	c1	d1	e1	f1	l1	m1	n1	t2	o1
Стандартный	8	60	$30^{-0,005}_{-0,020}$	65	127	255	134	199	33	M8x20
На заказ	8	60	$28^{-0,005}_{-0,020}$	65	127	255	134	199	31	M8x20

▪ БЫСТРЫЙ ВЫБОР

Входная скорость (n_1) = 1400 мин$^{-1}$

Скорость на выходном валу n_2 [мин$^{-1}$]	Передаточное число i	Мощность двигателя P_{1M} [кВт]	Крутящий момент на выходе M_{2M} [Нм]	Сервис-фактор f.s.	Номинал. мощность P_{1R} [кВт]	Номинал. крутящий момент M_{2R} [Нм]	Возможные моторные фланцы B5: B 63	Возможные моторные фланцы B5: C 71	Возможные моторные фланцы B14: O 56	Возможные моторные фланцы B14: P 63	Возможные моторные фланцы B14: Q 71	Динамический КПД RD	Модуль зубчатого зацепления Mn [мм]	Код передаточного числа
10	**140**	0,37	205	1,8	0,66	368	**B**		B-C	**B**-C		58	4,5	01
7,1	**196**	0,37	257	1,4	0,53	368	**B**		B-C	**B**-C		52	4,7	02
5,0	**280**	0,37	332	1,6	0,58	518	**B**		B-C	**B**-C		47	4,7	03
3,6	**392**	0,37	435	1,2	0,44	518	**B**		B-C	**B**-C		44	4,7	04
2,4	**588**	0,25	371	1,4	0,35	518	**B**		B-C	**B**-C		37	4,7	05
1,8	**784**	0,25	455	1,1	0,28	518	**B**		B-C	**B**-C		34	4,7	06
1,4	**1036**	0,18	420	1,2	0,22	518	**B**		B-C	**B**-C		33	4,7	07
1,1	**1288**	0,18	474	1,1	0,20	518	**B**		B-C	**B**-C		30	4,7	08
0,7	**1960**	0,12	449	1,2	0,14	518	**B**		B-C	**B**-C		28	4,7	09
0,5	**2856**	0,12	584	0,9	0,11	518	**B**		B-C	**B**-C		25	4,7	10

Возможные моторные фланцы B) **В комплект поставки входит проставка** **B**) **По заказу возможен комплект без проставки** C) **Положение отверстий моторного фланца**

Редуктор **84Q** поставляются с синтетическим маслом, обеспечивающим смазку на весь период эксплуатации редуктора, техническое обслуживание не обязательно.

Тип синтетического масла и рекомендованное количество приведены в таблице 1.

Возможные радиальные и осевые нагрузки редуктора приведены в таблице 2.

B3	B6	B7	B8	V5	V6
1,2/0,09 Л	1,2/0,09 Л	1,2/0,09 Л	1,2/0,09 Л	1,2/0,09 Л	1,2/0,09 Л
AGIP Telium VSF 320			**SHELL** Omala S4 WE 320		

табл. 1

РАДИАЛЬНЫЕ И ОСЕВЫЕ НАГРУЗКИ

Выходной вал

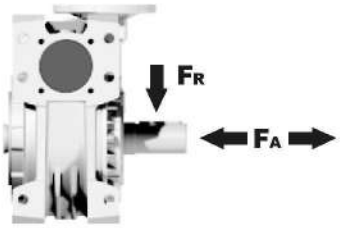

n_2 [мин$^{-1}$]	FA [N]	FR [N]
25	1000	5000
15	1160	5800

Входной вал

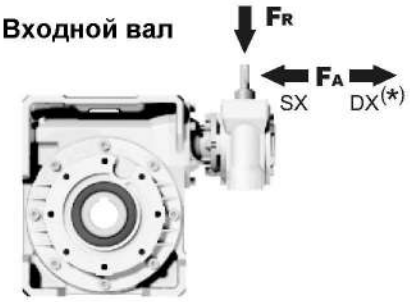

n_1 [мин$^{-1}$]	FA [N]	FR [N]
1400	42	210

*Большие осевые нагрузки по направлению DX запрещены.

табл. 2

Вес редуктора	16,2 кг

P84QFB... Базовое исполнение

М. фланцы	Артикул	øF	A
63B5	K050.4.041	138	72
71B5	K050.4.042	160	70
56B14	KC40.4.049	80	71,5
63B14	K050.4.047	90	74
71B14	K050.4.045	105	71,5

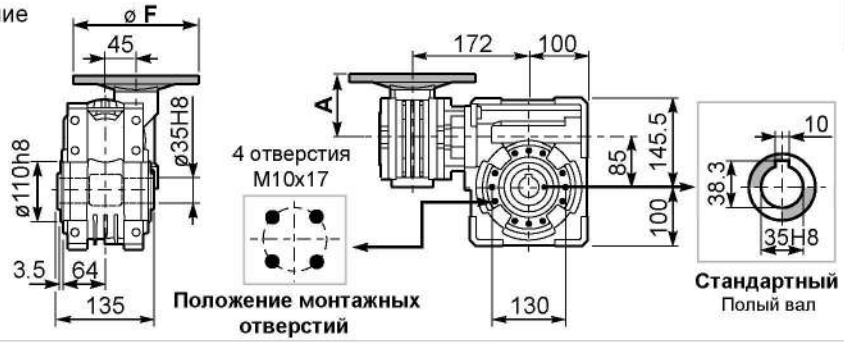

P84QFC... Выходной фланец

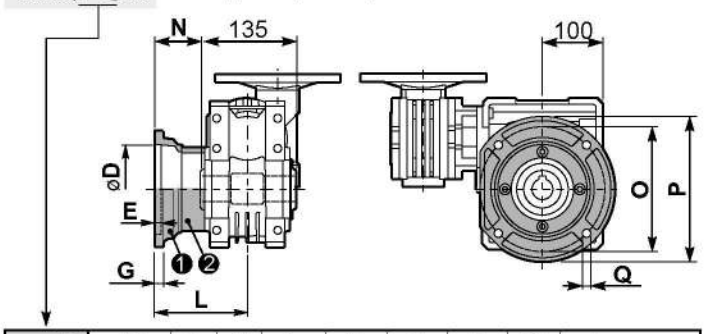

тип B	øD	E	G	L	N	O	P	Q	Артикул
FC	$152^{+0,06}_{+0,00}$	5	16	108	40,5	176	205	13	❶ K085.9.010 ❷ -
FL	$152^{+0,06}_{+0,00}$	5	16	148,5	81	176	205	13	❶ K085.9.010 ❷ K085.0.201

P84QF1... Выходной фланец

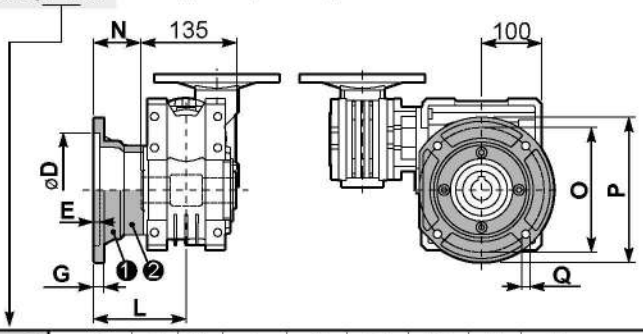

тип S	øD	E	G	L	N	O	P	Q	Артикул
F1	130 H7	5	13	117,5	50	165	200	11,5	❶ KS085.9.012 ❷ -
F2	$152^{+0,06}_{+0,00}$	5	15	147,5	80	180	205	12,5	❶ KS085.9.013 ❷ -
F4	130 H7	5	13	106,5	39	165	200	13	❶ KS085.9.015 ❷ -

P84QFB... Лапы

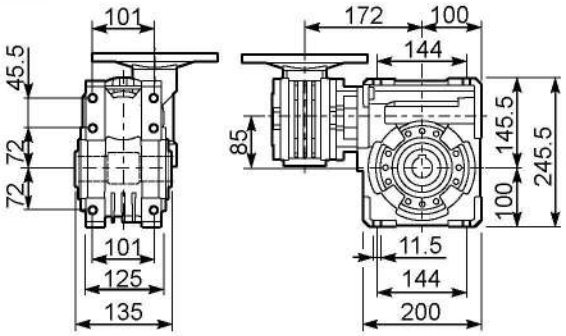

P84QBR... Реактивная штанга

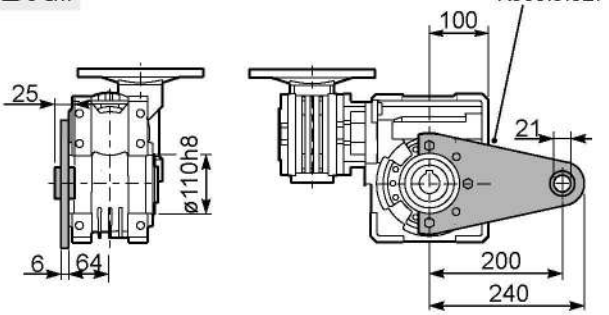

R84QFB... Входной вал

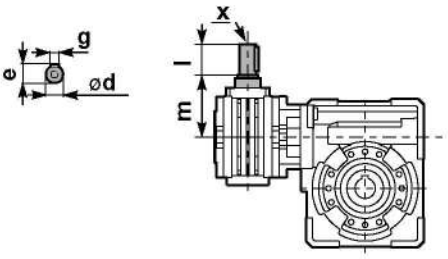

	ød	e	g	l	m	x	Артикул
тип B	11 h6	12,5	4	30	68	-	❶ K045.5.006 PAM71 ❷ -
тип S	-	-	-	-	-	-	❶ - ❷ -

P84Q.....S... Односторонний выходной вал

P84Q. ...D... Двухсторонний выходной вал

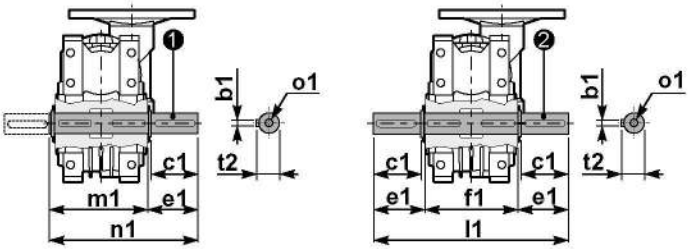

❶ Артикул K085.5.028 тип B ❷ Артикул K085.5.029 тип B

	b1	c1	d1	e1	f1	l1	m1	n1	t2	o1
тип B	10	60	$35^{-0,005}_{-0,020}$	73,5	135	282	141	214,5	38	M10x23
тип S	-	-	-	-	-	-	-	-	-	-

▪ БЫСТРЫЙ ВЫБОР

Входная скорость (n_1) = 1400 мин$^{-1}$

Скорость на выходном валу n_2 [мин$^{-1}$]	Передаточное число i	Мощность двигателя P_{1M} [кВт]	Крутящий момент на выходе M_{2M} [Нм]	Сервис-фактор f.s.	Номинал. мощность P_{1R} [кВт]	Номинал. крутящий момент M_{2R} [Нм]	Возможные моторные фланцы B5: B 63	C 71	D 80	Возможные моторные фланцы B14: O 56	P 63	Q 71	R 80	Динамический КПД RD	Модуль зубчатого зацепления Mn [мм]	Код передаточного числа
6,7	**210**	0,75	591	1,5	1,1	863	B	**B**			B-C	**B**		55	5,6	01
4,7	**300**	0,75	752	1,3	0,97	978	B	**B**			B-C	**B**		49	5,6	02
3,3	**420**	0,55	741	1,3	0,73	978	B	**B**			B-C	**B**		47	5,6	03
2,6	**540**	0,55	851	1,1	0,63	978	B	**B**			B-C	**B**		42	5,6	04
1,8	**780**	0,37	748	1,3	0,48	978	B	**B**			B-C	**B**		38	5,6	05
1,3	**1080**	0,37	1009	1,0	0,36	978	B			B-C	B-C			37	5,6	06
1,1	**1290**	0,25	770	1,3	0,32	978	B			B-C	B-C			35	5,6	07
0,8	**1800**	0,25	921	1,1	0,27	978	B			B-C	B-C			30	5,6	08
0,7	**2040**	0,18	751	1,3	0,23	978	B			B-C	B-C			30	5,6	09
0,6	**2400**	0,18	825	1,2	0,21	978	B			B-C	B-C			28	5,6	10
0,5	**3000**	0,18	958	1,0	0,18	978	B			B-C	B-C			26	5,6	11

Возможные моторные фланцы B) **В комплект поставки входит проставка** **B**) **По заказу возможен комплект без проставки** C) **Положение отверстий моторного фланца**

Редукторы **15Q** поставляются с синтетическим маслом, обеспечивающим смазку на весь период эксплуатации редуктора, техническое обслуживание не обязательно. Оснащены сапуном, спускными и контрольными пробками.

Тип синтетического масла и рекомендованное количество приведены в таблице 1.

Возможные радиальные и осевые нагрузки редуктора приведены в таблице 2.

B3	B6	B7	B8	V5	V6
2,0/0,14 Л	1,5/0,14 Л	1,5/0,14 Л	2,0/0,14 Л	2,0/0,14 Л	2,0/0,14 Л
AGIP Blasia 460					

табл. 1

РАДИАЛЬНЫЕ И ОСЕВЫЕ НАГРУЗКИ

Выходной вал

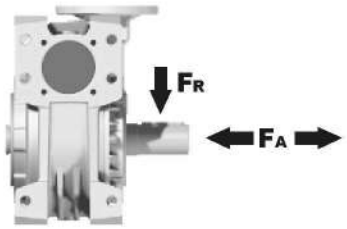

n_2 [мин$^{-1}$]	FA [N]	FR [N]
25	1200	6000
15	1400	7000

Входной вал

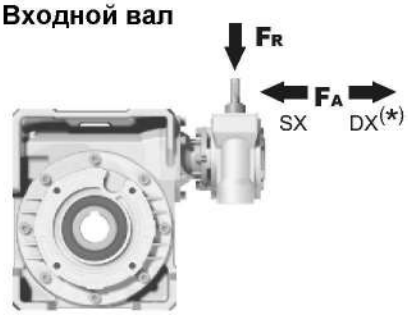

n_1 [мин$^{-1}$]	FA [N]	FR [N]
1400	76	380

*Большие осевые нагрузки по направлению DX запрещены.

табл. 2

Вес редуктора	38,8 кг

P15Q**FB**... Базовое исполнение

М. фланцы	Артикул	øF	A
63B5	K050.4.041	138	76,5
71B5	K050.4.042	160	74,5
80B5	K050.4.043	200	76,5
56B14	KC40.4.049	80	76
63B14	K050.4.047	90	78,5
71B14	K050.4.045	105	76
80B14	K050.4.046	120	76,5

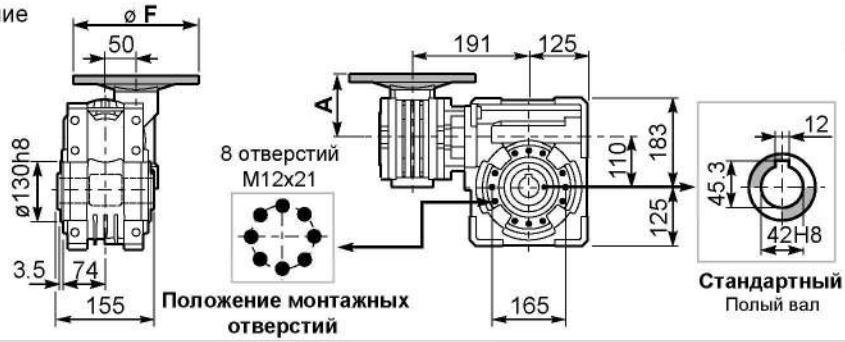

P15Q**FC**... Выходной фланец

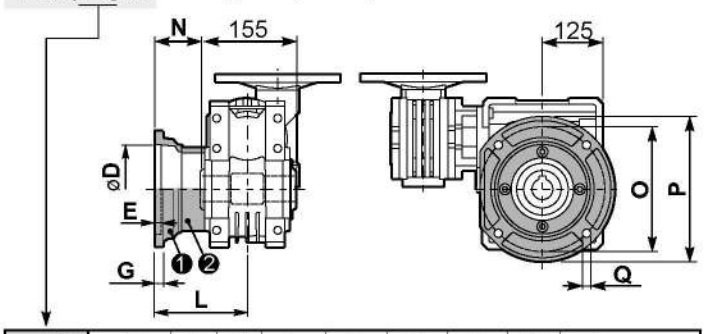

тип B	øD	E	G	L	N	O	P	Q	Артикул
FC	$170^{+0,083}_{+0,043}$	11	16,5	131,5	54	230	270	13	❶ K110.9.010 ❷ -
FL	$170^{+0,083}_{+0,043}$	11	16,5	179,5	102	230	270	13	❶ K110.9.011 ❷ -

P15Q**F1**... Выходной фланец

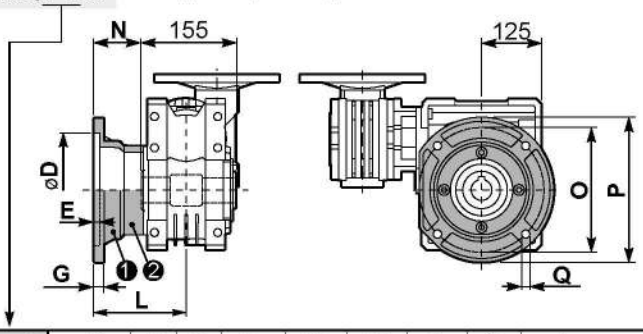

тип S	øD	E	G	L	N	O	P	Q	Артикул
F1	$180^{+0,040}_{0}$	5	18	150	72,5	215	250	15	❶ KS110.9.014 ❷ -
F2	$170^{+0,083}_{+0,043}$	9,5	15	178	100,5	230	270	13	❶ KS110.9.012 ❷ -
F3	$180^{+0,040}_{0}$	5	18	130	52,5	215	250	15	❶ KS110.9.013 ❷ -

P15Q**FB**... Лапы

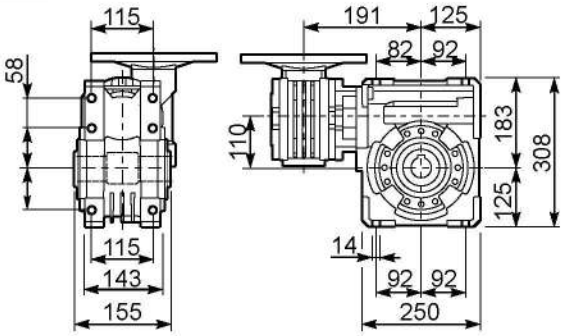

P15Q**BR**... Реактивная штанга

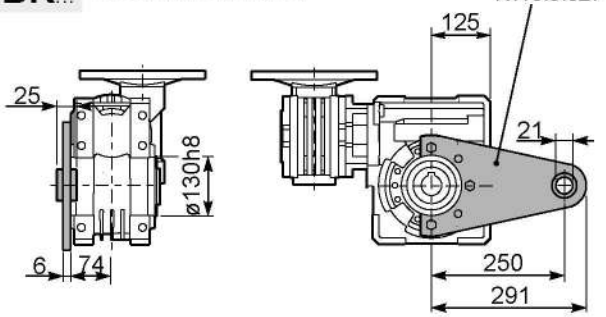

R15QFB... Входной вал

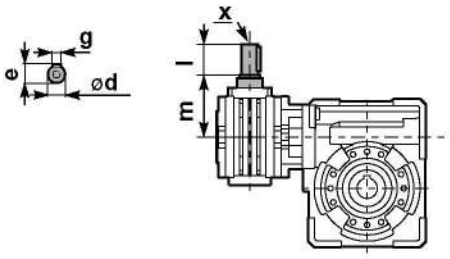

	ød	e	g	l	m	x	Артикул
тип B	16 h6	18	5	30	79,5	M6x16	❶ K050.5.006 PAM71 ❷ K050.5.007 PAM80
тип S	14 h6	16	5	30	79,5	M5x10	❶ KS050.5.008 PAM71 ❷ KS050.5.009 PAM80

P15Q.....**S**... Односторонний выходной вал

P15Q.....**D**... Двухсторонний выходной вал

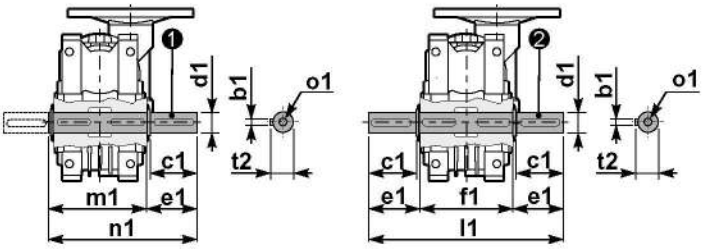

❶ Артикул K110.5.028 тип **B**

❷ Артикул K110.5.029 тип **B**

	b1	c1	d1	e1	f1	l1	m1	n1	t2	o1
тип B	12	75	$42^{-0,006}_{-0,020}$	96,5	155	348	163,5	260	45	M12x32
тип S	-	-	-	-	-	-	-	-	-	-

Алюминиевые одноступенчатые цилиндрические редукторы

Модульность и компактность

Литой корпус
изготовлен методом литья в вакууме (MIL-STD 276) для зашиты и герметизации. Не требует вторичного покрытия, легко воспринимает покрытие краской.

Фланец
Полностью совместим с двигателями стандарта IEC и компактными встроенными двигате
Фланец NEMA C.

Шестерни
Закаленные шестерни с шлифованными зубьями.

Выходной вал
с пропорциональными подшипниками.

Съемная смотров крышка
позволяет проводить периодическую проверк передаточного механиз в рамках планового профилактического обслуживания.

Лапы
Съемные лапы.

Цельный корпус из алюминиевого сплава
Сочетание малого веса и высокой прочности на разрыв. Прецизионная обработка обеспечивает соосность подшипников и шестерен.

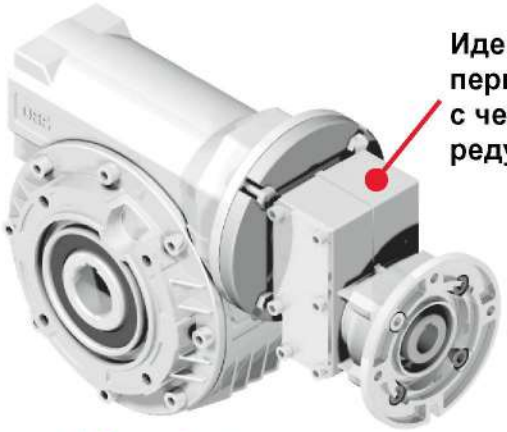

Идеальны для первой передачи с червячными редукторами.

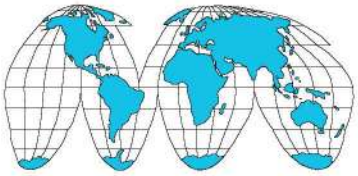

Дилерская сеть по всей России.

Смазаны синтетическим маслом с рабочим диапазоном от -25° до +80°С на весь срок эксплуатации

Технические данные на странице...

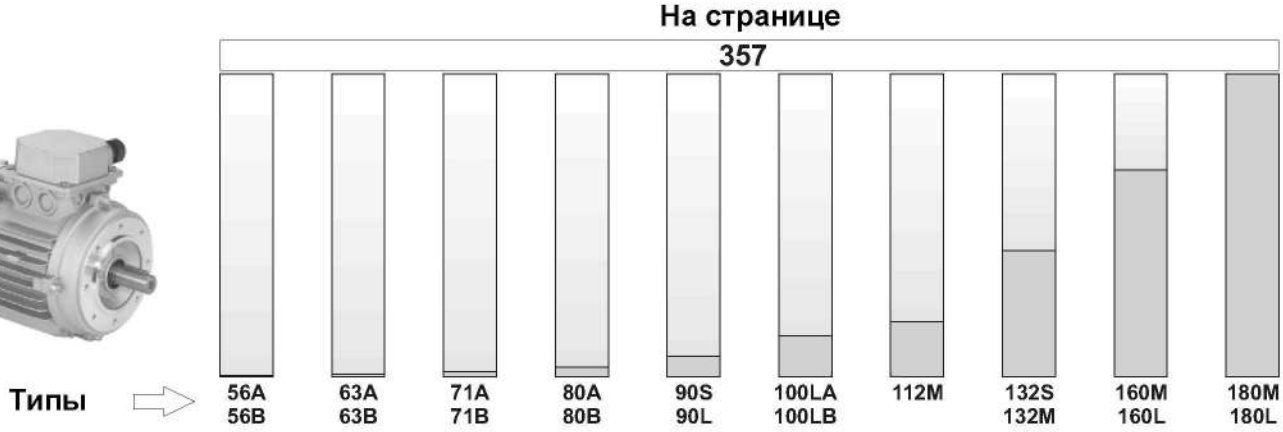

ИНФОРМАЦИЯ ДЛЯ ЗАКАЗА

Тип	Размер	Установка
P	**311A**	**H1**

Алюминиевые одноступенчатые цилиндрические редукторы

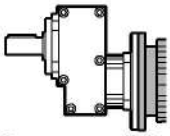

С двигателем IEC

M

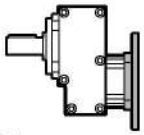

С фланцем двигателя

P

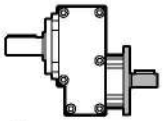

С выступающим входным валом

R

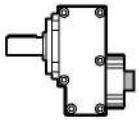

Базовый модуль

B

1 Ступень

211A
311A
411A
511A

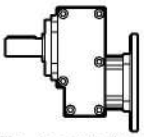

Без фланца / лап

-N

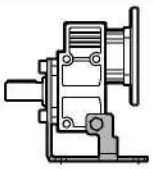

С установленными лапами

H1

С установленным выходным фланцем

-F

Дополнительный выходной вал

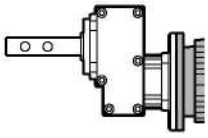

Только по запросу о кол-ве

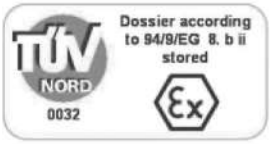

На заказ возможна поставка продукции, соответствующей требованиям ATEX

ИНФОРМАЦИЯ ДЛЯ ЗАКАЗА

Передаточное число	Выходной вал	Выходной фланец	Размер двигателя	Расположение клеммной коробки	Монтажная позиция
2,84	**S**	**2**	**C**	**B**	**B3**

См. таблицу технических характеристик

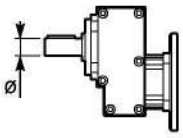

➡ **СТАНДАРТ**

211A
- **S** ➡ ø**14**

311A
- **S** ➡ ø**14**
- **C** ⇨ ø19
- **E** ⇨ ø24

411A
- **S** ⇨ ø14
- **C** ➡ ø**19**
- **E** ⇨ ø24

511A
- **C** ⇨ ø19
- **E** ⇨ ø24
- **G** ➡ ø**28**

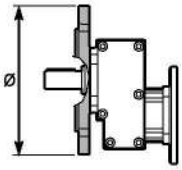

- **N** Без фланца

311A
- **1** ⇨ ø120
- **2** ⇨ ø140
- **3** ➡ ø**160**
- **4** ⇨ ø200

411A
- **1** ⇨ ø120
- **2** ⇨ ø140
- **3** ⇨ ø160
- **4** ➡ ø**200**

511A
- **1** ⇨ ø120
- **2** ⇨ ø140
- **3** ⇨ ø160
- **4** ⇨ ø200
- **5** ➡ ø**250**

Стандартный фланец

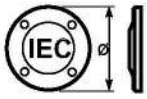

B5	B14
-A=56 (ø120)	**O**=56 (ø80)
-B=63 (ø140)	**P**=63 (ø90)
-C=71 (ø160)	**Q**=71 (ø105)
-D=80 (ø200)	**R**=80 (ø120)
-E=90 (ø200)	**T**=90 (ø140)
-F=100÷112 (ø250)	**U**=100÷112 (ø160)
-G=132 (ø300)	**V**=132 (ø200)

Тип R

211A 311A
- **1** ➡ ø14

511A
- **3** ➡ ø24

411A
- **2** ➡ ø19

Без фланца

211A 311A
- **Z** ⇨ ø9 (56B5)
- **0** ⇨ ø11 (63B5)
- **1** ➡ ø14 (71B5)

411A
- **1** ⇨ ø14 (71B5)
- **2** ⇨ ø19 (80B5)
- **3** ➡ ø24 (90B5)

511A
- **2** ⇨ ø19 (80B5)
- **3** ⇨ ø24 (90B5)
- **4** ➡ ø28 (100B5)

➡ **СТАНДАРТ**

A

B
СТАНДАРТ

C

D

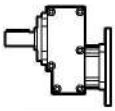

B3/B5
СТАНДАРТ

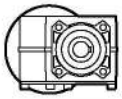

B6

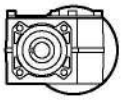

B7

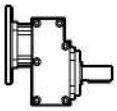

B8

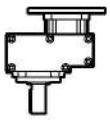

V5

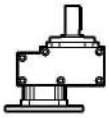

V6

Указывайте только для вертикального положения

3

СЕРВИС-ФАКТОР

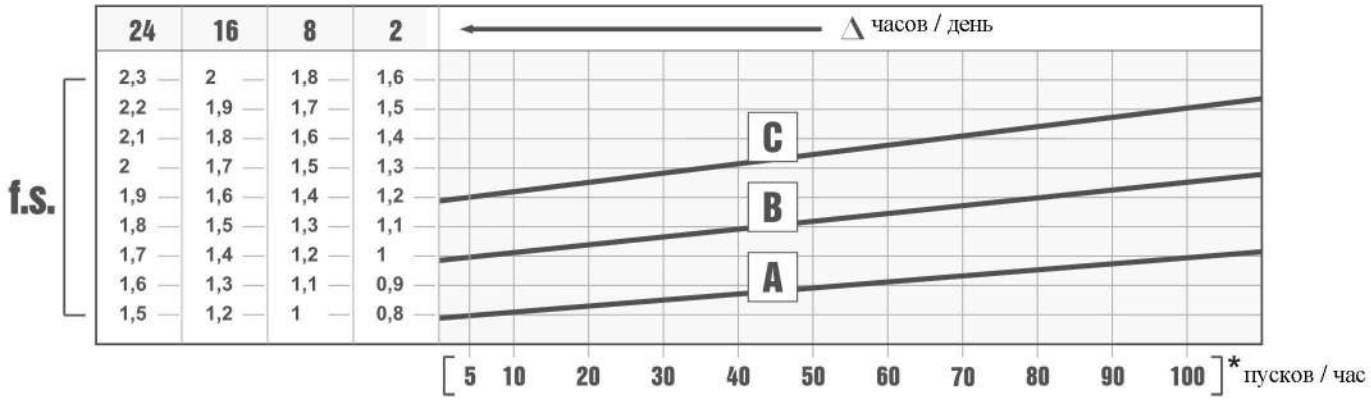

3

Сервис-фактор (f.s.) зависит от условий эксплуатации червячного редуктора.

Параметры, которые необходимо учитывать для точного расчета сервис-фактора:
- тип нагрузки рабочего оборудования: A - B - C
- продолжительность рабочего времени: часов/день (Δ)
- частоту пусков: пусков/час (*)

НАГРУЗКА:
A - безударная fa ≤ 0.3
B - средняя fa ≤ 3
C - ударная fa ≤ 10

fa = Je/Jm
Je (кгм^2) момент сниженной инерции внешней нагрузки на выходном валу

Jm (кгм^2) момент инерции двигателя

A - Шнеки для подачи легких материалов, вентиляторы, сборочные линии, ленточные конвейеры для легких материалов, малые смесители, подъемники, очистители, заполнители, системы управления.

B- Намоточные механизмы, механизмы подачи деревообрабатывающих станков, грузовые лифты, балансиры, резьбонарезные станки, средние смесители, ленточные конвейеры для тяжелых материалов, лебедки, раздвижные дверцы, скребки для удобрений, упаковочные машины, смесители бетона, крановые механизмы, фрезы, гибочные машины, шестеренчатые насосы.

C - Смесители для тяжелых материалов, ножницы, прессы, центрифуги, суппорты, лебедки и подъемники для тяжелых материалов, токарно-шлифовальные станки, камнедробилки, ковшовые элеваторы, сверлильные станки, молотковые дробилки, кулачковые прессы, гибочные машины, поворотные столы, очистные барабаны, вибраторы, измельчители.

ВЫБОР РЕДУКТОРА

B Скорость на выходном валу

Номинальная мощность

Размер редуктора

Мощность двигателя

A Номинальный крутящий момент

Код фланца

Входная скорость

311A 30Нм

Характеристики - Алюминиевые
ОДНОСТУПЕНЧАТЫЕ ЦИЛИНДРИЧЕСКИЕ РЕДУКТОРЫ

3

▪ БЫСТРЫЙ ВЫБОР

Входная скорость (n_1) = 1400 мин$^{-1}$

Скорость на выходном валу n_2 [мин$^{-1}$]	Передаточное число i	Мощность двигателя P_{1M} [кВт]	Крутящий момент на выходе M_{2M} [Нм]	Сервис-ный фактор f.s.	Номинал. мощность P_{1R} [кВт]	Номинал. крутящий момент M_{2R} [Нм]	Возможные моторные фланцы B5		Возможные моторные фланцы B14				Выходной вал	Код передаточного числа
							B	C	O	P	Q			
							63	71	56	63	71			
892	**1,57**	0,37	3,9	3,3	1,24	13			C	C		2844	стандарт-ный ⌀14	-
493	**2,84**	0,37	7,0	3,3	1,21	23			C	C		1954		
426	**3,29**	0,37	8,1	3,2	1,18	26			C	C		1756		
362	**3,87**	0,37	9,6	2,9	1,08	28			C	C		1558		

C Передаточное число

Передаваемый крутящий момент

Сервис-фактор

Диаметр выходного вала

Примечания

fs

Тип нагрузки и количество пусков в час			Количество рабочих часов в день		
			3 ч	**10 ч**	**24 ч**
Непрерывная или прерывистая нагрузка и количество пусков в час	≤ 10	Равномерная	0,8	1	1,25
		Средняя	1	1,25	1,5
		Высокая	1,25	1,5	1,75
Прерывистая нагрузка и количество пусков в час	> 10	Равномерная	1	1,25	1,5
		Средняя	1,25	1,5	1,75
		Высокая	1,5	1,75	2,15

D	Возможные моторные фланцы
B)	Монтаж с проставкой
C)	Положение отверстий моторного фланца/положение клеммной коробки
B)	Возможен монтаж без проставки

A	Выберите необходимый крутящий момент (в соответствии с сервис-фактором)
B	Выберите скорость на выходном валу
C	В строке, в которой указан мотор-редуктор, также указано передаточное число
D	Выберите возможный моторный фланец (на заказ)

Выбор мотор-редукторов

P_1=0,06 кВт n_1=1400 мин$^{-1}$						
n_2 (мин$^{-1}$)	M_2 (Н·м)	i	fs	Mn (Н·м)	Редуктор	Габарит двигателя
169	3,6	**8,29**	5,6	20	**211A**	56-A4
142,4	4,2	**9,83**	3,8	16	**211A**	56-A4
128,9	4,7	**10,86**	6	28	**311A**	56-A4

P_1=0,09 кВт n_1=1400 мин$^{-1}$						
682,1	1,3	**2,05**	7,4	10	**211A**	56-B4
595	1,5	**2,35**	7,8	12	**211A**	56-B4
500	1,8	**2,8**	7,6	14	**211A**	56-B4
413,6	2,2	**3,38**	7,6	17	**211A**	56-B4
297,9	3,1	**4,7**	6,5	20	**211A**	56-B4
225	4,1	**6,22**	5,6	23	**211A**	56-B4
170,3	5,4	**8,22**	7	38	**311A**	56-B4
169	5,4	**8,29**	3,7	20	**211A**	56-B4
142,4	6,5	**9,83**	2,5	16	**211A**	56-B4
128,9	7,1	**10,86**	3,9	28	**311A**	56-B4

P_1=0,12 кВт n_1=1400 мин$^{-1}$						
682,1	1,7	**2,05**	5,9	10	**211A**	63-A4
595	1,9	**2,35**	6,2	12	**211A**	63-A4
500	2,3	**2,8**	6,1	14	**211A**	63-A4
413,6	2,8	**3,38**	6,1	17	**211A**	63-A4
303,3	3,8	**4,62**	7,9	30	**311A**	63-A4
297,9	3,9	**4,7**	5,2	20	**211A**	63-A4
225	5,1	**6,22**	4,5	23	**211A**	63-A4
222,2	5,2	**6,3**	6,7	35	**311A**	63-A4
170,3	6,8	**8,22**	5,6	38	**311A**	63-A4
170,3	6,8	**8,22**	5,6	38	**411A**	63-A4
169	6,8	**8,29**	2,9	20	**211A**	63-A4
142,4	8,1	**9,83**	2	16	**211A**	63-A4
128,9	8,9	**10,86**	3,1	28	**311A**	63-A4
128,9	8,9	**10,86**	3,1	28	**411A**	63-A4

P_1=0,18 кВт n_1=1400 мин$^{-1}$						
890,9	2	**1,57**	6,5	13	**311A**	63-B4
682,1	2,6	**2,05**	3,8	10	**211A**	63-B4
595	3	**2,35**	4	12	**211A**	63-B4
500	3,6	**2,8**	3,9	14	**211A**	63-B4
492,6	3,6	**2,84**	6,4	23	**311A**	63-B4
425	4,2	**3,29**	6,2	26	**311A**	63-B4
413,6	4,3	**3,38**	3,9	17	**211A**	63-B4
362,1	4,9	**3,87**	5,7	28	**311A**	63-B4
303,3	5,9	**4,62**	5,1	30	**311A**	63-B4
303,3	5,9	**4,62**	8	47	**411A**	63-B4
297,9	6	**4,7**	3,3	20	**211A**	63-B4
225	7,9	**6,22**	2,9	23	**211A**	63-B4
222,2	8	**6,3**	4,4	35	**311A**	63-B4
222,2	8	**6,3**	5,7	46	**411A**	63-B4

P_1=0,18 кВт n_1=1400 мин$^{-1}$						
n_2 (мин$^{-1}$)	M_2 (Н·м)	i	fs	Mn (Н·м)	Редуктор	Габарит двигателя
170,3	10,5	**8,22**	3,6	38	**311A**	63-B4
170,3	10,5	**8,22**	3,6	38	**411A**	63-B4
169	10,6	**8,29**	1,9	20	**211A**	63-B4
142,4	12,5	**9,83**	1,3	16	**211A**	63-B4
128,9	13,8	**10,86**	2	28	**311A**	63-B4
128,9	13,8	**10,86**	2	28	**411A**	63-B4

P_1=0,25 кВт n_1=1400 мин$^{-1}$						
890,9	2,6	**1,57**	5	13	**311A**	71-A4
890,9	2,6	**1,57**	7,6	20	**411A**	71-A4
682,1	3,4	**2,05**	2,9	10	**211A**	71-A4
595	3,9	**2,35**	3,1	12	**211A**	71-A4
500	4,7	**2,8**	3	14	**211A**	71-A4
492,6	4,7	**2,84**	4,9	23	**311A**	71-A4
492,6	4,7	**2,84**	7,4	35	**411A**	71-A4
425	5,5	**3,29**	4,7	26	**311A**	71-A4
425	5,5	**3,29**	6,9	38	**411A**	71-A4
413,6	5,6	**3,38**	3	17	**211A**	71-A4
362,1	6,4	**3,87**	4,3	28	**311A**	71-A4
362,1	6,4	**3,87**	6,2	40	**411A**	71-A4
303,3	7,7	**4,62**	3,9	30	**311A**	71-A4
303,3	7,7	**4,62**	6,1	47	**411A**	71-A4
297,9	7,8	**4,7**	2,6	20	**211A**	71-A4
225	10,4	**6,22**	2,2	23	**211A**	71-A4
222,2	10,5	**6,3**	3,3	35	**311A**	71-A4
222,2	10,5	**6,3**	4,4	46	**411A**	71-A4
170,3	13,7	**8,22**	2,8	38	**311A**	71-A4
170,3	13,7	**8,22**	2,8	38	**411A**	71-A4
169	13,8	**8,29**	1,4	20	**211A**	71-A4
142,4	16,4	**9,83**	1	16	**211A**	71-A4
133,3	17,5	**10,5**	4,6	80	**511A**	71-A4
128,9	18,1	**10,86**	1,5	28	**311A**	71-A4
128,9	18,1	**10,86**	1,5	28	**411A**	71-A4

P_1=0,37 кВт n_1=1400 мин$^{-1}$						
890,9	3,9	**1,57**	3,3	13	**311A**	71-B4
890,9	3,9	**1,57**	5,2	20	**411A**	71-B4
682,1	5,1	**2,05**	2	10	**211A**	71-B4
595	5,8	**2,35**	2,1	12	**211A**	71-B4
500	6,9	**2,8**	2	14	**211A**	71-B4
492,6	7	**2,84**	3,3	23	**311A**	71-B4
492,6	7	**2,84**	5	35	**411A**	71-B4
425	8,1	**3,29**	3,2	26	**311A**	71-B4
425	8,1	**3,29**	4,7	38	**411A**	71-B4
413,6	8,4	**3,38**	2	17	**211A**	71-B4
362,1	9,5	**3,87**	2,9	28	**311A**	71-B4
362,1	9,5	**3,87**	4,2	40	**411A**	71-B4
303,3	11,4	**4,62**	2,6	30	**311A**	71-B4

Выбор мотор-редукторов

P_1=0,37 кВт n_1=1400 мин$^{-1}$						
n_2 (мин$^{-1}$)	M_2 (Н·м)	i	fs	Mn (Н·м)	Редуктор	Габарит двигателя
303,3	11,4	**4,62**	4,1	47	**411A**	71-B4
297,9	11,6	**4,7**	1,7	20	**211A**	71-B4
225	15,4	**6,22**	1,5	23	**211A**	71-B4
222,2	15,6	**6,3**	2,2	35	**311A**	71-B4
222,2	15,6	**6,3**	3	46	**411A**	71-B4
183,6	18,8	**7,63**	5,8	110	**511A**	71-B4
170,3	20,3	**8,22**	1,9	38	**311A**	71-B4
170,3	20,3	**8,22**	1,9	38	**411A**	71-B4
169	20,5	**8,29**	1	20	**211A**	71-B4
133,3	25,9	**10,5**	3,1	80	**511A**	71-B4
128,9	26,8	**10,86**	1	28	**311A**	71-B4
128,9	26,8	**10,86**	1	28	**411A**	71-B4

P_1=0,55 кВт n_1=1400 мин$^{-1}$						
890,9	5,8	**1,57**	3,4	20	**411A**	80-A4
571,4	9,1	**2,45**	7,7	70	**511A**	80-A4
492,6	10,5	**2,84**	3,3	35	**411A**	80-A4
425	12,2	**3,29**	3,1	38	**411A**	80-A4
422,6	12,2	**3,31**	7,4	90	**511A**	80-A4
362,1	14,3	**3,87**	2,8	40	**411A**	80-A4
325	15,9	**4,31**	6,9	110	**511A**	80-A4
303,3	17,1	**4,62**	2,8	47	**411A**	80-A4
265,5	19,5	**5,27**	5,6	110	**511A**	80-A4
222,2	23,3	**6,3**	2	46	**411A**	80-A4
183,6	28,2	**7,63**	3,9	110	**511A**	80-A4
170,3	30,4	**8,22**	1,3	38	**411A**	80-A4
133,3	38,8	**10,5**	2,1	80	**511A**	80-A4

P_1=0,75 кВт n_1=1400 мин$^{-1}$						
1076,9	6,5	**1,3**	6,1	40	**511A**	80-B4
890,9	7,9	**1,57**	2,5	20	**411A**	80-B4
571,4	12,3	**2,45**	5,7	70	**511A**	80-B4
492,6	14,2	**2,84**	2,5	35	**411A**	80-B4
425	16,5	**3,29**	2,3	38	**411A**	80-B4
422,6	16,6	**3,31**	5,4	90	**511A**	80-B4
362,1	19,4	**3,87**	2,1	40	**411A**	80-B4
325	21,6	**4,31**	5,1	110	**511A**	80-B4
303,3	23,1	**4,62**	2	47	**411A**	80-B4
265,5	26,4	**5,27**	4,2	110	**511A**	80-B4
222,2	31,5	**6,3**	1,5	46	**411A**	80-B4
183,6	38,2	**7,63**	2,9	110	**511A**	80-B4
170,3	41,2	**8,22**	0,9	38	**411A**	80-B4
133,3	52,6	**10,5**	1,5	80	**511A**	80-B4

P_1=1,1 кВт n_1=1400 мин$^{-1}$						
1076,9	9,5	**1,3**	4,2	40	**511A**	90-S4
890,9	11,5	**1,57**	1,7	20	**411A**	90-S4

P_1=1,1 кВт n_1=1400 мин$^{-1}$						
n_2 (мин$^{-1}$)	M_2 (Н·м)	i	fs	Mn (Н·м)	Редуктор	Габарит двигателя
571,4	17,9	**2,45**	3,9	70	**511A**	90-S4
492,6	20,8	**2,84**	1,7	35	**411A**	90-S4
425	24,1	**3,29**	1,6	38	**411A**	90-S4
422,6	24,2	**3,31**	3,7	90	**511A**	90-S4
362,1	28,2	**3,87**	1,4	40	**411A**	90-S4
325	31,5	**4,31**	3,5	110	**511A**	90-S4
303,3	33,7	**4,62**	1,4	47	**411A**	90-S4
265,5	38,5	**5,27**	2,9	110	**511A**	90-S4
222,2	46	**6,3**	1	46	**411A**	90-S4
183,6	55,7	**7,63**	2	110	**511A**	90-S4
133,3	76,7	**10,5**	1	80	**511A**	90-S4

P_1=1,5 кВт n_1=1400 мин$^{-1}$						
1076,9	13	**1,3**	3,1	40	**511A**	90-LA4
890,9	15,7	**1,57**	1,3	20	**411A**	90-LA4
571,4	24,5	**2,45**	2,9	70	**511A**	90-LA4
492,6	28,4	**2,84**	1,2	35	**411A**	90-LA4
425	32,9	**3,29**	1,2	38	**411A**	90-LA4
422,6	33,1	**3,31**	2,7	90	**511A**	90-LA4
362,1	38,7	**3,87**	1	40	**411A**	90-LA4
325	43,1	**4,31**	2,6	110	**511A**	90-LA4
303,3	46,1	**4,62**	1	47	**411A**	90-LA4
265,5	52,7	**5,27**	2,1	110	**511A**	90-LA4
183,6	76,2	**7,63**	1,4	110	**511A**	90-LA4
133,3	105	**10,5**	0,8	80	**511A**	90-LA4

P_1=1,8 кВт n_1=1400 мин$^{-1}$						
1076,9	16,1	**1,3**	2,5	40	**511A**	90-LB4
890,9	19,4	**1,57**	1	20	**411A**	90-LB4
571,4	30,3	**2,45**	2,3	70	**511A**	90-LB4
492,6	35,1	**2,84**	1	35	**411A**	90-LB4
425	40,7	**3,29**	0,9	38	**411A**	90-LB4
422,6	40,9	**3,31**	2,2	90	**511A**	90-LB4
362,1	47,7	**3,87**	0,8	40	**411A**	90-LB4
325	53,2	**4,31**	2,1	110	**511A**	90-LB4
303,3	57	**4,62**	0,8	47	**411A**	90-LB4
265,5	65,1	**5,27**	1,7	110	**511A**	90-LB4
183,6	94,2	**7,63**	1,2	110	**511A**	90-LB4

P_1=2,2 кВт n_1=1400 мин$^{-1}$						
1076,9	18,9	**1,3**	2,1	40	**511A**	100-LA4
571,4	35,5	**2,45**	2	70	**511A**	100-LA4
422,6	48	**3,31**	1,9	90	**511A**	100-LA4
325	62,5	**4,31**	1,8	110	**511A**	100-LA4
265,5	76,5	**5,27**	1,4	110	**511A**	100-LA4
183,6	110,6	**7,63**	1	110	**511A**	100-LA4

P_1=3,0 кВт n_1=1400 мин$^{-1}$						
n_2 (мин$^{-1}$)	M_2 (Н·м)	i	fs	Mn (Н·м)	Редуктор	Габарит двигателя
1076,9	25,6	**1,3**	1,6	40	**511A**	100-LB4
571,4	48,3	**2,45**	1,5	70	**511A**	100-LB4
422,6	65,2	**3,31**	1,4	90	**511A**	100-LB4
325	84,9	**4,31**	1,3	110	**511A**	100-LB4
265,5	103,9	**5,27**	1,1	110	**511A**	100-LB4

P_1=4,0 кВт n_1=1400 мин$^{-1}$						
1076,9	34	**1,3**	1,2	40	**511A**	112-M4
571,4	64,1	**2,45**	1,1	70	**511A**	112-M4
422,6	86,7	**3,31**	1	90	**511A**	112-M4
325	112,7	**4,31**	1	110	**511A**	112-M4
265,5	138	**5,27**	0,8	110	**511A**	112-M4

P_1=5,5 кВт n_1=1400 мин$^{-1}$						
1076,9	46,5	**1,3**	0,9	40	**511A**	132-S4
571,4	87,6	**2,45**	0,8	70	**511A**	132-S4

ДЛЯ ЗАМЕТОК

▪ БЫСТРЫЙ ВЫБОР

Входная скорость (n_1) = 1400 мин$^{-1}$

Скорость на выходном валу n_2 [мин$^{-1}$]	Передаточное число i	Мощность двигателя P_{1M} [кВт]	Крутящий момент на выходе M_{2M} [Нм]	Сервис-фактор f.s.	Номинал. мощность P_{1R} [кВт]	Номинал. крутящий момент M_{2R} [Нм]	Возможные моторные фланцы B5: B 63	C 71	D 80	E 90	Возможные моторные фланцы B14: O 56	P 63	Q 71	R 80		Выходной вал	Код передаточного числа
682,1	**2,05**	0,37	5,1	2,0	0,73	10					C	C			1939	стандартный ø14	01
595,0	**2,35**	0,37	5,8	2,1	0,76	12					C	C			1740		02
500,0	**2,80**	0,37	6,9	2,0	0,75	14					C	C			1542		03
413,6	**3,38**	0,37	8,4	2,0	0,75	17					C	C			1344		04
297,9	**4,70**	0,37	11,6	1,7	0,64	20					C	C			1047		05
225,0	**6,22**	0,37	15,4	1,5	0,54	23					C	C			956		06
169,0	**8,28**	0,37	20,5	1,0	0,37	20					C	C			758		07
142,4	**9,83**	0,25	16,4	1,0	0,25	16					C	C			659		08

Для всех передаточных чисел динамический КПД равен **0,98**

Возможные моторные фланцы — B) В комплект поставки входит проставка — B) По заказу возможен комплект без проставки — C) Положение отверстий моторного фланца

3

Редукторы **211A** поставляются с синтетическим маслом, обеспечивающим смазку на весь период эксплуатации редуктора, техническое обслуживание не обязательно.

Тип синтетического масла и рекомендованное количество приведены в таблице 1.

Возможные радиальные и осевые нагрузки редуктора приведены в таблице 2.

СМАЗКА 211A Количество масла 0,05 л	
AGIP Telium VSF 320	**SHELL** Omala S4 WE 320

табл. 1

РАДИАЛЬНЫЕ И ОСЕВЫЕ НАГРУЗКИ

Выходной вал

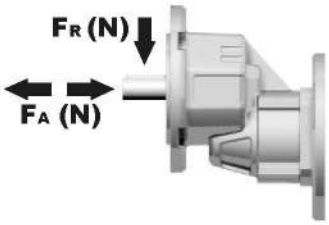

n_2	FA	FR
700	101	504
600	120	600
400	138	696
300	151	756
200	175	876
140	192	960

Входной вал

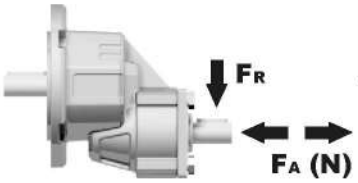

n_2	FA	FR
1400	168	840
900	192	960

табл. 2

P211A-**F**... Базовое исполнение

Вес редуктора	1,40 кг

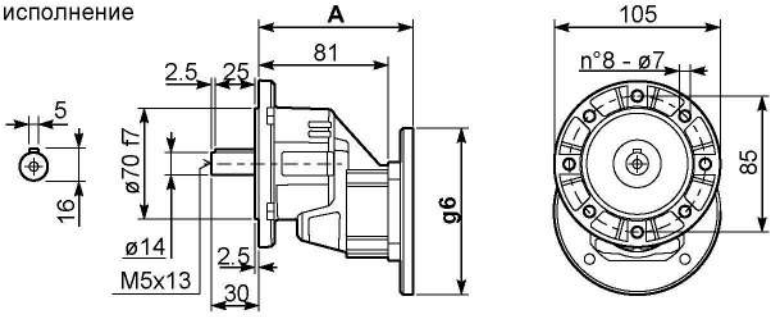

Моторные фланцы B5	A	g6	Артикул
63 B5	97,5	138	K050.4.041
71 B5	95,5	160	K050.4.042

Моторные фланцы B14	A	g6	Артикул
56 B14	97	80	KC40.4.049
63 B14	99	90	K050.4.047
71 B14	97	105	K050.4.045

R211A-F... Входной вал

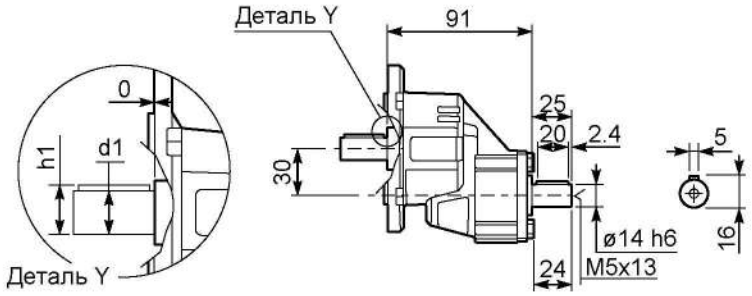

***Возможный выходной вал**

	Вал - d1	p1	h1	x
Стандартный	ø 14x30	5	16	M5x13

▪ БЫСТРЫЙ ВЫБОР

Входная скорость (n_1) = 1400 мин$^{-1}$

Скорость на выходном валу n_2 [мин$^{-1}$]	Передаточное число i	Мощность двигателя P_{1M} [кВт]	Крутящий момент на выходе M_{2M} [Нм]	Сервис-фактор f.s.	Номинал. мощность P_{1R} [кВт]	Номинал. крутящий момент M_{2R} [Нм]	Возможные моторные фланцы B5		Возможные моторные фланцы B14				Выходной вал	Код передаточного числа
							B	C	O	P	Q			
							63	71	56	63	71			
892	**1,57**	0,37	3,9	3,3	1,24	13			C	C		2844	**стандартный ø14**	01
493	**2,84**	0,37	7,0	3,3	1,21	23			C	C		1954		02
426	**3,29**	0,37	8,1	3,2	1,18	26			C	C		1756		03
362	**3,87**	0,37	9,6	2,9	1,08	28			C	C		1558		04
303	**4,62**	0,37	11,4	2,6	0,97	30			C	C		1360	На заказ ø19 ø24	05
222	**6,30**	0,37	15,6	2,2	0,83	35			C	C		1063		06
170	**8,22**	0,37	20,3	1,9	0,69	38			C	C		974		07
130	**10,86**	0,37	26,8	1,0	0,38	28			C	C		776		08

Для всех передаточных чисел динамический КПД равен **0,98**

Возможные моторные фланцы

B) В комплект поставки входит проставка

B) По заказу возможен комплект без проставки

C) Положение отверстий моторного фланца

3

Редукторы **311A** поставляются с синтетическим маслом, обеспечивающим смазку на весь период эксплуатации редуктора, техническое обслуживание не обязательно.

Тип синтетического масла и рекомендованное количество приведены в таблице 1.

Возможные радиальные и осевые нагрузки редуктора приведены в таблице 2.

СМАЗКА 311A Количество масла 0,10 л	
AGIP Telium VSF 320	**SHELL** Omala S4 WE 320

табл. 1

РАДИАЛЬНЫЕ И ОСЕВЫЕ НАГРУЗКИ

Выходной вал

$$Feq = FR \cdot \frac{38.5}{X+18.5}$$

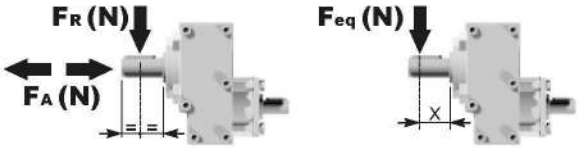

n_2	FA	FR	n_2	FA	FR	n_2	FA	FR
700	120	640	**400**	160	800	**200**	200	1020
600	140	700	**300**	175	880	**140**	225	1120

Входной вал

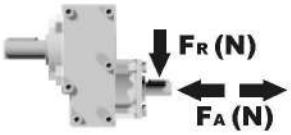

n_1	FA	FR
1400	180	860
900	200	980

табл. 2

Вес редуктора	2,50 кг

P311-F... Выходной фланец

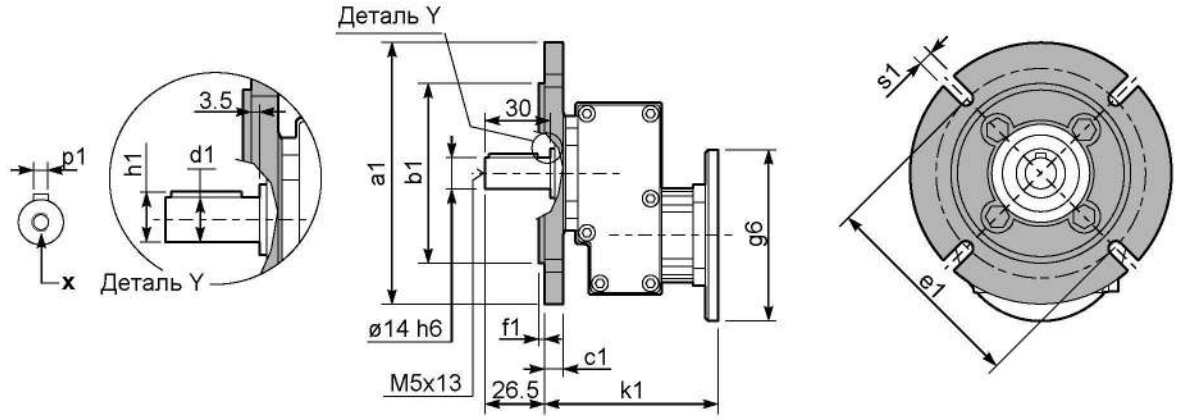

***Возможный выходной вал**

	Вал - d1	p1	h1	x
Стандартный	ø 14x30	5	16	M5x13
На заказ	ø 19x40 ø 24x40	6 8	21,5 27	M6x16 M6x16

Возможные выходные фланцы

a1 ø	b1	c1	e1	f1	s1	Артикул
120	80	11,5	100	3	9*	KC30.9.010
140	95	11,5	115	3	9	KC30.9.011
160	110	11,5	130	3,5	9	KC30.9.012
200	130	11,5	165	3,5	11	KC30.9.013

*Положение отверстий

P311-H1... Лапы

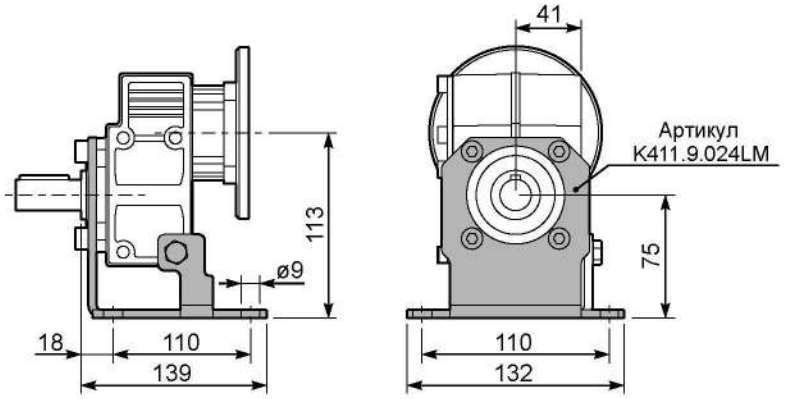

R311-N... Входной вал

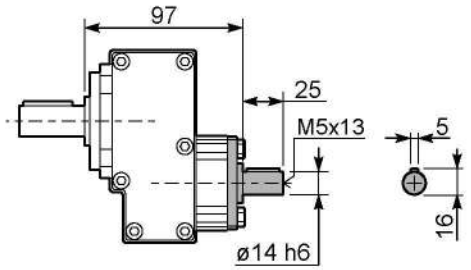

P311-N... Базовое исполнение

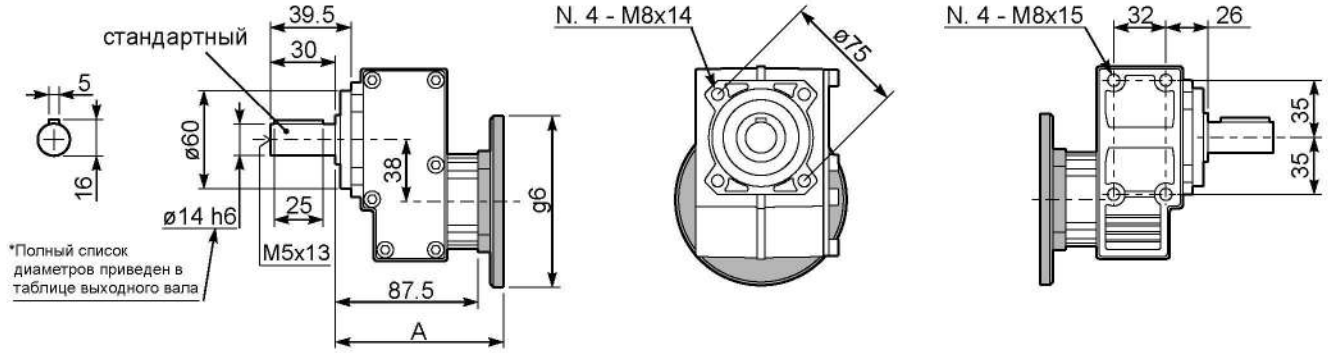

Моторные фланцы B14	A	g6	k1	Артикул
56 B14	107,5	80	111	KC40.4.049
63 B14	105,5	90	109	K050.4.047
71 B14	103	105	106.5	K050.4.045

Моторные фланцы B5	A	g6	k1	Артикул
63 B5	103,5	138	107	K050.4.041
71 B5	101,5	160	105	K050.4.042

▪ БЫСТРЫЙ ВЫБОР

Входная скорость $(n_1) = 1400$ мин$^{-1}$

Скорость на выходном валу n_2 [мин$^{-1}$]	Передаточное число i	Мощность двигателя P_{1M} [кВт]	Крутящий момент на выходе M_{2M} [Нм]	Сервис-фактор f.s.	Номинал. мощность P_{1R} [кВт]	Номинал. крутящий момент M_{2R} [Нм]	Возможные моторные фланцы B5				Возможные моторные фланцы B14				Выходной вал	Код передаточного числа
							B	C	D	E	Q	R	T			
							63	71	80	90	71	80	90			
892	**1,57**	1,5	15,7	1,3	1,90	20	B				C	C		2844	**стандартный ø19**	01
493	**2,84**	1,5	28,4	1,2	1,84	35	B				C	C		1954		02
426	**3,29**	1,5	32,9	1,2	1,73	38	B				C	C		1756		03
362	**3,87**	1,5	38,7	1,0	1,54	40	B				C	C		1558		04
303	**4,62**	1,5	46,1	1,0	1,54	47	B				C	C		1360	На заказ ø14 ø24	05
222	**6,30**	1,1	46,0	1,0	1,10	46	B				C	C		1063		06
170	**8,22**	0,55	30,4	1,2	0,69	38	B				C	C		974		07
130	**10,86**	0,37	26,8	1,0	0,38	28	B				C	C		776		08

Для всех передаточных чисел динамический КПД равен **0,98**

Возможные моторные фланцы

B) В комплект поставки входит проставка

B) По заказу возможен комплект без проставки

C) Положение отверстий моторного фланца

3

Редукторы **411A** поставляются с синтетическим маслом, обеспечивающим смазку на весь период эксплуатации редуктора, техническое обслуживание не обязательно.

Тип синтетического масла и рекомендованное количество приведены в таблице 1.

Возможные радиальные и осевые нагрузки редуктора приведены в таблице 2.

СМАЗКА 411A Количество масла 0,20 л	
AGIP Telium VSF 320	**SHELL** Omala S4 WE 320

табл. 1

РАДИАЛЬНЫЕ И ОСЕВЫЕ НАГРУЗКИ

Выходной вал

$$F_{eq} = F_R \cdot \frac{40}{X+20}$$

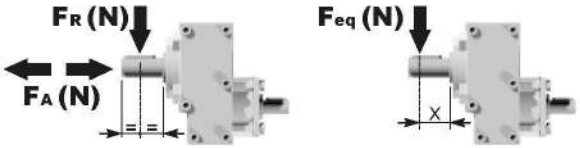

n_2	FA	FR	n_2	FA	FR	n_2	FA	FR
700	182	910	**400**	230	1150	**200**	290	1450
600	200	1000	**300**	250	1250	**140**	320	1600

Входной вал

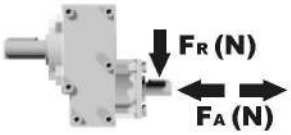

n_1	FA	FR
1400	240	1200
900	280	1400

табл. 2

Вес редуктора	3,20 кг

P411-F... Выходной фланец

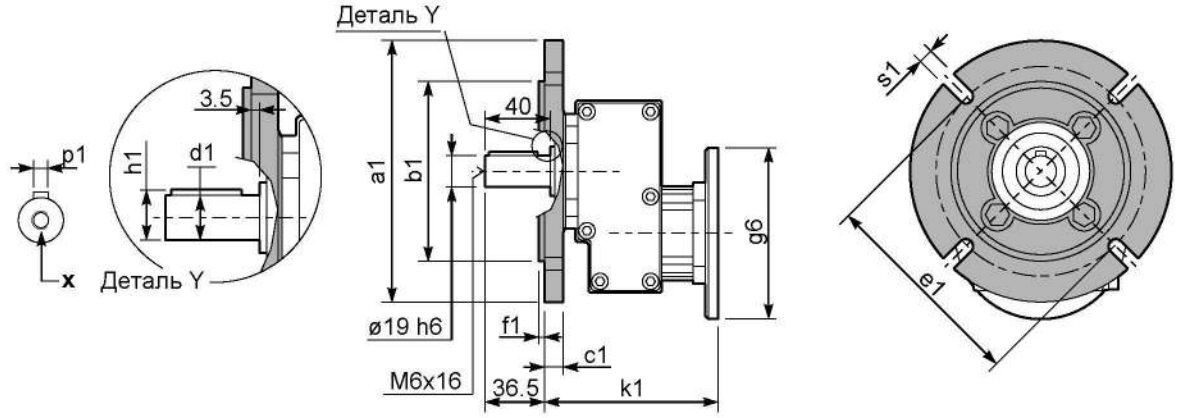

***Возможный выходной вал**

	Вал - d1	p1	h1	x
Стандартный	ø 19x40	6	21,5	M6x16
На заказ	ø 14x30 ø 24x40	5 8	16 27	M5x13 M6x16

Возможные выходные фланцы

a1 ø	b1	c1	e1	f1	s1	Артикул
120	80	11,5	100	3	9*	KC30.9.010
140	95	11,5	115	3	9	KC30.9.011
160	110	11,5	130	3,5	9	KC30.9.012
200	130	11,5	165	3,5	11	KC30.9.013

*Положение отверстий

P411-H1... Лапы

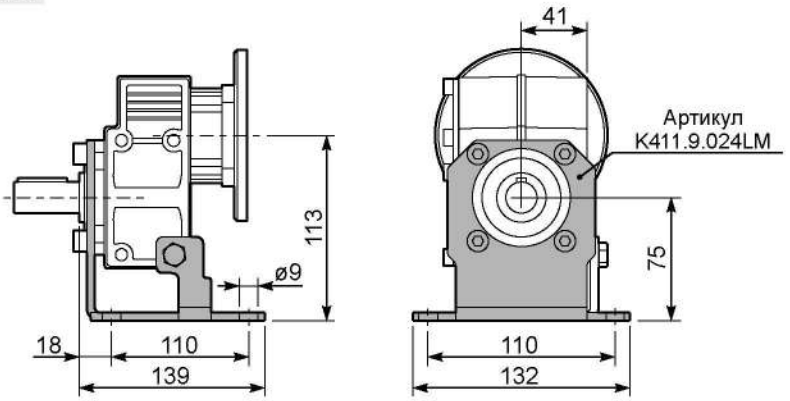

R411-N... Входной вал

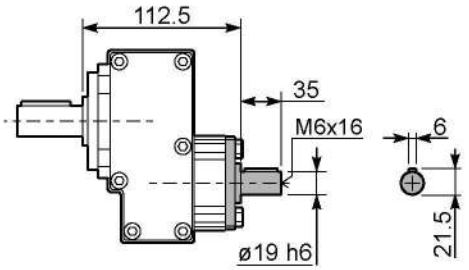

P411-N... Базовое исполнение

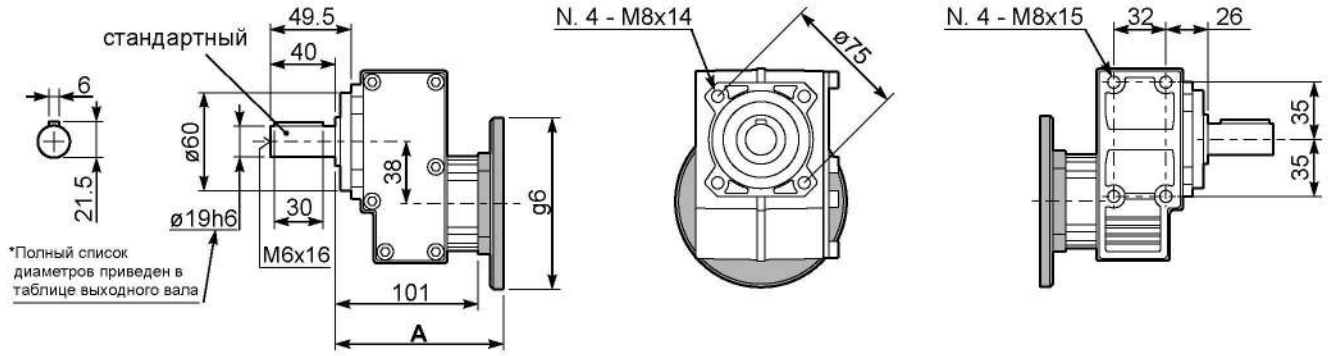

Моторные фланцы B5	A	g6	k1	Артикул
63 B5	121,5	140	125	K063.4.041
71 B5	119,5	160	123	K063.4.042
80/90 B5	121,5	200	125	K063.4.043

Моторные фланцы B14	A	g6	k1	Артикул
71 B14	119,5	105	123	K063.4.047
80 B14	120,5	120	124	K063.4.046
90 B14	121,5	140	125	K063.4.041
100/112 B14	119,5	160	123	KC40.4.041

▪ БЫСТРЫЙ ВЫБОР

Входная скорость $(n_1) = 1400$ мин$^{-1}$

Скорость на выходном валу n_2 [мин$^{-1}$]	Передаточное число i	Мощность двигателя P_{1M} [кВт]	Крутящий момент на выходе M_{2M} [Нм]	Сервис-фактор f.s.	Номинал. мощность P_{1R} [кВт]	Номинал. крутящий момент M_{2R} [Нм]	Возможные моторные фланцы B5 C 71	D 80	E 90	F 100 112	G 132	Возможные моторные фланцы B14 R 80	T 90	U 100 112	V 132		Выходной вал	Код передаточного числа
1077	**1,30**	4	34	1,2	4,6	40	B									3039	стандартный ø28	01
571	**2,45**	4	64	1,1	4,3	70	B									2049		02
423	**3,31**	4	87	1,0	4,1	90	B									1653		03
325	**4,31**	4	113	1,0	3,8	110	B									1356		04
266	**5,27**	3	104	1,1	3,1	110	B									1158	На заказ	05
184	**7,63**	2,2	111	1,0	2,2	110	B									861	ø19	06
133	**10,50**	1,1	77	1,0	1,1	80	B									663	ø24	07

Для всех передаточных чисел динамический КПД равен **0,98**

Возможные моторные фланцы

B) В комплект поставки входит проставка

B) По заказу возможен комплект без проставки

C) Положение отверстий моторного фланца

3

Редукторы **511A** поставляются с синтетическим маслом, обеспечивающим смазку на весь период эксплуатации редуктора, техническое обслуживание не обязательно.

Тип синтетического масла и рекомендованное количество приведены в таблице 1.

Возможные радиальные и осевые нагрузки редуктора приведены в таблице 2.

СМАЗКА 511A Количество масла 0,29 л	
AGIP Telium VSF 320	**SHELL** Omala S4 WE 320

табл. 1

РАДИАЛЬНЫЕ И ОСЕВЫЕ НАГРУЗКИ

Выходной вал

$$F_{eq} = F_R \cdot \frac{52.5}{X+22.5}$$

n_2	FA	FR	n_2	FA	FR	n_2	FA	FR
700	294	1470	**400**	370	1850	**200**	460	2300
600	320	1600	**300**	400	2000	**140**	510	2550

Входной вал

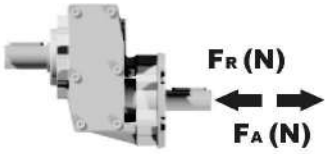

n_1	FA	FR
1400	400	2000
900	440	2200

табл. 2

Вес редуктора	5,00 кг

P511-F... Выходной фланец

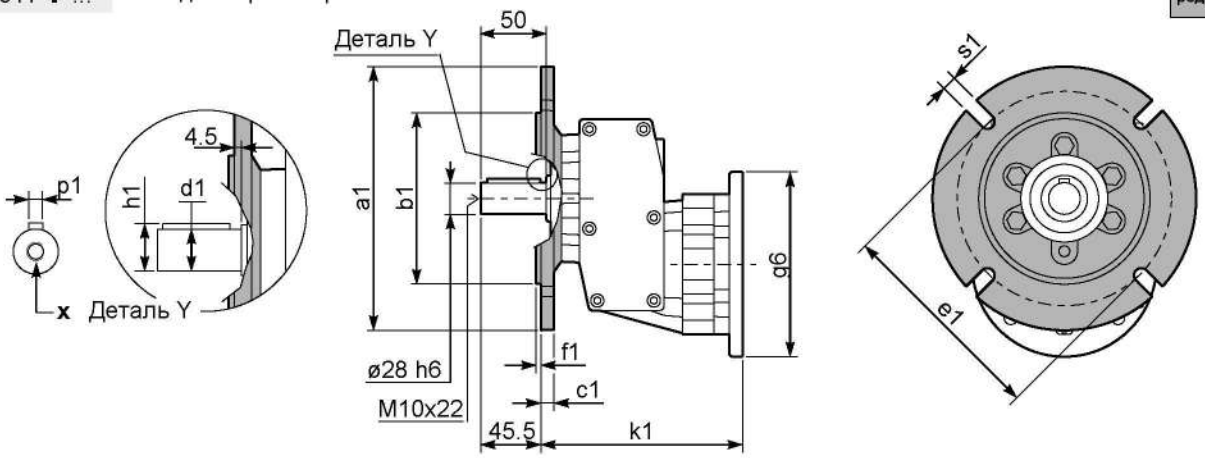

***Возможный выходной вал**

	Вал - d1	p1	h1	x
Стандартный	ø 28x50	8	31	M10x22
На заказ	ø 24x50 ø 19x40	8 6	27 21,5	M8x19 M6x16

Возможные выходные фланцы

a1 ø	b1	c1	e1	f1	s1	Артикул
120	80	10	100	3	9	KC40.9.010
140	95	10	115	3	9	KC40.9.011
160	110	10	130	3	9	KC40.9.012
200	130	11	165	3,5	11	KC40.9.013
250	180	11,5	215	3,5	14	KC40.9.014

P511A-H1. Лапы

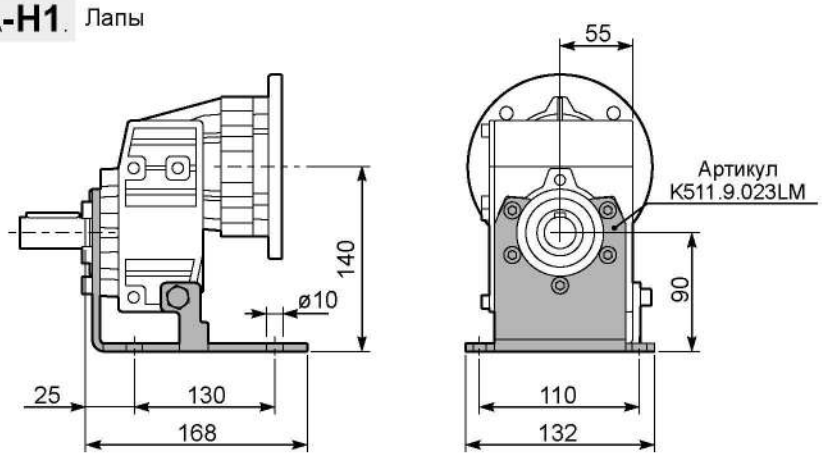

R511A-N... Входной вал

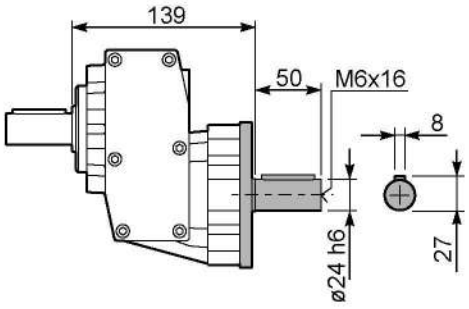

P511-N... Базовое исполнение

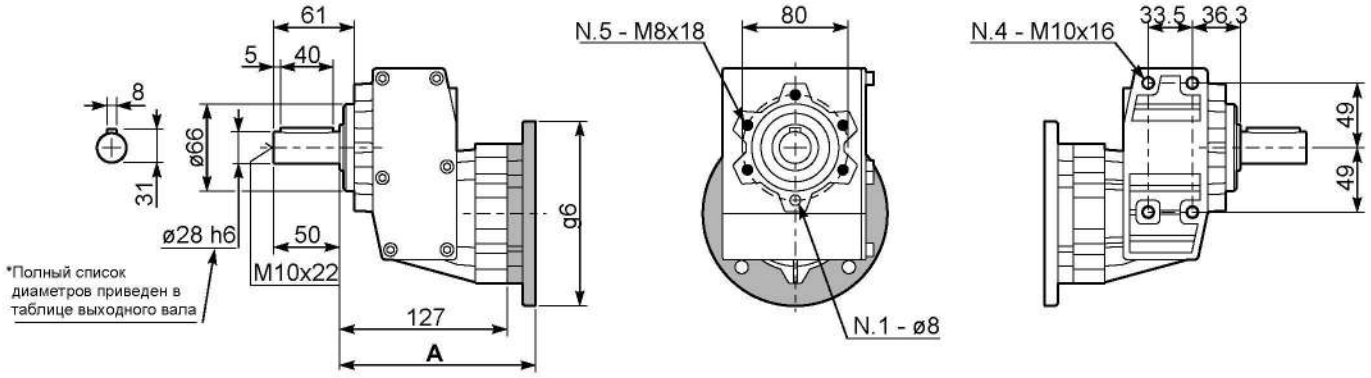

Моторные фланцы B5	A	g6	k1	Артикул
71 B5	145	160	149.5	KC023.4.041
80/90 B5	147	200	151.5	KC023.4.042
100/112 B5	153	250	157.5	KC023.4.043
132 B5	175	300	188	KC50.4.043

Моторные фланцы B14	A	g6	k1	Артикул
80 B14	145	120	149,5	KC085.4.046
90 B14	145	140	149,5	KC085.4.045
100/112 B14	145	160	149,5	KC085.4.047
132 B14	175	200	188	KC50.4.041

Алюминиевые линейные редукторы

Модульность и компактность

Литой корпус
изготовлен методом литья в вакууме (MIL-STD 276) для зашиты и герметизации. Не требует вторичного покрытия, легко воспринимает покрытие краской.

Фланец
Полностью совместим с двигателями стандарта IEC и компактными встроенными двигателями. Фланец NEMA C.

Съемная смотровая крышка
позволяет проводить периодическую проверку передаточного механизма в рамках планового профилактического обслуживания.

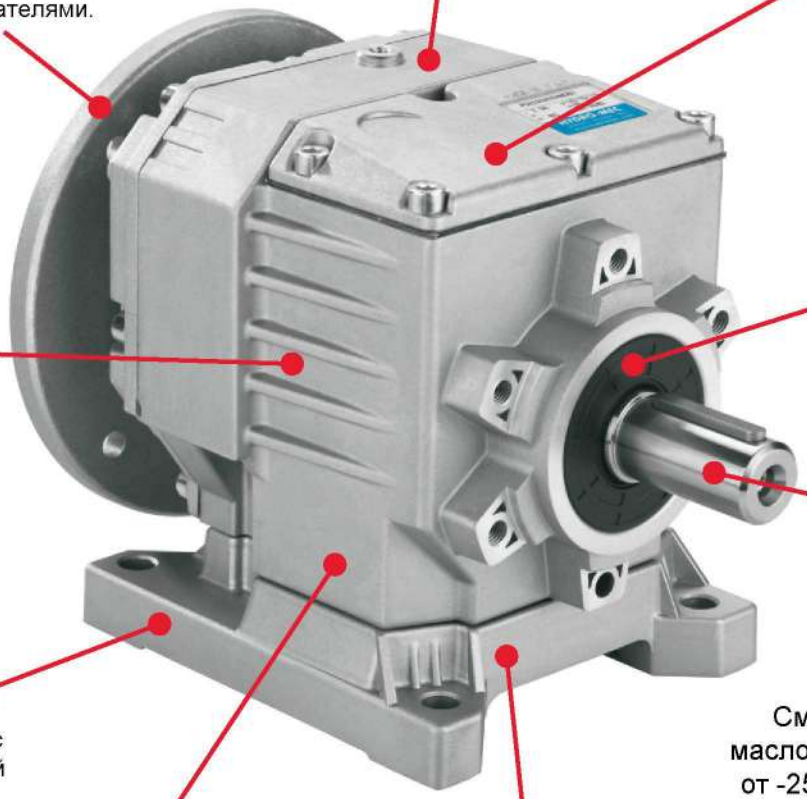

Двойные сальники
доступны по запросу.

Шестерни
Закаленные шестерни с шлифованными зубьями.

Выходной вал
с пропорциональными подшипниками.

Лапы
Съемные лапы с запатентованной блокировочной системой.

Смазаны синтетическим маслом с рабочим диапазоном от -25° до +80°C на весь срок эксплуатации

Опорная поверхность
Соответствует основному стандарту на рынке.

Цельный корпус из алюминиевого сплава
Сочетание малого веса и высокой прочности на разрыв. Прецизионная обработка обеспечивает соосность подшипников и шестерен.

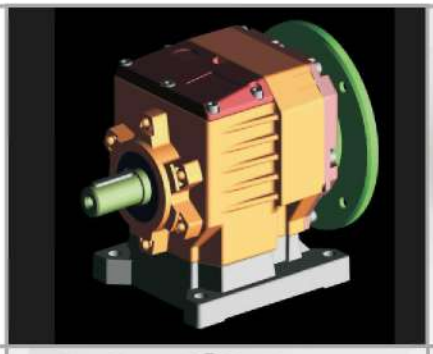

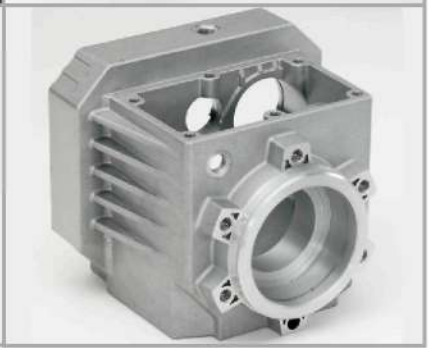

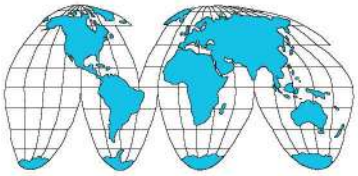

Дилерская сеть по всей России.

Технические данные на странице...

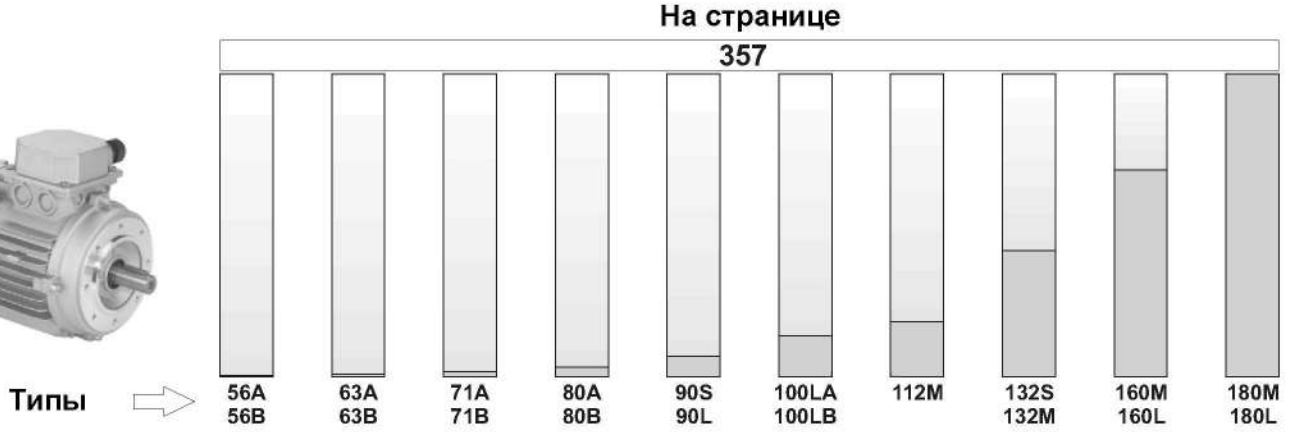

ИНФОРМАЦИЯ ДЛЯ ЗАКАЗА

Тип	Размер	Установка
P	**402A**	**B2**

Алюминиевые соосные редукторы

С двигателем IEC

M

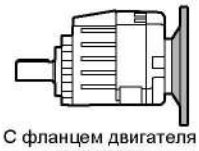

С фланцем двигателя

P

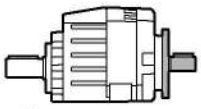

С выступающим входным валом

R

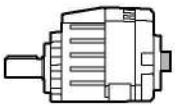

Базовый модуль

B

2 Ступени

202A
302A
402A
452A
502A
602A

3 Ступени

403A
503A
603A

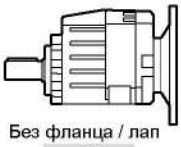

Без фланца / лап

-N

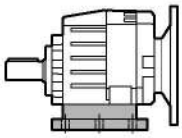

С установленными лапами

B..

Лапы

Тип лап	Аналог	G	H	R	L	L1	S
B1	112	18	85	110	87	50	
B2	212/3	18	100	130	107.5		
S1	17	18	75	110	90+20		
S2	27	25	90	110	130		
M1	42/3	25	80	110+120	85		
L4	04	13	80	105			
L5	05	16	100	125			

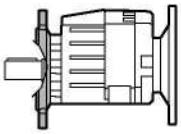

С установленным выходным фланцем

-F

Тип лап указан в таблице с размерами

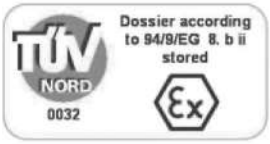

На заказ возможна поставка продукции, соответствующей требованиям ATEX

ИНФОРМАЦИЯ ДЛЯ ЗАКАЗА

Передаточное число	Выходной вал	Выходной фланец	Размер двигателя	Расположение клеммной коробки	Монтажная позиция
7,33	**V**	**2**	**C**	**B**	**B3**

См. таблицу технических характеристик

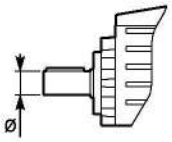

➡ **СТАНДАРТ**

202A

- **S** ⇨ Ø14
- **B** ➡ **Ø16**
- **D** ⇨ Ø20
- **V** ⇨ Ø25

302A

- **S** ⇨ ø14
- **B** ⇨ ø16
- **C** ⇨ ø19
- **D** ➡ **ø20**
- **E** ⇨ ø24
- **V** ⇨ ø25
- **G** ⇨ ø28

402A 403A

- **S** ⇨ ø14
- **B** ⇨ ø16
- **C** ⇨ ø19
- **D** ⇨ ø20
- **E** ⇨ ø24
- **V** ➡ **ø25**

452A 502A 503A

- **E** ⇨ ø24
- **V** ⇨ ø25
- **G** ➡ **ø28**
- **H** ➡ **ø30**
- **I** ⇨ ø35

602A 603A

- **G** ⇨ ø28
- **H** ⇨ ø30
- **I** ➡ **ø35**
- **L** ⇨ ø38
- **M** ⇨ ø40

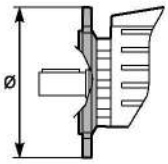

N Без фланца

202A 302A

- **1** ⇨ ø120
- **2** ➡ **ø140**
- **3** ⇨ ø160
- **4** ⇨ ø200

402A 403A

- **1** ⇨ ø120
- **2** ➡ **ø140**
- **3** ⇨ ø160
- **4** ⇨ ø200
- **5** ⇨ ø250

452A 502A 503A

- **3** ⇨ ø160
- **4** ➡ **ø200**
- **5** ⇨ ø250

602A 603A

- **3** ⇨ ø160
- **4** ⇨ ø200
- **5** ➡ **ø250**

Стандартный фланец

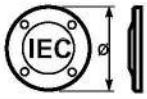

B5	B14
-A=56 (ø120)	**O**=56 (ø80)
-B=63 (ø140)	**P**=63 (ø90)
-C=71 (ø160)	**Q**=71 (ø105)
-D=80 (ø200)	**R**=80 (ø120)
-E=90 (ø200)	**T**=90 (ø140)
-F=100÷112 (ø250)	**U**=100÷112 (ø160)
-G=132 (ø300)	**V**=132 (ø200)

Тип R

202A 403A

- **1** ➡ ø14

302A 402A 503A 603A

- **2** ➡ ø19

452A 502A 602A

- **3** ➡ ø24

Без фланца

202A 403A

- **Z** ⇨ ø9 (56B5)
- **0** ⇨ ø11 (63B5)
- **1** ➡ ø14 (71B5)

302A 402A 503A 603A

- **1** ⇨ ø14 (71B5)
- **2** ⇨ ø19 (80B5)
- **3** ➡ ø24 (90B5)

452A 502A 602A

- **2** ⇨ ø19 (80B5)
- **3** ⇨ ø24 (90B5)
- **4** ➡ ø28 (100B5)

➡ **СТАНДАРТ**

A

B
СТАНДАРТ

C

D

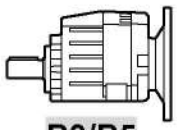

B3/B5
СТАНДАРТ

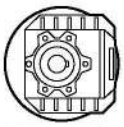

B6

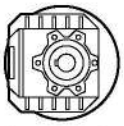

B7

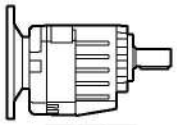

B8

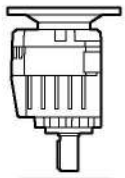

V5

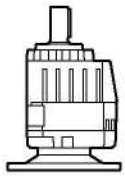

V6

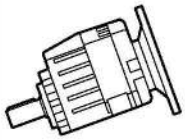

V8

Указывайте только для вертикального положения

4

СЕРВИС-ФАКТОР

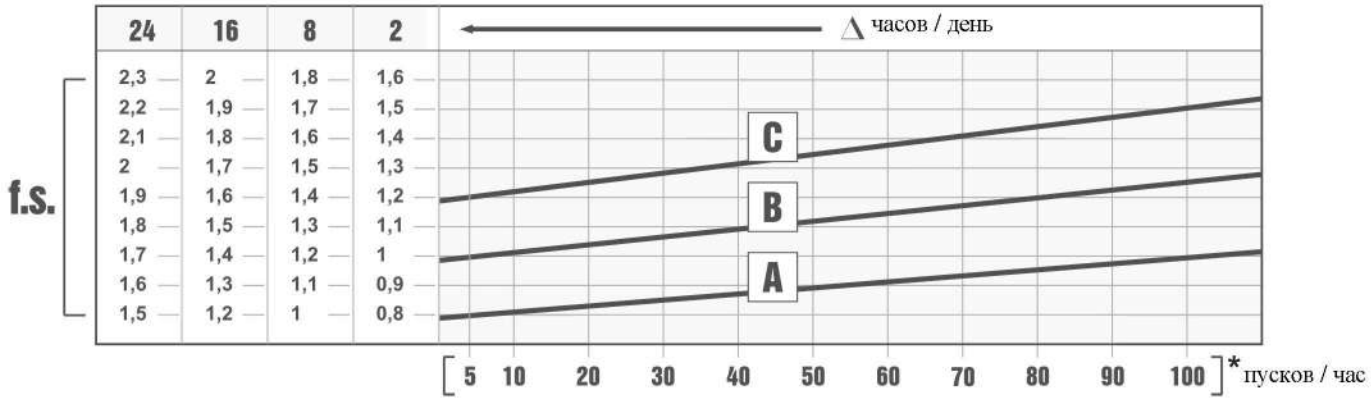

Сервис-фактор (f.s.) зависит от условий эксплуатации червячного редуктора.

Параметры, которые необходимо учитывать для точного расчета сервис-фактора:
- тип нагрузки рабочего оборудования: A - B - C
- продолжительность рабочего времени: часов/день (Δ)
- частоту пусков: пусков/час (*)

НАГРУЗКА:
A - безударная fa ≤ 0.3
B - средняя fa ≤ 3
C - ударная fa ≤ 10

fa = Je/Jm
Je (кгм^2) момент сниженной инерции внешней нагрузки на выходном валу

Jm (кгм^2) момент инерции двигателя

A - Шнеки для подачи легких материалов, вентиляторы, сборочные линии, ленточные конвейеры для легких материалов, малые смесители, подъемники, очистители, заполнители, системы управления.

B- Намоточные механизмы, механизмы подачи деревообрабатывающих станков, грузовые лифты, балансиры, резьбонарезные станки, средние смесители, ленточные конвейеры для тяжелых материалов, лебедки, раздвижные дверцы, скребки для удобрений, упаковочные машины, смесители бетона, крановые механизмы, фрезы, гибочные машины, шестеренчатые насосы.

C - Смесители для тяжелых материалов, ножницы, прессы, центрифуги, суппорты, лебедки и подъемники для тяжелых материалов, токарно-шлифовальные станки, камнедробилки, ковшовые элеваторы, сверлильные станки, молотковые дробилки, кулачковые прессы, гибочные машины, поворотные столы, очистные барабаны, вибраторы, измельчители.

ВЫБОР РЕДУКТОРА

B Скорость на выходном валу

Номинальная мощность

Размер редуктора

Мощность двигателя

A Номинальный крутящий момент

Код фланца

Входная скорость

402A 150Нм

Характеристики - Алюминиевые
СООСНЫЕ РЕДУКТОРЫ

▪ БЫСТРЫЙ ВЫБОР

Входная скорость (n_1) = 1400 мин$^{-1}$

Скорость на выходном валу n_2 [мин$^{-1}$]	Передаточное число i	Мощность двигателя P_{1M} [кВт]	Крутящий момент на выходе M_{2M} [Нм]	Сервисный фактор f.s.	Номинал. мощность P_{1R} [кВт]	Номинал. крутящий момент M_{2R} [Нм]	Возможные моторные фланцы B5: B 63	C 71	D 80*	E 90*	Возможные моторные фланцы B14: Q 71	R 80	T 90	U 100 112		Выходной вал Ø	Код передаточного числа
398	**3,52**	3	69	1,2	3,5	80	B				C	C			2821		-
320	**4,37**	3	86	1,0	3,1	90	B				C	C			2818		
252	**5,55**	3	109	0,9	2,8	100	B				C	C			2813		
220	**6,36**	2,2	92	1,0	2,3	95	B				C	C			1921		
191	**7,33**	2,2	106	1,1	2,5	120	B				C	C			2812		

C Передаточное число

Передаваемый крутящий момент

Сервис-фактор

Диаметр выходного вала

Примечания

fs

Тип нагрузки и количество пусков в час			Количество рабочих часов в день: 3 ч	10 ч	24 ч
Непрерывная или прерывистая нагрузка и количество пусков в час	≤ 10	Равномерная	0,8	1	1,25
		Средняя	1	1,25	1,5
		Высокая	1,25	1,5	1,75
Прерывистая нагрузка и количество пусков в час	> 10	Равномерная	1	1,25	1,5
		Средняя	1,25	1,5	1,75
		Высокая	1,5	1,75	2,15

D	Возможные моторные фланцы
B)	Монтаж с проставкой
C)	Положение отверстий моторного фланца/положение клеммной коробки
B)	Возможен монтаж без проставки

A	Выберите необходимый крутящий момент (в соответствии с сервис-фактором)
B	Выберите скорость на выходном валу
C	В строке, в которой указан мотор-редуктор, также указано передаточное число
D	Выберите возможный моторный фланец (на заказ)

Выбор мотор-редукторов

P_1=0,06 кВт n_1=1400 мин$^{-1}$						
n_2 (мин$^{-1}$)	M_2 (Н·м)	i	fs	Mn (Н·м)	Редуктор	Габарит двигателя
74,5	7,9	**18,78**	7,6	60	**202A**	56-A4
66,2	8,9	**21,15**	6,7	60	**202A**	56-A4
64,1	9,2	**21,84**	6,5	60	**202A**	56-A4
53,2	11,1	**26,31**	5,4	60	**202A**	56-A4
48,5	12,2	**28,88**	5,7	70	**202A**	56-A4
39	15,2	**35,91**	4,6	70	**202A**	56-A4
37,1	15,9	**37,69**	4,4	70	**202A**	56-A4
29,9	19,8	**46,87**	3,5	70	**202A**	56-A4
28,1	21	**49,76**	3,3	70	**202A**	56-A4
27,6	20,9	**50,64**	7,6	160	**403A**	56-A4
26,2	22,1	**53,36**	6,3	138	**403A**	56-A4
22,9	25,3	**61,22**	6,3	160	**403A**	56-A4
22,6	26,1	**61,89**	2,7	70	**202A**	56-A4
22,6	25,6	**61,9**	5,4	138	**403A**	56-A4
19,7	29,3	**70,95**	5,5	160	**403A**	56-A4
19,1	30,4	**73,43**	5,8	175	**403A**	56-A4
18,7	30,9	**74,77**	4,5	138	**403A**	56-A4
16,2	35,8	**86,66**	3,9	138	**403A**	56-A4
14,5	40,1	**96,85**	4	160	**403A**	56-A4
13,6	42,6	**102,89**	4,2	180	**403A**	56-A4
11,1	52,3	**126,4**	3,1	160	**403A**	56-A4
10,3	56,1	**135,69**	2,9	160	**403A**	56-A4
8,4	68,5	**165,7**	2	138	**403A**	56-A4
7,9	73,2	**177,09**	2,2	160	**403A**	56-A4
6,5	89,5	**216,3**	1,5	138	**403A**	56-A4

P_1=0,09 кВт n_1=1400 мин$^{-1}$						
107,4	8,4	**13,03**	7,2	60	**202A**	56-B4
92,7	9,7	**15,1**	6,2	60	**202A**	56-B4
86,4	10,4	**16,2**	5,8	60	**202A**	56-B4
74,5	12,1	**18,78**	5	60	**202A**	56-B4
66,2	13,6	**21,15**	4,4	60	**202A**	56-B4
64,1	14	**21,84**	4,3	60	**202A**	56-B4
53,2	16,9	**26,31**	3,5	60	**202A**	56-B4
48,5	18,6	**28,88**	3,8	70	**202A**	56-B4
39	23,1	**35,91**	3	70	**202A**	56-B4
37,1	24,2	**37,69**	2,9	70	**202A**	56-B4
36,5	24,2	**38,4**	7,2	175	**403A**	56-B4
32	27,5	**43,69**	5,4	149	**403A**	56-B4
29,9	30,1	**46,87**	2,3	70	**202A**	56-B4
28,1	32	**49,76**	2,2	70	**202A**	56-B4
27,6	31,9	**50,64**	5	160	**403A**	56-B4
26,2	33,6	**53,36**	4,1	138	**403A**	56-B4
22,9	38,6	**61,22**	4,1	160	**403A**	56-B4
22,6	39,8	**61,89**	1,8	70	**202A**	56-B4
22,6	39	**61,9**	3,5	138	**403A**	56-B4
19,7	44,7	**70,95**	3,6	160	**403A**	56-B4
19,1	46,2	**73,43**	3,8	175	**403A**	56-B4
18,7	47,1	**74,77**	2,9	138	**403A**	56-B4

P_1=0,09 кВт n_1=1400 мин$^{-1}$						
n_2 (мин$^{-1}$)	M_2 (Н·м)	i	fs	Mn (Н·м)	Редуктор	Габарит двигателя
16,2	54,6	**86,66**	2,5	138	**403A**	56-B4
14,5	61	**96,85**	2,6	160	**403A**	56-B4
13,6	64,8	**102,89**	2,8	180	**403A**	56-B4
11,1	79,6	**126,4**	2	160	**403A**	56-B4
10,3	85,5	**135,69**	1,9	160	**403A**	56-B4
8,4	104,4	**165,7**	1,3	138	**403A**	56-B4
7,9	111,5	**177,09**	1,4	160	**403A**	56-B4
6,5	136,2	**216,3**	1	138	**403A**	56-B4

P_1=0,12 кВт n_1=1400 мин$^{-1}$						
180,9	6,2	**7,74**	8	50	**202A**	63-A4
142,1	7,9	**9,85**	7,6	60	**202A**	63-A4
122,6	9,2	**11,42**	6,5	60	**202A**	63-A4
107,4	10,5	**13,03**	5,7	60	**202A**	63-A4
92,7	12,2	**15,1**	4,9	60	**202A**	63-A4
86,4	13,1	**16,2**	4,6	60	**202A**	63-A4
74,5	15,1	**18,78**	4	60	**202A**	63-A4
74,5	15,1	**18,78**	7,1	107	**302A**	63-A4
66,2	17,1	**21,15**	3,5	60	**202A**	63-A4
66,2	17,1	**21,15**	6,7	114	**302A**	63-A4
64,1	17,6	**21,84**	3,4	60	**202A**	63-A4
64,1	17,6	**21,84**	6,8	119	**302A**	63-A4
53,2	21,2	**26,3**	6,5	138	**402A**	63-A4
53,2	21,2	**26,31**	2,8	60	**202A**	63-A4
53,2	21,2	**26,31**	5	107	**302A**	63-A4
48,5	23,3	**28,88**	3	70	**202A**	63-A4
48,5	23,3	**28,88**	4,9	114	**302A**	63-A4
47,6	23,7	**29,4**	6,7	160	**402A**	63-A4
39	29	**35,91**	2,4	70	**202A**	63-A4
39	29	**35,91**	3,7	107	**302A**	63-A4
39	29	**35,91**	4,8	138	**402A**	63-A4
37,1	30,4	**37,69**	2,3	70	**202A**	63-A4
37,1	30,4	**37,69**	3,4	102	**302A**	63-A4
36,5	30,9	**38,37**	5,2	160	**402A**	63-A4
36,5	30,3	**38,4**	5,8	175	**403A**	63-A4
32	34,5	**43,69**	4,3	149	**403A**	63-A4
29,9	37,8	**46,86**	3,7	138	**402A**	63-A4
29,9	37,8	**46,87**	1,9	70	**202A**	63-A4
29,9	37,8	**46,87**	2,8	107	**302A**	63-A4
28,1	40,1	**49,76**	1,7	70	**202A**	63-A4
28,1	40,1	**49,76**	2,5	101	**302A**	63-A4
27,6	40	**50,64**	4	160	**403A**	63-A4
27,6	40,9	**50,67**	3,2	132	**402A**	63-A4
26,2	42,1	**53,36**	3,3	138	**403A**	63-A4
22,9	48,3	**61,22**	3,3	160	**403A**	63-A4
22,6	49,9	**61,88**	2,8	138	**402A**	63-A4
22,6	49,9	**61,89**	1,4	70	**202A**	63-A4
22,6	49,9	**61,89**	2,1	107	**302A**	63-A4
22,6	48,9	**61,9**	2,8	138	**403A**	63-A4

Выбор мотор-редукторов

P_1=0,12 кВт n_1=1400 мин$^{-1}$						
n_2 (мин$^{-1}$)	M_2 (Н·м)	i	fs	Mn (Н·м)	Редуктор	Габарит двигателя
21,1	52,3	**66,22**	6,2	326	**503A**	63-A4
19,7	56	**70,95**	2,9	160	**403A**	63-A4
19,7	56,1	**71,01**	7,8	435	**603A**	63-A4
19,1	58	**73,43**	3	175	**403A**	63-A4
18,7	59	**74,77**	2,3	138	**403A**	63-A4
18,3	60,6	**76,69**	5,8	354	**503A**	63-A4
17	65	**82,3**	6,7	435	**603A**	63-A4
16,7	66	**83,59**	5,4	354	**503A**	63-A4
16,7	66	**83,59**	6,7	440	**603A**	63-A4
16,2	68,4	**86,66**	2	138	**403A**	63-A4
15,1	73,3	**92,78**	4,4	326	**503A**	63-A4
15,1	73,3	**92,78**	7,1	520	**603A**	63-A4
14,5	76,5	**96,85**	2,1	160	**403A**	63-A4
13,6	81,2	**102,89**	2,2	180	**403A**	63-A4
13,4	82,6	**104,67**	4,3	354	**503A**	63-A4
13,4	82,7	**104,68**	6,2	515	**603A**	63-A4
11,9	92,6	**117,22**	3,5	326	**503A**	63-A4
11,9	92,6	**117,22**	5,6	520	**603A**	63-A4
11,1	99,8	**126,4**	1,6	160	**403A**	63-A4
11,1	100	**126,65**	3,3	326	**503A**	63-A4
11,1	100	**126,65**	5,2	520	**603A**	63-A4
10,3	107,1	**135,69**	1,5	160	**403A**	63-A4
10,3	107,2	**135,74**	4,1	440	**603A**	63-A4
10,2	107,9	**136,62**	3,3	354	**503A**	63-A4
9,6	115	**145,68**	3,8	435	**603A**	63-A4
8,9	124,3	**157,4**	3,5	435	**603A**	63-A4
8,5	130,5	**165,29**	2,5	326	**503A**	63-A4
8,5	130,5	**165,29**	4	520	**603A**	63-A4
8,4	130,8	**165,7**	1,1	138	**403A**	63-A4
7,9	139,8	**177,09**	1,1	160	**403A**	63-A4
7,8	142,4	**180,4**	2,5	354	**503A**	63-A4
7,6	146,3	**185,29**	3	440	**603A**	63-A4
6,8	162,2	**205,43**	2,7	435	**603A**	63-A4
6,5	170,8	**216,3**	0,8	138	**403A**	63-A4
6,4	172,3	**218,26**	1,9	326	**503A**	63-A4
6,2	177	**224,18**	2,9	520	**603A**	63-A4
5,8	190,9	**241,82**	1,9	354	**503A**	63-A4
5,8	190,9	**241,82**	2,3	440	**603A**	63-A4
5	220	**278,62**	2	435	**603A**	63-A4
4,8	231	**292,57**	1,4	326	**503A**	63-A4
4,8	231	**292,57**	2,3	520	**603A**	63-A4
4,4	252,1	**319,32**	1,4	354	**503A**	63-A4
3,9	287,1	**363,63**	1,5	435	**603A**	63-A4
3,6	305	**386,33**	1,1	326	**503A**	63-A4

P_1=0,18 кВт n_1=1400 мин$^{-1}$						
407	4,3	**3,44**	5,8	25	**202A**	63-B4
327,1	5,3	**4,28**	5,6	30	**202A**	63-B4
327,1	5,3	**4,28**	7,5	40	**302A**	63-B4

P_1=0,18 кВт n_1=1400 мин$^{-1}$						
n_2 (мин$^{-1}$)	M_2 (Н·м)	i	fs	Mn (Н·м)	Редуктор	Габарит двигателя
256,9	6,8	**5,45**	5,9	40	**202A**	63-B4
256,9	6,8	**5,45**	7,6	52	**302A**	63-B4
224,7	7,8	**6,23**	5,8	45	**202A**	63-B4
194,4	9	**7,2**	5,6	50	**202A**	63-B4
194,4	9	**7,2**	7,8	70	**302A**	63-B4
180,9	9,7	**7,74**	5,2	50	**202A**	63-B4
142,1	12,3	**9,85**	4,9	60	**202A**	63-B4
142,1	12,3	**9,85**	7,7	95	**302A**	63-B4
122,6	14,3	**11,42**	4,2	60	**202A**	63-B4
107,4	16,3	**13,03**	3,7	60	**202A**	63-B4
107,4	16,3	**13,03**	7	114	**302A**	63-B4
92,7	18,8	**15,1**	3,2	60	**202A**	63-B4
92,7	18,8	**15,1**	6	114	**302A**	63-B4
86,4	20,2	**16,2**	3	60	**202A**	63-B4
86,4	20,2	**16,2**	5,3	107	**302A**	63-B4
86,4	20,2	**16,2**	6,8	138	**402A**	63-B4
77,6	22,5	**18,04**	7,1	160	**402A**	63-B4
74,5	23,4	**18,78**	2,6	60	**202A**	63-B4
74,5	23,4	**18,78**	4,6	107	**302A**	63-B4
74,5	23,5	**18,8**	5,9	138	**402A**	63-B4
66,2	26,4	**21,15**	2,3	60	**202A**	63-B4
66,2	26,4	**21,15**	4,3	114	**302A**	63-B4
65	26,9	**21,54**	6	160	**402A**	63-B4
64,1	27,3	**21,84**	2,2	60	**202A**	63-B4
64,1	27,3	**21,84**	4,4	119	**302A**	63-B4
62,8	27,8	**22,29**	6	167	**402A**	63-B4
53,2	32,8	**26,3**	4,2	138	**402A**	63-B4
53,2	32,8	**26,31**	1,8	60	**202A**	63-B4
53,2	32,8	**26,31**	3,3	107	**302A**	63-B4
48,5	36	**28,88**	1,9	70	**202A**	63-B4
48,5	36	**28,88**	3,2	114	**302A**	63-B4
47,6	36,7	**29,4**	4,4	160	**402A**	63-B4
39	44,8	**35,91**	1,6	70	**202A**	63-B4
39	44,8	**35,91**	2,4	107	**302A**	63-B4
39	44,8	**35,91**	3,1	138	**402A**	63-B4
37,1	47	**37,69**	1,5	70	**202A**	63-B4
37,1	47	**37,69**	2,2	102	**302A**	63-B4
36,5	47,9	**38,37**	3,3	160	**402A**	63-B4
36,5	46,9	**38,4**	3,7	175	**403A**	63-B4
35,2	48,6	**39,79**	7,7	373	**503A**	63-B4
32	53,4	**43,69**	2,8	149	**403A**	63-B4
29,9	58,5	**46,86**	2,4	138	**402A**	63-B4
29,9	58,5	**46,87**	1,2	70	**202A**	63-B4
29,9	58,5	**46,87**	1,8	107	**302A**	63-B4
29,6	57,7	**47,22**	6,1	354	**503A**	63-B4
28,1	62,1	**49,76**	1,1	70	**202A**	63-B4
28,1	62,1	**49,76**	1,6	101	**302A**	63-B4
27,6	61,9	**50,64**	2,6	160	**403A**	63-B4
27,6	63,2	**50,67**	2,1	132	**402A**	63-B4
26,2	65,2	**53,36**	2,1	138	**403A**	63-B4

Выбор мотор-редукторов

P_1=0,18 кВт n_1=1400 мин$^{-1}$						
n_2 (мин$^{-1}$)	M_2 (Н·м)	i	fs	Mn (Н·м)	Редуктор	Габарит двигателя
25,6	66,9	**54,73**	5,3	354	**503A**	63-B4
25,6	66,9	**54,73**	7,7	515	**603A**	63-B4
24,5	69,8	**57,13**	7,4	520	**603A**	63-B4
22,9	74,8	**61,22**	2,1	160	**403A**	63-B4
22,6	77,2	**61,88**	1,8	138	**402A**	63-B4
22,6	77,2	**61,89**	0,9	70	**202A**	63-B4
22,6	77,2	**61,89**	1,4	107	**302A**	63-B4
22,6	75,6	**61,9**	1,8	138	**403A**	63-B4
21,1	80,9	**66,22**	4	326	**503A**	63-B4
21,1	80,9	**66,22**	6,4	520	**603A**	63-B4
19,7	86,7	**70,95**	1,8	160	**403A**	63-B4
19,7	86,8	**71,01**	5	435	**603A**	63-B4
19,1	89,7	**73,43**	2	175	**403A**	63-B4
18,7	91,4	**74,77**	1,5	138	**403A**	63-B4
18,3	93,7	**76,69**	3,8	354	**503A**	63-B4
18,3	93,7	**76,69**	5,5	515	**603A**	63-B4
17	100,6	**82,3**	4,3	435	**603A**	63-B4
16,7	102,1	**83,59**	3,5	354	**503A**	63-B4
16,7	102,1	**83,59**	4,3	440	**603A**	63-B4
16,2	105,9	**86,66**	1,3	138	**403A**	63-B4
15,1	113,4	**92,78**	2,9	326	**503A**	63-B4
15,1	113,4	**92,78**	4,6	520	**603A**	63-B4
14,5	118,4	**96,85**	1,4	160	**403A**	63-B4
13,6	125,7	**102,89**	1,4	180	**403A**	63-B4
13,4	127,9	**104,67**	2,8	354	**503A**	63-B4
13,4	127,9	**104,68**	4	515	**603A**	63-B4
11,9	143,2	**117,22**	2,3	326	**503A**	63-B4
11,9	143,2	**117,22**	3,6	520	**603A**	63-B4
11,1	154,5	**126,4**	1	160	**403A**	63-B4
11,1	154,8	**126,65**	2,1	326	**503A**	63-B4
11,1	154,8	**126,65**	3,4	520	**603A**	63-B4
10,3	165,8	**135,69**	1	160	**403A**	63-B4
10,3	165,9	**135,74**	2,7	440	**603A**	63-B4
10,2	166,9	**136,62**	2,1	354	**503A**	63-B4
9,6	178	**145,68**	2,4	435	**603A**	63-B4
8,9	192,3	**157,4**	2,3	435	**603A**	63-B4
8,5	202	**165,29**	1,6	326	**503A**	63-B4
8,5	202	**165,29**	2,6	520	**603A**	63-B4
7,8	220,4	**180,4**	1,6	354	**503A**	63-B4
7,6	226,4	**185,29**	1,9	440	**603A**	63-B4
6,8	251	**205,43**	1,7	435	**603A**	63-B4
6,4	266,7	**218,26**	1,2	326	**503A**	63-B4
6,2	273,9	**224,18**	1,9	520	**603A**	63-B4
5,8	295,5	**241,82**	1,2	354	**503A**	63-B4
5,8	295,5	**241,82**	1,5	440	**603A**	63-B4
5	340,5	**278,62**	1,3	435	**603A**	63-B4
4,8	357,5	**292,57**	0,9	326	**503A**	63-B4
4,8	357,5	**292,57**	1,5	520	**603A**	63-B4
4,4	390,2	**319,32**	0,9	354	**503A**	63-B4
3,9	444,4	**363,63**	1	435	**603A**	63-B4

P_1=0,25 кВт n_1=1400 мин$^{-1}$						
n_2 (мин$^{-1}$)	M_2 (Н·м)	i	fs	Mn (Н·м)	Редуктор	Габарит двигателя
407	5,6	**3,44**	4,5	25	**202A**	71-A4
407	5,6	**3,44**	6,2	35	**302A**	71-A4
327,1	7	**4,28**	4,3	30	**202A**	71-A4
327,1	7	**4,28**	5,7	40	**302A**	71-A4
256,9	8,9	**5,45**	4,5	40	**202A**	71-A4
256,9	8,9	**5,45**	5,8	52	**302A**	71-A4
224,7	10,2	**6,23**	4,4	45	**202A**	71-A4
224,7	10,2	**6,23**	6,9	70	**302A**	71-A4
194,4	11,8	**7,2**	4,3	50	**202A**	71-A4
194,4	11,8	**7,2**	6	70	**302A**	71-A4
180,9	12,6	**7,74**	4	50	**202A**	71-A4
180,9	12,6	**7,74**	6,3	80	**302A**	71-A4
142,1	16,1	**9,85**	3,7	60	**202A**	71-A4
142,1	16,1	**9,85**	5,9	95	**302A**	71-A4
122,6	18,6	**11,42**	3,2	60	**202A**	71-A4
122,6	18,6	**11,42**	6,2	115	**302A**	71-A4
107,4	21,3	**13,03**	2,8	60	**202A**	71-A4
107,4	21,3	**13,03**	5,4	114	**302A**	71-A4
105,6	21,6	**13,26**	7,4	160	**402A**	71-A4
102,3	22,3	**13,68**	6,4	144	**402A**	71-A4
92,7	24,6	**15,1**	2,4	60	**202A**	71-A4
92,7	24,6	**15,1**	4,6	114	**302A**	71-A4
91,1	25,1	**15,37**	6,4	160	**402A**	71-A4
86,4	26,4	**16,2**	2,3	60	**202A**	71-A4
86,4	26,4	**16,2**	4	107	**302A**	71-A4
86,4	26,4	**16,2**	5,2	138	**402A**	71-A4
77,6	29,4	**18,04**	5,4	160	**402A**	71-A4
74,5	30,6	**18,78**	2	60	**202A**	71-A4
74,5	30,6	**18,78**	3,5	107	**302A**	71-A4
74,5	30,7	**18,8**	4,5	138	**402A**	71-A4
66,2	34,5	**21,15**	1,7	60	**202A**	71-A4
66,2	34,5	**21,15**	3,3	114	**302A**	71-A4
65	35,2	**21,54**	4,6	160	**402A**	71-A4
64,1	35,6	**21,84**	1,7	60	**202A**	71-A4
64,1	35,6	**21,84**	3,3	119	**302A**	71-A4
62,8	36,4	**22,29**	4,6	167	**402A**	71-A4
56	40,8	**24,98**	6,5	265	**452A**	71-A4
56	40,8	**24,98**	6,1	250	**502A**	71-A4
53,2	42,9	**26,3**	3,2	138	**402A**	71-A4
53,2	42,9	**26,31**	1,4	60	**202A**	71-A4
53,2	42,9	**26,31**	2,5	107	**302A**	71-A4
48,5	47,1	**28,88**	1,5	70	**202A**	71-A4
48,5	47,1	**28,88**	2,4	114	**302A**	71-A4
47,6	48	**29,4**	3,3	160	**402A**	71-A4
47,6	48	**29,41**	6,3	304	**452A**	71-A4
47,6	48	**29,41**	7,4	354	**502A**	71-A4
39,3	58,1	**35,58**	5,2	300	**452A**	71-A4
39,3	58,1	**35,58**	5,6	326	**502A**	71-A4
39	58,6	**35,91**	1,2	70	**202A**	71-A4
39	58,6	**35,91**	1,8	107	**302A**	71-A4

Выбор мотор-редукторов

P_1=0,25 кВт n_1=1400 мин$^{-1}$						
n_2 (мин$^{-1}$)	M_2 (Н·м)	i	fs	Mn (Н·м)	Редуктор	Габарит двигателя
39	58,6	**35,91**	2,4	138	**402A**	71-A4
37,1	61,5	**37,69**	1,1	70	**202A**	71-A4
37,1	61,5	**37,69**	1,7	102	**302A**	71-A4
36,5	62,6	**38,37**	2,6	160	**402A**	71-A4
36,5	61,4	**38,4**	2,9	175	**403A**	71-A4
35,2	63,6	**39,79**	5,9	373	**503A**	71-A4
35,2	63,6	**39,79**	6,8	434	**603A**	71-A4
34,6	66,1	**40,5**	4,4	290	**452A**	71-A4
34,6	66,1	**40,5**	4,5	295	**502A**	71-A4
34,6	66,1	**40,5**	4,8	320	**602A**	71-A4
32	69,8	**43,69**	2,1	149	**403A**	71-A4
31,7	72,2	**44,22**	3,7	265	**452A**	71-A4
31,7	72,2	**44,23**	3,5	250	**502A**	71-A4
31,7	72,2	**44,23**	5,5	400	**602A**	71-A4
29,9	76,5	**46,86**	1,8	138	**402A**	71-A4
29,9	76,5	**46,87**	0,9	70	**202A**	71-A4
29,9	76,5	**46,87**	1,4	107	**302A**	71-A4
29,6	75,5	**47,22**	4,7	354	**503A**	71-A4
29,6	75,5	**47,22**	6,8	515	**603A**	71-A4
28,6	80	**49**	3,8	300	**452A**	71-A4
28,6	80	**49**	4,1	326	**502A**	71-A4
28,6	80	**49**	5	400	**602A**	71-A4
28,1	81,2	**49,76**	0,9	70	**202A**	71-A4
28,1	81,2	**49,76**	1,2	101	**302A**	71-A4
27,6	80,9	**50,64**	2	160	**403A**	71-A4
27,6	82,7	**50,67**	1,6	132	**402A**	71-A4
26,2	85,3	**53,36**	1,6	138	**403A**	71-A4
25,6	87,5	**54,73**	4	354	**503A**	71-A4
25,6	87,5	**54,73**	5,9	515	**603A**	71-A4
24,5	91,3	**57,13**	5,7	520	**603A**	71-A4
23	99,4	**60,9**	2,7	265	**452A**	71-A4
23	99,4	**60,9**	2,5	250	**502A**	71-A4
23	99,4	**60,9**	4	400	**602A**	71-A4
22,9	97,8	**61,22**	1,6	160	**403A**	71-A4
22,6	101	**61,88**	1,4	138	**402A**	71-A4
22,6	101	**61,89**	1,1	107	**302A**	71-A4
22,6	98,9	**61,9**	1,4	138	**403A**	71-A4
21,1	105,8	**66,22**	3,1	326	**503A**	71-A4
21,1	105,8	**66,22**	4,9	520	**603A**	71-A4
19,7	113,4	**70,95**	1,4	160	**403A**	71-A4
19,7	113,5	**71,01**	3,8	435	**603A**	71-A4
19,1	117,3	**73,43**	1,5	175	**403A**	71-A4
18,7	119,5	**74,77**	1,2	138	**403A**	71-A4
18,3	122,6	**76,69**	2,9	354	**503A**	71-A4
18,3	122,6	**76,69**	4,2	515	**603A**	71-A4
17	131,5	**82,3**	3,3	435	**603A**	71-A4
16,7	133,6	**83,59**	2,7	354	**503A**	71-A4
16,7	133,6	**83,59**	3,3	440	**603A**	71-A4
16,2	138,5	**86,66**	1	138	**403A**	71-A4
15,1	148,3	**92,78**	2,2	326	**503A**	71-A4

P_1=0,25 кВт n_1=1400 мин$^{-1}$						
n_2 (мин$^{-1}$)	M_2 (Н·м)	i	fs	Mn (Н·м)	Редуктор	Габарит двигателя
15,1	148,3	**92,78**	3,5	520	**603A**	71-A4
14,5	154,8	**96,85**	1	160	**403A**	71-A4
13,6	164,4	**102,89**	1,1	180	**403A**	71-A4
13,4	167,3	**104,67**	2,1	354	**503A**	71-A4
13,4	167,3	**104,68**	3,1	515	**603A**	71-A4
11,9	187,3	**117,22**	1,7	326	**503A**	71-A4
11,9	187,3	**117,22**	2,8	520	**603A**	71-A4
11,1	202	**126,4**	0,8	160	**403A**	71-A4
11,1	202,4	**126,65**	1,6	326	**503A**	71-A4
11,1	202,4	**126,65**	2,6	520	**603A**	71-A4
10,3	216,9	**135,74**	2	440	**603A**	71-A4
10,2	218,3	**136,62**	1,6	354	**503A**	71-A4
9,6	232,8	**145,68**	1,9	435	**603A**	71-A4
8,9	251,5	**157,4**	1,7	435	**603A**	71-A4
8,5	264,1	**165,29**	1,2	326	**503A**	71-A4
8,5	264,1	**165,29**	2	520	**603A**	71-A4
7,8	288,3	**180,4**	1,2	354	**503A**	71-A4
7,6	296,1	**185,29**	1,5	440	**603A**	71-A4
6,8	328,3	**205,43**	1,3	435	**603A**	71-A4
6,4	348,8	**218,26**	0,9	326	**503A**	71-A4
6,2	358,2	**224,18**	1,5	520	**603A**	71-A4
5,8	386,4	**241,82**	0,9	354	**503A**	71-A4
5,8	386,4	**241,82**	1,1	440	**603A**	71-A4
5	445,2	**278,62**	1	435	**603A**	71-A4
4,8	467,5	**292,57**	1,1	520	**603A**	71-A4

P_1=0,37 кВт n_1=1400 мин$^{-1}$						
407	8,3	**3,44**	3	25	**202A**	71-B4
407	8,3	**3,44**	4,2	35	**302A**	71-B4
327,1	10,4	**4,28**	2,9	30	**202A**	71-B4
327,1	10,4	**4,28**	3,9	40	**302A**	71-B4
256,9	13,2	**5,45**	3	40	**202A**	71-B4
256,9	13,2	**5,45**	3,9	52	**302A**	71-B4
252,3	13,4	**5,55**	7,4	100	**402A**	71-B4
224,7	15,1	**6,23**	3	45	**202A**	71-B4
224,7	15,1	**6,23**	4,6	70	**302A**	71-B4
220,1	15,4	**6,36**	6,2	95	**402A**	71-B4
194,4	17,4	**7,2**	2,9	50	**202A**	71-B4
194,4	17,4	**7,2**	4	70	**302A**	71-B4
191	17,7	**7,33**	6,8	120	**402A**	71-B4
180,9	18,7	**7,74**	2,7	50	**202A**	71-B4
180,9	18,7	**7,74**	4,3	80	**302A**	71-B4
177,4	19,1	**7,89**	6,3	120	**402A**	71-B4
142,1	23,8	**9,85**	2,5	60	**202A**	71-B4
142,1	23,8	**9,85**	4	95	**302A**	71-B4
139,2	24,3	**10,06**	6,2	150	**402A**	71-B4
122,6	27,6	**11,42**	2,2	60	**202A**	71-B4
122,6	27,6	**11,42**	4,2	115	**302A**	71-B4
120,1	28,2	**11,66**	6,2	174	**402A**	71-B4

Выбор мотор-редукторов

P_1=0,37 кВт n_1=1400 мин$^{-1}$						
n_2 (мин$^{-1}$)	M_2 (Н·м)	i	fs	Mn (Н·м)	Редуктор	Габарит двигателя
107,4	31,5	**13,03**	1,9	60	**202A**	71-B4
107,4	31,5	**13,03**	3,6	114	**302A**	71-B4
105,6	32,1	**13,26**	5	160	**402A**	71-B4
102,3	33,1	**13,68**	4,4	144	**402A**	71-B4
98,5	34,4	**14,21**	7,7	265	**452A**	71-B4
98,5	34,4	**14,21**	7,3	250	**502A**	71-B4
92,7	36,5	**15,1**	1,6	60	**202A**	71-B4
92,7	36,5	**15,1**	3,1	114	**302A**	71-B4
91,1	37,2	**15,37**	4,3	160	**402A**	71-B4
86,4	39,2	**16,2**	1,5	60	**202A**	71-B4
86,4	39,2	**16,2**	2,7	107	**302A**	71-B4
86,4	39,2	**16,2**	3,5	138	**402A**	71-B4
84,2	40,2	**16,62**	7,6	304	**452A**	71-B4
77,6	43,6	**18,04**	3,7	160	**402A**	71-B4
74,5	45,4	**18,78**	1,3	60	**202A**	71-B4
74,5	45,4	**18,78**	2,4	107	**302A**	71-B4
74,5	45,5	**18,8**	3	138	**402A**	71-B4
69,7	48,6	**20,1**	6,2	300	**452A**	71-B4
69,7	48,6	**20,1**	6,7	326	**502A**	71-B4
66,2	51,2	**21,15**	1,2	60	**202A**	71-B4
66,2	51,2	**21,15**	2,2	114	**302A**	71-B4
65	52,1	**21,54**	3,1	160	**402A**	71-B4
64,1	52,8	**21,84**	1,1	60	**202A**	71-B4
64,1	52,8	**21,84**	2,3	119	**302A**	71-B4
62,8	53,9	**22,29**	3,1	167	**402A**	71-B4
56,9	59,5	**24,61**	5,5	326	**502A**	71-B4
56	60,4	**24,98**	4,4	265	**452A**	71-B4
56	60,4	**24,98**	4,1	250	**502A**	71-B4
53,2	63,6	**26,3**	2,2	138	**402A**	71-B4
53,2	63,6	**26,31**	0,9	60	**202A**	71-B4
53,2	63,6	**26,31**	1,7	107	**302A**	71-B4
48,5	69,9	**28,88**	1	70	**202A**	71-B4
48,5	69,9	**28,88**	1,6	114	**302A**	71-B4
47,6	71,1	**29,4**	2,2	160	**402A**	71-B4
47,6	71,1	**29,41**	4,3	304	**452A**	71-B4
47,6	71,1	**29,41**	5	354	**502A**	71-B4
47,6	71,1	**29,41**	6,3	450	**602A**	71-B4
39,3	86,1	**35,58**	3,5	300	**452A**	71-B4
39,3	86,1	**35,58**	3,8	326	**502A**	71-B4
39,3	86,1	**35,58**	6	520	**602A**	71-B4
39	86,9	**35,91**	0,8	70	**202A**	71-B4
39	86,9	**35,91**	1,2	107	**302A**	71-B4
39	86,9	**35,91**	1,6	138	**402A**	71-B4
37,1	91,2	**37,69**	0,8	70	**202A**	71-B4
37,1	91,2	**37,69**	1,1	102	**302A**	71-B4
36,5	92,8	**38,37**	1,7	160	**402A**	71-B4
36,5	91	**38,4**	1,9	175	**403A**	71-B4
35,2	94,3	**39,79**	4	373	**503A**	71-B4
35,2	94,3	**39,79**	4,6	434	**603A**	71-B4
34,6	98	**40,5**	3	290	**452A**	71-B4

P_1=0,37 кВт n_1=1400 мин$^{-1}$						
n_2 (мин$^{-1}$)	M_2 (Н·м)	i	fs	Mn (Н·м)	Редуктор	Габарит двигателя
34,6	98	**40,5**	3	295	**502A**	71-B4
34,6	98	**40,5**	3,3	320	**602A**	71-B4
32	103,5	**43,69**	1,4	149	**403A**	71-B4
31,7	107	**44,22**	2,5	265	**452A**	71-B4
31,7	107	**44,23**	2,3	250	**502A**	71-B4
31,7	107	**44,23**	3,7	400	**602A**	71-B4
29,9	113,4	**46,86**	1,2	138	**402A**	71-B4
29,9	113,4	**46,87**	0,9	107	**302A**	71-B4
29,6	111,9	**47,22**	3,2	354	**503A**	71-B4
29,6	111,9	**47,22**	4,6	515	**603A**	71-B4
28,6	118,5	**49**	2,5	300	**452A**	71-B4
28,6	118,5	**49**	2,8	326	**502A**	71-B4
28,6	118,5	**49**	3,4	400	**602A**	71-B4
28,1	120,4	**49,76**	0,8	101	**302A**	71-B4
27,6	120	**50,64**	1,3	160	**403A**	71-B4
27,6	122,6	**50,67**	1,1	132	**402A**	71-B4
26,2	126,4	**53,36**	1,1	138	**403A**	71-B4
25,6	129,6	**54,73**	2,7	354	**503A**	71-B4
25,6	129,6	**54,73**	4	515	**603A**	71-B4
24,5	135,3	**57,13**	3,8	520	**603A**	71-B4
23	147,3	**60,9**	1,8	265	**452A**	71-B4
23	147,3	**60,9**	1,7	250	**502A**	71-B4
23	147,3	**60,9**	2,7	400	**602A**	71-B4
22,9	145	**61,22**	1,1	160	**403A**	71-B4
22,6	149,7	**61,88**	0,9	138	**402A**	71-B4
22,6	146,6	**61,9**	0,9	138	**403A**	71-B4
21,1	156,9	**66,22**	2,1	326	**503A**	71-B4
21,1	156,9	**66,22**	3,3	520	**603A**	71-B4
19,7	168,1	**70,95**	1	160	**403A**	71-B4
19,7	168,2	**71,01**	2,6	435	**603A**	71-B4
19,1	173,9	**73,43**	1	175	**403A**	71-B4
18,7	177,1	**74,77**	0,8	138	**403A**	71-B4
18,3	181,7	**76,69**	1,9	354	**503A**	71-B4
18,3	181,7	**76,69**	2,8	515	**603A**	71-B4
17	195	**82,3**	2,2	435	**603A**	71-B4
16,7	198	**83,59**	1,8	354	**503A**	71-B4
16,7	198	**83,59**	2,2	440	**603A**	71-B4
15,1	219,8	**92,78**	1,5	326	**503A**	71-B4
15,1	219,8	**92,78**	2,4	520	**603A**	71-B4
13,4	247,9	**104,67**	1,4	354	**503A**	71-B4
13,4	248	**104,68**	2,1	515	**603A**	71-B4
11,9	277,7	**117,22**	1,2	326	**503A**	71-B4
11,9	277,7	**117,22**	1,9	520	**603A**	71-B4
11,1	300	**126,65**	1,1	326	**503A**	71-B4
11,1	300	**126,65**	1,7	520	**603A**	71-B4
10,3	321,5	**135,74**	1,4	440	**603A**	71-B4
10,2	323,6	**136,62**	1,1	354	**503A**	71-B4
9,6	345,1	**145,68**	1,3	435	**603A**	71-B4
8,9	372,8	**157,4**	1,2	435	**603A**	71-B4
8,5	391,5	**165,29**	0,8	326	**503A**	71-B4

Выбор мотор-редукторов

P_1=0,37 кВт n_1=1400 мин$^{-1}$						
n_2 (мин$^{-1}$)	M_2 (Н·м)	i	fs	Mn (Н·м)	Редуктор	Габарит двигателя
8,5	391,5	**165,29**	1,3	520	**603A**	71-B4
7,8	427,3	**180,4**	0,8	354	**503A**	71-B4
7,6	438,9	**185,29**	1	440	**603A**	71-B4
6,8	486,6	**205,43**	0,9	435	**603A**	71-B4
6,2	531	**224,18**	1	520	**603A**	71-B4
5,8	572,8	**241,82**	0,8	440	**603A**	71-B4
4,8	693	**292,57**	0,8	520	**603A**	71-B4

P_1=0,55 кВт n_1=1400 мин$^{-1}$						
407	12,5	**3,44**	2,8	35	**302A**	80-A4
397,7	12,7	**3,52**	6,3	80	**402A**	80-A4
327,1	15,5	**4,28**	2,6	40	**302A**	80-A4
320,4	15,8	**4,37**	5,7	90	**402A**	80-A4
256,9	19,7	**5,45**	2,6	52	**302A**	80-A4
252,3	20,1	**5,55**	5	100	**402A**	80-A4
224,7	22,5	**6,23**	3,1	70	**302A**	80-A4
220,1	23	**6,36**	4,1	95	**402A**	80-A4
194,4	26,1	**7,2**	2,7	70	**302A**	80-A4
191	26,5	**7,33**	4,5	120	**402A**	80-A4
180,9	28	**7,74**	2,9	80	**302A**	80-A4
177,4	28,6	**7,89**	4,2	120	**402A**	80-A4
142,1	35,6	**9,85**	2,7	95	**302A**	80-A4
139,2	36,4	**10,06**	4,1	150	**402A**	80-A4
122,6	41,3	**11,42**	2,8	115	**302A**	80-A4
122,5	41,4	**11,43**	7,3	300	**452A**	80-A4
122,5	41,4	**11,43**	7,9	326	**502A**	80-A4
120,1	42,2	**11,66**	4,1	174	**402A**	80-A4
107,4	47,2	**13,03**	2,4	114	**302A**	80-A4
105,6	48	**13,26**	3,3	160	**402A**	80-A4
102,3	49,5	**13,68**	2,9	144	**402A**	80-A4
98,5	51,4	**14,21**	5,2	265	**452A**	80-A4
98,5	51,4	**14,21**	4,9	250	**502A**	80-A4
92,7	54,6	**15,1**	2,1	114	**302A**	80-A4
91,1	55,6	**15,37**	2,9	160	**402A**	80-A4
86,4	58,6	**16,2**	1,8	107	**302A**	80-A4
86,4	58,6	**16,2**	2,4	138	**402A**	80-A4
84,2	60,2	**16,62**	5,1	304	**452A**	80-A4
84,2	60,2	**16,62**	5,9	354	**502A**	80-A4
77,6	65,3	**18,04**	2,5	160	**402A**	80-A4
74,5	68	**18,78**	1,6	107	**302A**	80-A4
74,5	68	**18,8**	2	138	**402A**	80-A4
69,7	72,7	**20,1**	4,1	300	**452A**	80-A4
69,7	72,7	**20,1**	4,5	326	**502A**	80-A4
69,7	72,7	**20,1**	7,1	520	**602A**	80-A4
66,2	76,5	**21,15**	1,5	114	**302A**	80-A4
65	78	**21,54**	2,1	160	**402A**	80-A4
64,1	79	**21,84**	1,5	119	**302A**	80-A4
62,8	80,7	**22,29**	2,1	167	**402A**	80-A4
56,9	89,1	**24,61**	3,7	326	**502A**	80-A4

P_1=0,55 кВт n_1=1400 мин$^{-1}$						
n_2 (мин$^{-1}$)	M_2 (Н·м)	i	fs	Mn (Н·м)	Редуктор	Габарит двигателя
56,9	89,1	**24,61**	5,8	520	**602A**	80-A4
56	90,4	**24,98**	2,9	265	**452A**	80-A4
56	90,4	**24,98**	2,8	250	**502A**	80-A4
53,2	95,2	**26,3**	1,4	138	**402A**	80-A4
53,2	95,2	**26,31**	1,1	107	**302A**	80-A4
48,5	104,5	**28,88**	1,1	114	**302A**	80-A4
47,6	106,4	**29,4**	1,5	160	**402A**	80-A4
47,6	106,4	**29,41**	2,9	304	**452A**	80-A4
47,6	106,4	**29,41**	3,3	354	**502A**	80-A4
47,6	106,4	**29,41**	4,2	450	**602A**	80-A4
39,3	128,8	**35,58**	2,3	300	**452A**	80-A4
39,3	128,8	**35,58**	2,5	326	**502A**	80-A4
39,3	128,8	**35,58**	4	520	**602A**	80-A4
39	130	**35,91**	0,8	107	**302A**	80-A4
39	130	**35,91**	1,1	138	**402A**	80-A4
36,5	138,9	**38,37**	1,2	160	**402A**	80-A4
35,2	141	**39,79**	2,6	373	**503A**	80-A4
35,2	141	**39,79**	3,1	434	**603A**	80-A4
34,6	146,6	**40,5**	2	290	**452A**	80-A4
34,6	146,6	**40,5**	2	295	**502A**	80-A4
34,6	146,6	**40,5**	2,2	320	**602A**	80-A4
31,7	160	**44,22**	1,7	265	**452A**	80-A4
31,7	160,1	**44,23**	1,6	250	**502A**	80-A4
31,7	160,1	**44,23**	2,5	400	**602A**	80-A4
29,9	169,6	**46,86**	0,8	138	**402A**	80-A4
29,6	167,3	**47,22**	2,1	354	**503A**	80-A4
29,6	167,3	**47,22**	3,1	515	**603A**	80-A4
28,6	177,3	**49**	1,7	300	**452A**	80-A4
28,6	177,3	**49**	1,8	326	**502A**	80-A4
28,6	177,3	**49**	2,3	400	**602A**	80-A4
25,6	194	**54,73**	1,8	354	**503A**	80-A4
25,6	194	**54,73**	2,7	515	**603A**	80-A4
24,5	202,5	**57,13**	2,6	520	**603A**	80-A4
23	220,4	**60,9**	1,2	265	**452A**	80-A4
23	220,4	**60,9**	1,1	250	**502A**	80-A4
23	220,4	**60,9**	1,8	400	**602A**	80-A4
21,1	234,7	**66,22**	1,4	326	**503A**	80-A4
21,1	234,7	**66,22**	2,2	520	**603A**	80-A4
19,7	251,6	**71,01**	1,7	435	**603A**	80-A4
18,3	271,8	**76,69**	1,3	354	**503A**	80-A4
18,3	271,8	**76,69**	1,9	515	**603A**	80-A4
17	291,7	**82,3**	1,5	435	**603A**	80-A4
16,7	296,2	**83,59**	1,2	354	**503A**	80-A4
16,7	296,2	**83,59**	1,5	440	**603A**	80-A4
15,1	328,8	**92,78**	1	326	**503A**	80-A4
15,1	328,8	**92,78**	1,6	520	**603A**	80-A4
13,4	370,9	**104,67**	1	354	**503A**	80-A4
13,4	371	**104,68**	1,4	515	**603A**	80-A4
11,9	415,4	**117,22**	0,8	326	**503A**	80-A4
11,9	415,4	**117,22**	1,3	520	**603A**	80-A4

Выбор мотор-редукторов

P_1=0,55 кВт n_1=1400 мин$^{-1}$						
n_2 (мин$^{-1}$)	M_2 (Н·м)	i	fs	Mn (Н·м)	Редуктор	Габарит двигателя
11,1	448,8	**126,65**	1,2	520	**603A**	80-A4
10,3	481	**135,74**	0,9	440	**603A**	80-A4
9,6	516,3	**145,68**	0,8	435	**603A**	80-A4
8,9	557,8	**157,4**	0,8	435	**603A**	80-A4
8,5	585,8	**165,29**	0,9	520	**603A**	80-A4

P_1=0,75 кВт n_1=1400 мин$^{-1}$						
407	16,9	**3,44**	2,1	35	**302A**	80-B4
397,7	17,3	**3,52**	4,6	80	**402A**	80-B4
327,1	21	**4,28**	1,9	40	**302A**	80-B4
320,4	21,4	**4,37**	4,2	90	**402A**	80-B4
256,9	26,7	**5,45**	1,9	52	**302A**	80-B4
252,3	27,2	**5,55**	3,7	100	**402A**	80-B4
224,7	30,6	**6,23**	2,3	70	**302A**	80-B4
220,1	31,2	**6,36**	3	95	**402A**	80-B4
194,4	35,3	**7,2**	2	70	**302A**	80-B4
191	36	**7,33**	3,3	120	**402A**	80-B4
180,9	38	**7,74**	2,1	80	**302A**	80-B4
177,4	38,7	**7,89**	3,1	120	**402A**	80-B4
175,9	39	**7,96**	7,7	300	**452A**	80-B4
148,1	46,4	**9,45**	6,6	304	**452A**	80-B4
148,1	46,4	**9,45**	7,6	354	**502A**	80-B4
142,1	48,3	**9,85**	2	95	**302A**	80-B4
139,2	49,4	**10,06**	3	150	**402A**	80-B4
122,6	56	**11,42**	2,1	115	**302A**	80-B4
122,5	56,1	**11,43**	5,4	300	**452A**	80-B4
122,5	56,1	**11,43**	5,8	326	**502A**	80-B4
122,5	56,1	**11,43**	7,4	415	**602A**	80-B4
120,1	57,2	**11,66**	3	174	**402A**	80-B4
107,4	63,9	**13,03**	1,8	114	**302A**	80-B4
105,6	65	**13,26**	2,5	160	**402A**	80-B4
102,3	67,1	**13,68**	2,1	144	**402A**	80-B4
100	68,7	**14**	6,3	435	**602A**	80-B4
98,5	69,7	**14,21**	3,8	265	**452A**	80-B4
98,5	69,7	**14,21**	3,6	250	**502A**	80-B4
92,7	74,1	**15,1**	1,5	114	**302A**	80-B4
91,1	75,4	**15,37**	2,1	160	**402A**	80-B4
86,4	79,5	**16,2**	1,3	107	**302A**	80-B4
86,4	79,5	**16,2**	1,7	138	**402A**	80-B4
84,2	81,5	**16,62**	3,7	304	**452A**	80-B4
84,2	81,5	**16,62**	4,3	354	**502A**	80-B4
84,2	81,5	**16,62**	6,3	515	**602A**	80-B4
77,6	88,5	**18,04**	1,8	160	**402A**	80-B4
74,5	92,1	**18,78**	1,2	107	**302A**	80-B4
74,5	92,2	**18,8**	1,5	138	**402A**	80-B4
69,7	98,6	**20,1**	3	300	**452A**	80-B4
69,7	98,6	**20,1**	3,3	326	**502A**	80-B4
69,7	98,6	**20,1**	5,3	520	**602A**	80-B4
66,2	103,8	**21,15**	1,1	114	**302A**	80-B4

P_1=0,75 кВт n_1=1400 мин$^{-1}$						
n_2 (мин$^{-1}$)	M_2 (Н·м)	i	fs	Mn (Н·м)	Редуктор	Габарит двигателя
65	105,7	**21,54**	1,5	160	**402A**	80-B4
64,1	107,1	**21,84**	1,1	119	**302A**	80-B4
62,8	109,3	**22,29**	1,5	167	**402A**	80-B4
56,9	120,7	**24,61**	2,7	326	**502A**	80-B4
56,9	120,7	**24,61**	4,3	520	**602A**	80-B4
56	122,5	**24,98**	2,2	265	**452A**	80-B4
56	122,5	**24,98**	2	250	**502A**	80-B4
53,2	129	**26,3**	1,1	138	**402A**	80-B4
53,2	129,1	**26,31**	0,8	107	**302A**	80-B4
48,5	141,7	**28,88**	0,8	114	**302A**	80-B4
47,6	144,2	**29,4**	1,1	160	**402A**	80-B4
47,6	144,3	**29,41**	2,1	304	**452A**	80-B4
47,6	144,3	**29,41**	2,5	354	**502A**	80-B4
47,6	144,3	**29,41**	3,1	450	**602A**	80-B4
39,3	174,5	**35,58**	1,7	300	**452A**	80-B4
39,3	174,5	**35,58**	1,9	326	**502A**	80-B4
39,3	174,5	**35,58**	3	520	**602A**	80-B4
39	176,2	**35,91**	0,8	138	**402A**	80-B4
36,5	188,2	**38,37**	0,9	160	**402A**	80-B4
35,2	191,1	**39,79**	2	373	**503A**	80-B4
35,2	191,1	**39,79**	2,3	434	**603A**	80-B4
34,6	198,7	**40,5**	1,5	290	**452A**	80-B4
34,6	198,7	**40,5**	1,5	295	**502A**	80-B4
34,6	198,7	**40,5**	1,6	320	**602A**	80-B4
31,7	216,9	**44,22**	1,2	265	**452A**	80-B4
31,7	217	**44,23**	1,2	250	**502A**	80-B4
31,7	217	**44,23**	1,8	400	**602A**	80-B4
29,6	226,8	**47,22**	1,6	354	**503A**	80-B4
29,6	226,8	**47,22**	2,3	515	**603A**	80-B4
28,6	240,4	**49**	1,2	300	**452A**	80-B4
28,6	240,4	**49**	1,4	326	**502A**	80-B4
28,6	240,4	**49**	1,7	400	**602A**	80-B4
25,6	262,9	**54,73**	1,3	354	**503A**	80-B4
25,6	262,9	**54,73**	2	515	**603A**	80-B4
24,5	274,4	**57,13**	1,9	520	**603A**	80-B4
23	298,8	**60,9**	0,9	265	**452A**	80-B4
23	298,8	**60,9**	0,8	250	**502A**	80-B4
23	298,8	**60,9**	1,3	400	**602A**	80-B4
21,1	318,1	**66,22**	1	326	**503A**	80-B4
21,1	318,1	**66,22**	1,6	520	**603A**	80-B4
19,7	341,1	**71,01**	1,3	435	**603A**	80-B4
18,3	368,4	**76,69**	1	354	**503A**	80-B4
18,3	368,4	**76,69**	1,4	515	**603A**	80-B4
17	395,3	**82,3**	1,1	435	**603A**	80-B4
16,7	401,5	**83,59**	0,9	354	**503A**	80-B4
16,7	401,5	**83,59**	1,1	440	**603A**	80-B4
15,1	445,7	**92,78**	1,2	520	**603A**	80-B4
13,4	502,8	**104,68**	1	515	**603A**	80-B4
11,9	563,1	**117,22**	0,9	520	**603A**	80-B4
11,1	608,4	**126,65**	0,9	520	**603A**	80-B4

Выбор мотор-редукторов

P_1=1,1 кВт n_1=1400 мин$^{-1}$						
n_2 (мин$^{-1}$)	M_2 (Н·м)	i	fs	Mn (Н·м)	Редуктор	Габарит двигателя
407	24,6	**3,44**	1,4	35	**302A**	90-S4
397,7	25,2	**3,52**	3,2	80	**402A**	90-S4
387,8	25,8	**3,61**	5,8	150	**452A**	90-S4
387,8	25,8	**3,61**	5,8	150	**502A**	90-S4
387,8	25,8	**3,61**	7	180	**602A**	90-S4
331	30,3	**4,23**	5,6	170	**452A**	90-S4
331	30,3	**4,23**	5,6	170	**502A**	90-S4
331	30,3	**4,23**	7,3	220	**602A**	90-S4
327,1	30,6	**4,28**	1,3	40	**302A**	90-S4
320,4	31,3	**4,37**	2,9	90	**402A**	90-S4
279,4	35,8	**5,01**	5,6	200	**452A**	90-S4
279,4	35,8	**5,01**	5,6	200	**502A**	90-S4
279,4	35,8	**5,01**	7,3	260	**602A**	90-S4
256,9	39	**5,45**	1,3	52	**302A**	90-S4
252,3	39,7	**5,55**	2,5	100	**402A**	90-S4
230,6	43,4	**6,07**	5,8	250	**452A**	90-S4
230,6	43,4	**6,07**	5,8	250	**502A**	90-S4
230,6	43,4	**6,07**	6,9	300	**602A**	90-S4
224,7	44,6	**6,23**	1,6	70	**302A**	90-S4
220,1	45,5	**6,36**	2,1	95	**402A**	90-S4
205,6	48,7	**6,81**	5,7	277	**452A**	90-S4
205,6	48,7	**6,81**	6,2	300	**502A**	90-S4
205,6	48,7	**6,81**	7,2	350	**602A**	90-S4
194,4	51,5	**7,2**	1,4	70	**302A**	90-S4
191	52,4	**7,33**	2,3	120	**402A**	90-S4
180,9	55,4	**7,74**	1,4	80	**302A**	90-S4
177,4	56,4	**7,89**	2,1	120	**402A**	90-S4
175,9	56,9	**7,96**	5,3	300	**452A**	90-S4
175,9	56,9	**7,96**	5,8	330	**502A**	90-S4
175,9	56,9	**7,96**	6,5	370	**602A**	90-S4
148,1	67,6	**9,45**	4,5	304	**452A**	90-S4
148,1	67,6	**9,45**	5,2	354	**502A**	90-S4
148,1	67,6	**9,45**	5,9	400	**602A**	90-S4
142,1	70,4	**9,85**	1,3	95	**302A**	90-S4
139,2	71,9	**10,06**	2,1	150	**402A**	90-S4
122,6	81,7	**11,42**	1,4	115	**302A**	90-S4
122,5	81,7	**11,43**	3,7	300	**452A**	90-S4
122,5	81,7	**11,43**	4	326	**502A**	90-S4
122,5	81,7	**11,43**	5,1	415	**602A**	90-S4
120,1	83,4	**11,66**	2,1	174	**402A**	90-S4
107,4	93,2	**13,03**	1,2	114	**302A**	90-S4
105,6	94,8	**13,26**	1,7	160	**402A**	90-S4
102,3	97,8	**13,68**	1,5	144	**402A**	90-S4
100	100,1	**14**	4,3	435	**602A**	90-S4
98,5	101,6	**14,21**	2,6	265	**452A**	90-S4
98,5	101,6	**14,21**	2,5	250	**502A**	90-S4
92,7	108	**15,1**	1,1	114	**302A**	90-S4
91,1	109,9	**15,37**	1,5	160	**402A**	90-S4
86,4	115,9	**16,2**	0,9	107	**302A**	90-S4
86,4	115,9	**16,2**	1,2	138	**402A**	90-S4

P_1=1,1 кВт n_1=1400 мин$^{-1}$						
n_2 (мин$^{-1}$)	M_2 (Н·м)	i	fs	Mn (Н·м)	Редуктор	Габарит двигателя
84,2	118,9	**16,62**	2,6	304	**452A**	90-S4
84,2	118,9	**16,62**	3	354	**502A**	90-S4
84,2	118,9	**16,62**	4,3	515	**602A**	90-S4
77,6	129	**18,04**	1,2	160	**402A**	90-S4
74,5	134,3	**18,78**	0,8	107	**302A**	90-S4
74,5	134,5	**18,8**	1	138	**402A**	90-S4
69,7	143,8	**20,1**	2,1	300	**452A**	90-S4
69,7	143,8	**20,1**	2,3	326	**502A**	90-S4
69,7	143,8	**20,1**	3,6	520	**602A**	90-S4
66,2	151,3	**21,15**	0,8	114	**302A**	90-S4
65	154,1	**21,54**	1	160	**402A**	90-S4
64,1	156,2	**21,84**	0,8	119	**302A**	90-S4
62,8	159,4	**22,29**	1	167	**402A**	90-S4
56,9	176	**24,61**	1,9	326	**502A**	90-S4
56,9	176	**24,61**	3	520	**602A**	90-S4
56	178,7	**24,98**	1,5	265	**452A**	90-S4
56	178,7	**24,98**	1,4	250	**502A**	90-S4
47,6	210,3	**29,4**	0,8	160	**402A**	90-S4
47,6	210,3	**29,41**	1,4	304	**452A**	90-S4
47,6	210,3	**29,41**	1,7	354	**502A**	90-S4
47,6	210,3	**29,41**	2,1	450	**602A**	90-S4
39,3	254,5	**35,58**	1,2	300	**452A**	90-S4
39,3	254,5	**35,58**	1,3	326	**502A**	90-S4
39,3	254,5	**35,58**	2	520	**602A**	90-S4
35,2	278,6	**39,79**	1,3	373	**503A**	90-S4
35,2	278,6	**39,79**	1,6	434	**603A**	90-S4
34,6	289,7	**40,5**	1	290	**452A**	90-S4
34,6	289,7	**40,5**	1	295	**502A**	90-S4
34,6	289,7	**40,5**	1,1	320	**602A**	90-S4
31,7	316,3	**44,22**	0,8	265	**452A**	90-S4
31,7	316,3	**44,23**	0,8	250	**502A**	90-S4
31,7	316,3	**44,23**	1,3	400	**602A**	90-S4
29,6	330,7	**47,22**	1,1	354	**503A**	90-S4
29,6	330,7	**47,22**	1,6	515	**603A**	90-S4
28,6	350,4	**49**	0,9	300	**452A**	90-S4
28,6	350,4	**49**	0,9	326	**502A**	90-S4
28,6	350,4	**49**	1,1	400	**602A**	90-S4
25,6	383,3	**54,73**	0,9	354	**503A**	90-S4
25,6	383,3	**54,73**	1,3	515	**603A**	90-S4
24,5	400,1	**57,13**	1,3	520	**603A**	90-S4
23	435,6	**60,9**	0,9	400	**602A**	90-S4
21,1	463,7	**66,22**	1,1	520	**603A**	90-S4
19,7	497,3	**71,01**	0,9	435	**603A**	90-S4
18,3	537,1	**76,69**	1	515	**603A**	90-S4
17	576,3	**82,3**	0,8	435	**603A**	90-S4
16,7	585,4	**83,59**	0,8	440	**603A**	90-S4
15,1	649,7	**92,78**	0,8	520	**603A**	90-S4

Выбор мотор-редукторов

P_1=1,5 кВт n_1=1400 мин$^{-1}$						
n_2 (мин$^{-1}$)	M_2 (Н·м)	i	fs	Mn (Н·м)	Редуктор	Габарит двигателя
407	33,7	**3,44**	1	35	**302A**	90-LA4
397,7	34,5	**3,52**	2,3	80	**402A**	90-LA4
387,8	35,3	**3,61**	4,2	150	**452A**	90-LA4
387,8	35,3	**3,61**	4,2	150	**502A**	90-LA4
387,8	35,3	**3,61**	5,1	180	**602A**	90-LA4
331	41,4	**4,23**	4,1	170	**452A**	90-LA4
331	41,4	**4,23**	4,1	170	**502A**	90-LA4
331	41,4	**4,23**	5,3	220	**602A**	90-LA4
327,1	41,9	**4,28**	1	40	**302A**	90-LA4
320,4	42,8	**4,37**	2,1	90	**402A**	90-LA4
279,4	49,1	**5,01**	4,1	200	**452A**	90-LA4
279,4	49,1	**5,01**	4,1	200	**502A**	90-LA4
279,4	49,1	**5,01**	5,3	260	**602A**	90-LA4
256,9	53,4	**5,45**	1	52	**302A**	90-LA4
252,3	54,3	**5,55**	1,8	100	**402A**	90-LA4
230,6	59,4	**6,07**	4,2	250	**452A**	90-LA4
230,6	59,4	**6,07**	4,2	250	**502A**	90-LA4
230,6	59,4	**6,07**	5	300	**602A**	90-LA4
224,7	61	**6,23**	1,1	70	**302A**	90-LA4
220,1	62,3	**6,36**	1,5	95	**402A**	90-LA4
205,6	66,7	**6,81**	4,2	277	**452A**	90-LA4
205,6	66,7	**6,81**	4,5	300	**502A**	90-LA4
205,6	66,7	**6,81**	5,2	350	**602A**	90-LA4
194,4	70,5	**7,2**	1	70	**302A**	90-LA4
191	71,8	**7,33**	1,7	120	**402A**	90-LA4
180,9	75,8	**7,74**	1,1	80	**302A**	90-LA4
177,4	77,3	**7,89**	1,6	120	**402A**	90-LA4
175,9	77,9	**7,96**	3,8	300	**452A**	90-LA4
175,9	77,9	**7,96**	4,2	330	**502A**	90-LA4
175,9	77,9	**7,96**	4,7	370	**602A**	90-LA4
148,1	92,5	**9,45**	3,3	304	**452A**	90-LA4
148,1	92,5	**9,45**	3,8	354	**502A**	90-LA4
148,1	92,5	**9,45**	4,3	400	**602A**	90-LA4
142,1	96,5	**9,85**	1	95	**302A**	90-LA4
139,2	98,5	**10,06**	1,5	150	**402A**	90-LA4
122,6	111,8	**11,42**	1	115	**302A**	90-LA4
122,5	111,9	**11,43**	2,7	300	**452A**	90-LA4
122,5	111,9	**11,43**	2,9	326	**502A**	90-LA4
122,5	111,9	**11,43**	3,7	415	**602A**	90-LA4
120,1	114,2	**11,66**	1,5	174	**402A**	90-LA4
107,4	127,6	**13,03**	0,9	114	**302A**	90-LA4
105,6	129,8	**13,26**	1,2	160	**402A**	90-LA4
102,3	134	**13,68**	1,1	144	**402A**	90-LA4
100	137,1	**14**	3,2	435	**602A**	90-LA4
98,5	139,1	**14,21**	1,9	265	**452A**	90-LA4
98,5	139,1	**14,21**	1,8	250	**502A**	90-LA4
92,7	147,9	**15,1**	0,8	114	**302A**	90-LA4
91,1	150,5	**15,37**	1,1	160	**402A**	90-LA4
86,4	158,6	**16,2**	0,9	138	**402A**	90-LA4
84,2	162,7	**16,62**	1,9	304	**452A**	90-LA4

P_1=1,5 кВт n_1=1400 мин$^{-1}$						
n_2 (мин$^{-1}$)	M_2 (Н·м)	i	fs	Mn (Н·м)	Редуктор	Габарит двигателя
84,2	162,7	**16,62**	2,2	354	**502A**	90-LA4
84,2	162,7	**16,62**	3,2	515	**602A**	90-LA4
77,6	176,6	**18,04**	0,9	160	**402A**	90-LA4
69,7	196,8	**20,1**	1,5	300	**452A**	90-LA4
69,7	196,8	**20,1**	1,7	326	**502A**	90-LA4
69,7	196,8	**20,1**	2,6	520	**602A**	90-LA4
65	210,9	**21,54**	0,8	160	**402A**	90-LA4
62,8	218,3	**22,29**	0,8	167	**402A**	90-LA4
56,9	241	**24,61**	1,4	326	**502A**	90-LA4
56,9	241	**24,61**	2,2	520	**602A**	90-LA4
56	244,6	**24,98**	1,1	265	**452A**	90-LA4
56	244,6	**24,98**	1	250	**502A**	90-LA4
47,6	288	**29,41**	1,1	304	**452A**	90-LA4
47,6	288	**29,41**	1,2	354	**502A**	90-LA4
47,6	288	**29,41**	1,6	450	**602A**	90-LA4
39,3	348,4	**35,58**	0,9	300	**452A**	90-LA4
39,3	348,4	**35,58**	0,9	326	**502A**	90-LA4
39,3	348,4	**35,58**	1,5	520	**602A**	90-LA4
35,2	381,5	**39,79**	1	373	**503A**	90-LA4
35,2	381,5	**39,79**	1,1	434	**603A**	90-LA4
34,6	396,6	**40,5**	0,8	320	**602A**	90-LA4
31,7	433,1	**44,23**	0,9	400	**602A**	90-LA4
29,6	452,7	**47,22**	0,8	354	**503A**	90-LA4
29,6	452,7	**47,22**	1,1	515	**603A**	90-LA4
28,6	479,8	**49**	0,8	400	**602A**	90-LA4
25,6	524,8	**54,73**	1	515	**603A**	90-LA4
24,5	547,8	**57,13**	0,9	520	**603A**	90-LA4
21,1	634,9	**66,22**	0,8	520	**603A**	90-LA4

P_1=1,8 кВт n_1=1400 мин$^{-1}$						
407	41,6	**3,44**	0,8	35	**302A**	90-LB4
397,7	42,6	**3,52**	1,9	80	**402A**	90-LB4
387,8	43,7	**3,61**	3,4	150	**452A**	90-LB4
387,8	43,7	**3,61**	3,4	150	**502A**	90-LB4
387,8	43,7	**3,61**	4,1	180	**602A**	90-LB4
331	51,2	**4,23**	3,3	170	**452A**	90-LB4
331	51,2	**4,23**	3,3	170	**502A**	90-LB4
331	51,2	**4,23**	4,3	220	**602A**	90-LB4
327,1	51,8	**4,28**	0,8	40	**302A**	90-LB4
320,4	52,9	**4,37**	1,7	90	**402A**	90-LB4
279,4	60,6	**5,01**	3,3	200	**452A**	90-LB4
279,4	60,6	**5,01**	3,3	200	**502A**	90-LB4
279,4	60,6	**5,01**	4,3	260	**602A**	90-LB4
256,9	65,9	**5,45**	0,8	52	**302A**	90-LB4
252,3	67,1	**5,55**	1,5	100	**402A**	90-LB4
230,6	73,4	**6,07**	3,4	250	**452A**	90-LB4
230,6	73,4	**6,07**	3,4	250	**502A**	90-LB4
230,6	73,4	**6,07**	4,1	300	**602A**	90-LB4
224,7	75,4	**6,23**	0,9	70	**302A**	90-LB4

Выбор мотор-редукторов

P_1=1,8 кВт n_1=1400 мин$^{-1}$						
n_2 (мин$^{-1}$)	M_2 (Н·м)	i	fs	Mn (Н·м)	Редуктор	Габарит двигателя
220,1	76,9	**6,36**	1,2	95	**402A**	90-LB4
205,6	82,4	**6,81**	3,4	277	**452A**	90-LB4
205,6	82,4	**6,81**	3,6	300	**502A**	90-LB4
205,6	82,4	**6,81**	4,2	350	**602A**	90-LB4
194,4	87,1	**7,2**	0,8	70	**302A**	90-LB4
191	88,7	**7,33**	1,4	120	**402A**	90-LB4
180,9	93,6	**7,74**	0,9	80	**302A**	90-LB4
177,4	95,4	**7,89**	1,3	120	**402A**	90-LB4
175,9	96,3	**7,96**	3,1	300	**452A**	90-LB4
175,9	96,3	**7,96**	3,4	330	**502A**	90-LB4
175,9	96,3	**7,96**	3,8	370	**602A**	90-LB4
148,1	114,3	**9,45**	2,7	304	**452A**	90-LB4
148,1	114,3	**9,45**	3,1	354	**502A**	90-LB4
148,1	114,3	**9,45**	3,5	400	**602A**	90-LB4
142,1	119,1	**9,85**	0,8	95	**302A**	90-LB4
139,2	121,7	**10,06**	1,2	150	**402A**	90-LB4
122,6	138,1	**11,42**	0,8	115	**302A**	90-LB4
122,5	138,3	**11,43**	2,2	300	**452A**	90-LB4
122,5	138,3	**11,43**	2,4	326	**502A**	90-LB4
122,5	138,3	**11,43**	3	415	**602A**	90-LB4
120,1	141	**11,66**	1,2	174	**402A**	90-LB4
105,6	160,4	**13,26**	1	160	**402A**	90-LB4
102,3	165,5	**13,68**	0,9	144	**402A**	90-LB4
100	169,3	**14**	2,6	435	**602A**	90-LB4
98,5	171,9	**14,21**	1,5	265	**452A**	90-LB4
98,5	171,9	**14,21**	1,5	250	**502A**	90-LB4
91,1	185,9	**15,37**	0,9	160	**402A**	90-LB4
84,2	201	**16,62**	1,5	304	**452A**	90-LB4
84,2	201	**16,62**	1,8	354	**502A**	90-LB4
84,2	201	**16,62**	2,6	515	**602A**	90-LB4
69,7	243,1	**20,1**	1,2	300	**452A**	90-LB4
69,7	243,1	**20,1**	1,3	326	**502A**	90-LB4
69,7	243,1	**20,1**	2,1	520	**602A**	90-LB4
56,9	297,7	**24,61**	1,1	326	**502A**	90-LB4
56,9	297,7	**24,61**	1,7	520	**602A**	90-LB4
56	302,2	**24,98**	0,9	265	**452A**	90-LB4
56	302,2	**24,98**	0,8	250	**502A**	90-LB4
47,6	355,7	**29,41**	0,9	304	**452A**	90-LB4
47,6	355,7	**29,41**	1	354	**502A**	90-LB4
47,6	355,7	**29,41**	1,3	450	**602A**	90-LB4
39,3	430,4	**35,58**	0,8	326	**502A**	90-LB4
39,3	430,4	**35,58**	1,2	520	**602A**	90-LB4
35,2	471,3	**39,79**	0,8	373	**503A**	90-LB4
35,2	471,3	**39,79**	0,9	434	**603A**	90-LB4
29,6	559,3	**47,22**	0,9	515	**603A**	90-LB4
25,6	648,2	**54,73**	0,8	515	**603A**	90-LB4
24,5	676,6	**57,13**	0,8	520	**603A**	90-LB4

P_1=2,2 кВт n_1=1400 мин$^{-1}$						
n_2 (мин$^{-1}$)	M_2 (Н·м)	i	fs	Mn (Н·м)	Редуктор	Габарит двигателя
397,7	50	**3,52**	1,6	80	**402A**	100-LA4
387,8	51,3	**3,61**	2,9	150	**452A**	100-LA4
387,8	51,3	**3,61**	2,9	150	**502A**	100-LA4
387,8	51,3	**3,61**	3,5	180	**602A**	100-LA4
331	60,1	**4,23**	2,8	170	**452A**	100-LA4
331	60,1	**4,23**	2,8	170	**502A**	100-LA4
331	60,1	**4,23**	3,7	220	**602A**	100-LA4
320,4	62,1	**4,37**	1,4	90	**402A**	100-LA4
279,4	71,2	**5,01**	2,8	200	**452A**	100-LA4
279,4	71,2	**5,01**	2,8	200	**502A**	100-LA4
279,4	71,2	**5,01**	3,7	260	**602A**	100-LA4
252,3	78,9	**5,55**	1,3	100	**402A**	100-LA4
230,6	86,2	**6,07**	2,9	250	**452A**	100-LA4
230,6	86,2	**6,07**	2,9	250	**502A**	100-LA4
230,6	86,2	**6,07**	3,5	300	**602A**	100-LA4
220,1	90,4	**6,36**	1,1	95	**402A**	100-LA4
205,6	96,8	**6,81**	2,9	277	**452A**	100-LA4
205,6	96,8	**6,81**	3,1	300	**502A**	100-LA4
205,6	96,8	**6,81**	3,6	350	**602A**	100-LA4
191	104,1	**7,33**	1,2	120	**402A**	100-LA4
177,4	112,1	**7,89**	1,1	120	**402A**	100-LA4
175,9	113,1	**7,96**	2,7	300	**452A**	100-LA4
175,9	113,1	**7,96**	2,9	330	**502A**	100-LA4
175,9	113,1	**7,96**	3,3	370	**602A**	100-LA4
148,1	134,3	**9,45**	2,3	304	**452A**	100-LA4
148,1	134,3	**9,45**	2,6	354	**502A**	100-LA4
148,1	134,3	**9,45**	3	400	**602A**	100-LA4
139,2	142,9	**10,06**	1	150	**402A**	100-LA4
122,5	162,4	**11,43**	1,8	300	**452A**	100-LA4
122,5	162,4	**11,43**	2	326	**502A**	100-LA4
122,5	162,4	**11,43**	2,6	415	**602A**	100-LA4
120,1	165,7	**11,66**	1,1	174	**402A**	100-LA4
105,6	188,4	**13,26**	0,8	160	**402A**	100-LA4
100	198,9	**14**	2,2	435	**602A**	100-LA4
98,5	201,9	**14,21**	1,3	265	**452A**	100-LA4
98,5	201,9	**14,21**	1,2	250	**502A**	100-LA4
84,2	236,1	**16,62**	1,3	304	**452A**	100-LA4
84,2	236,1	**16,62**	1,5	354	**502A**	100-LA4
84,2	236,1	**16,62**	2,2	515	**602A**	100-LA4
69,7	285,6	**20,1**	1,1	300	**452A**	100-LA4
69,7	285,6	**20,1**	1,1	326	**502A**	100-LA4
69,7	285,6	**20,1**	1,8	520	**602A**	100-LA4
56,9	349,7	**24,61**	0,9	326	**502A**	100-LA4
56,9	349,7	**24,61**	1,5	520	**602A**	100-LA4
47,6	417,9	**29,41**	0,8	354	**502A**	100-LA4
47,6	417,9	**29,41**	1,1	450	**602A**	100-LA4
39,3	505,5	**35,58**	1	520	**602A**	100-LA4

Выбор мотор-редукторов

P_1=3,0 кВт n_1=1400 мин$^{-1}$						
n_2 (мин$^{-1}$)	M_2 (Н·м)	i	fs	Mn (Н·м)	Редуктор	Габарит двигателя
397,7	67,9	**3,52**	1,2	80	**402A**	100-LB4
387,8	69,7	**3,61**	2,2	150	**452A**	100-LB4
387,8	69,7	**3,61**	2,2	150	**502A**	100-LB4
387,8	69,7	**3,61**	2,6	180	**602A**	100-LB4
331	81,6	**4,23**	2,1	170	**452A**	100-LB4
331	81,6	**4,23**	2,1	170	**502A**	100-LB4
331	81,6	**4,23**	2,7	220	**602A**	100-LB4
320,4	84,3	**4,37**	1,1	90	**402A**	100-LB4
279,4	96,7	**5,01**	2,1	200	**452A**	100-LB4
279,4	96,7	**5,01**	2,1	200	**502A**	100-LB4
279,4	96,7	**5,01**	2,7	260	**602A**	100-LB4
252,3	107,1	**5,55**	0,9	100	**402A**	100-LB4
230,6	117,1	**6,07**	2,1	250	**452A**	100-LB4
230,6	117,1	**6,07**	2,1	250	**502A**	100-LB4
230,6	117,1	**6,07**	2,6	300	**602A**	100-LB4
220,1	122,7	**6,36**	0,8	95	**402A**	100-LB4
205,6	131,4	**6,81**	2,1	277	**452A**	100-LB4
205,6	131,4	**6,81**	2,3	300	**502A**	100-LB4
205,6	131,4	**6,81**	2,7	350	**602A**	100-LB4
191	141,4	**7,33**	0,8	120	**402A**	100-LB4
177,4	152,2	**7,89**	0,8	120	**402A**	100-LB4
175,9	153,6	**7,96**	2	300	**452A**	100-LB4
175,9	153,6	**7,96**	2,1	330	**502A**	100-LB4
175,9	153,6	**7,96**	2,4	370	**602A**	100-LB4
148,1	182,3	**9,45**	1,7	304	**452A**	100-LB4
148,1	182,3	**9,45**	1,9	354	**502A**	100-LB4
148,1	182,3	**9,45**	2,2	400	**602A**	100-LB4
139,2	194,1	**10,06**	0,8	150	**402A**	100-LB4
122,5	220,6	**11,43**	1,4	300	**452A**	100-LB4
122,5	220,6	**11,43**	1,5	326	**502A**	100-LB4
122,5	220,6	**11,43**	1,9	415	**602A**	100-LB4
120,1	225	**11,66**	0,8	174	**402A**	100-LB4
100	270,1	**14**	1,6	435	**602A**	100-LB4
98,5	274,2	**14,21**	1	265	**452A**	100-LB4
98,5	274,2	**14,21**	0,9	250	**502A**	100-LB4
84,2	320,7	**16,62**	0,9	304	**452A**	100-LB4
84,2	320,7	**16,62**	1,1	354	**502A**	100-LB4
84,2	320,7	**16,62**	1,6	515	**602A**	100-LB4
69,7	387,8	**20,1**	0,8	300	**452A**	100-LB4
69,7	387,8	**20,1**	0,8	326	**502A**	100-LB4
69,7	387,8	**20,1**	1,3	520	**602A**	100-LB4
56,9	474,9	**24,61**	1,1	520	**602A**	100-LB4
47,6	567,5	**29,41**	0,8	450	**602A**	100-LB4
39,3	686,6	**35,58**	0,8	520	**602A**	100-LB4
502A	47,6	**29,41**	2,2	417,9	**1,84**	354
602A	47,6	**29,41**	2,2	417,9	**2,34**	450
602A	39,3	**35,58**	2,2	505,5	**2,23**	520

P_1=4,0 кВт n_1=1400 мин$^{-1}$						
n_2 (мин$^{-1}$)	M_2 (Н·м)	i	fs	Mn (Н·м)	Редуктор	Габарит двигателя
397,7	90,2	**3,52**	0,9	80	**402A**	112-M4
387,8	92,5	**3,61**	1,6	150	**452A**	112-M4
387,8	92,5	**3,61**	1,6	150	**502A**	112-M4
387,8	92,5	**3,61**	1,9	180	**602A**	112-M4
331	108,4	**4,23**	1,6	170	**452A**	112-M4
331	108,4	**4,23**	1,6	170	**502A**	112-M4
331	108,4	**4,23**	2	220	**602A**	112-M4
320,4	112	**4,37**	0,8	90	**402A**	112-M4
279,4	128,4	**5,01**	1,6	200	**452A**	112-M4
279,4	128,4	**5,01**	1,6	200	**502A**	112-M4
279,4	128,4	**5,01**	2	260	**602A**	112-M4
230,6	155,6	**6,07**	1,6	250	**452A**	112-M4
230,6	155,6	**6,07**	1,6	250	**502A**	112-M4
230,6	155,6	**6,07**	1,9	300	**602A**	112-M4
205,6	174,6	**6,81**	1,6	277	**452A**	112-M4
205,6	174,6	**6,81**	1,7	300	**502A**	112-M4
205,6	174,6	**6,81**	2	350	**602A**	112-M4
175,9	204	**7,96**	1,5	300	**452A**	112-M4
175,9	204	**7,96**	1,6	330	**502A**	112-M4
175,9	204	**7,96**	1,8	370	**602A**	112-M4
148,1	242,2	**9,45**	1,3	304	**452A**	112-M4
148,1	242,2	**9,45**	1,5	354	**502A**	112-M4
148,1	242,2	**9,45**	1,7	400	**602A**	112-M4
122,5	293	**11,43**	1	300	**452A**	112-M4
122,5	293	**11,43**	1,1	326	**502A**	112-M4
122,5	293	**11,43**	1,4	415	**602A**	112-M4
100	358,8	**14**	1,2	435	**602A**	112-M4
84,2	426	**16,62**	0,8	354	**502A**	112-M4
84,2	426	**16,62**	1,2	515	**602A**	112-M4
69,7	515,2	**20,1**	1	520	**602A**	112-M4
56,9	630,8	**24,61**	0,8	520	**602A**	112-M4

P_1=5,5 кВт n_1=1400 мин$^{-1}$						
387,8	126,5	**3,61**	1,2	150	**452A**	132-S4
387,8	126,5	**3,61**	1,2	150	**502A**	132-S4
387,8	126,5	**3,61**	1,4	180	**602A**	132-S4
331	148,2	**4,23**	1,1	170	**452A**	132-S4
331	148,2	**4,23**	1,1	170	**502A**	132-S4
331	148,2	**4,23**	1,5	220	**602A**	132-S4
279,4	175,6	**5,01**	1,1	200	**452A**	132-S4
279,4	175,6	**5,01**	1,1	200	**502A**	132-S4
279,4	175,6	**5,01**	1,5	260	**602A**	132-S4
230,6	212,7	**6,07**	1,2	250	**452A**	132-S4
230,6	212,7	**6,07**	1,2	250	**502A**	132-S4
230,6	212,7	**6,07**	1,4	300	**602A**	132-S4
205,6	238,6	**6,81**	1,2	277	**452A**	132-S4
205,6	238,6	**6,81**	1,3	300	**502A**	132-S4
205,6	238,6	**6,81**	1,5	350	**602A**	132-S4
175,9	278,9	**7,96**	1,1	300	**452A**	132-S4

Выбор мотор-редукторов

P_1=5,5 кВт n_1=1400 мин$^{-1}$						
n_2 (мин$^{-1}$)	M_2 (Н·м)	i	fs	Mn (Н·м)	Редуктор	Габарит двигателя
175,9	278,9	**7,96**	1,2	330	**502A**	132-S4
175,9	278,9	**7,96**	1,3	370	**602A**	132-S4
148,1	331,1	**9,45**	0,9	304	**452A**	132-S4
148,1	331,1	**9,45**	1,1	354	**502A**	132-S4
148,1	331,1	**9,45**	1,2	400	**602A**	132-S4
122,5	400,5	**11,43**	1	415	**602A**	132-S4

P_1=7,5 кВт n_1=1400 мин$^{-1}$						
387,8	171,2	**3,61**	0,9	150	**452A**	132-MA4
387,8	171,2	**3,61**	0,9	150	**502A**	132-MA4
387,8	171,2	**3,61**	1,1	180	**602A**	132-MA4
331	200,6	**4,23**	0,8	170	**452A**	132-MA4
331	200,6	**4,23**	0,8	170	**502A**	132-MA4
331	200,6	**4,23**	1,1	220	**602A**	132-MA4
279,4	237,6	**5,01**	0,8	200	**452A**	132-MA4
279,4	237,6	**5,01**	0,8	200	**502A**	132-MA4
279,4	237,6	**5,01**	1,1	260	**602A**	132-MA4
230,6	287,9	**6,07**	0,9	250	**452A**	132-MA4
230,6	287,9	**6,07**	0,9	250	**502A**	132-MA4
230,6	287,9	**6,07**	1	300	**602A**	132-MA4
205,6	323	**6,81**	0,9	277	**452A**	132-MA4
205,6	323	**6,81**	0,9	300	**502A**	132-MA4
205,6	323	**6,81**	1,1	350	**602A**	132-MA4
175,9	377,5	**7,96**	0,8	300	**452A**	132-MA4
175,9	377,5	**7,96**	0,9	330	**502A**	132-MA4
175,9	377,5	**7,96**	1	370	**602A**	132-MA4
148,1	448,2	**9,45**	0,8	354	**502A**	132-MA4
148,1	448,2	**9,45**	0,9	400	**602A**	132-MA4
122,5	542,1	**11,43**	0,8	415	**602A**	132-MA4

P_1=9 кВт n_1=1400 мин$^{-1}$						
387,8	212,8	**3,61**	0,8	180	**602A**	132-MB4
331	249,3	**4,23**	0,9	220	**602A**	132-MB4
279,4	295,3	**5,01**	0,9	260	**602A**	132-MB4
230,6	357,8	**6,07**	0,8	300	**602A**	132-MB4
205,6	401,4	**6,81**	0,9	350	**602A**	132-MB4
175,9	469,2	**7,96**	0,8	370	**602A**	132-MB4

▪ БЫСТРЫЙ ВЫБОР

Входная скорость (n_1) = 1400 мин$^{-1}$

Скорость на выходном валу n_2 [мин$^{-1}$]	Передаточное число i	Мощность двигателя P_{1M} [кВт]	Крутящий момент на выходе M_{2M} [Нм]	Сервис-фактор f.s.	Номинал. мощность P_{1R} [кВт]	Номинал. крутящий момент M_{2R} [Нм]	Возможные моторные фланцы B5: B 63	Возможные моторные фланцы B5: C 71*	Возможные моторные фланцы B14: O 56	Возможные моторные фланцы B14: P 63	Возможные моторные фланцы B14: Q 71		Выходной вал ø	Код передаточного числа
407	**3,44**	0,55**	12	2,0	1,11	25			C	C		2821		01
327	**4,28**	0,55**	15	1,9	1,07	30			C	C		2818		02
257	**5,45**	0,55**	20	2,0	1,12	40			C	C		2815		03
225	**6,23**	0,55**	22	2,0	1,10	45			C	C		1921		04
194	**7,20**	0,55**	26	1,9	1,06	50			C	C		2812		05
181	**7,74**	0,55**	28	1,8	0,99	50			C	C		1918	**стандарт-**	06
142	**9,85**	0,55**	35	1,7	0,93	60			C	C		1915	**ный**	07
123	**11,42**	0,55**	41	1,5	0,80	60			C	C		1715	**ø16**	08
107	**13,03**	0,55**	47	1,3	0,70	60			C	C		1912		09
93	**15,10**	0,37	37	1,6	0,61	60			C	C		1712	ø14	10
86	**16,20**	0,37	39	1,5	0,57	60			C	C		1910	ø20	11
75	**18,78**	0,37	46	1,3	0,49	60			C	C		1710	ø25	12
66	**21,15**	0,37	51	1,2	0,43	60			C	C		1312	На заказ	13
64	**21,84**	0,37	53	1,1	0,42	60			C	C		1015		14
53	**26,31**	0,37	64	0,9	0,35	60			C	C		1310		15
48,5	**28,88**	0,37	70	1,0	0,37	70			C	C		1012		16
39	**35,91**	0,37	87	0,8	0,30	70			C	C		1010		17
37,1	**37,69**	0,25	62	1,1	0,28	70			C	C		912		18
29,9	**46,87**	0,25	77	0,9	0,23	70			C	C		910		19
28,1	**49,76**	0,25	81	0,9	0,21	70			C	C		712		20
22,6	**61,89**	0,18	73	1,0	0,17	70			C	C		710		21

** Для электродвигателя уменьшенного размера

* При монтаже P фланец двигателя может выходить за максимальные размеры лапы. При необходимости используйте фланец B14

Для всех передаточных чисел динамический КПД равен **0,96**

Возможные моторные фланцы

B) В комплект поставки входит проставка

B) По заказу возможен комплект без проставки

C) Положение отверстий моторного фланца

Редукторы **202A** поставляются с синтетическим маслом, обеспечивающим смазку на весь период эксплуатации редуктора, техническое обслуживание не обязательно.

Тип синтетического масла и рекомендованное количество приведены в таблице 1.

Возможные радиальные и осевые нагрузки редуктора приведены в таблице 2.

СМАЗКА 202A Количество масла 0,15 л	
AGIP Telium VSF 320	**SHELL** Omala S4 WE 320

табл. 1

РАДИАЛЬНЫЕ И ОСЕВЫЕ НАГРУЗКИ

Выходной вал

$$F_{eq} = F_R \cdot \frac{35.7}{X+20.7}$$

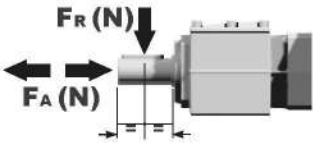

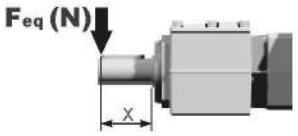

n_2	FA	FR	n_2	FA	FR	n_2	FA	FR
300	140	700	**140**	246	1320	**70**	340	1700
250	151	756	**120**	270	1350	**40**	380	1900
200	185	924	**85**	300	1500	**15**	-	-

Входной вал

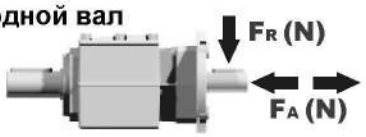

n_1	FA	FR
1400	140	700
900	160	800
500	190	950

табл. 2

Вес редуктора		
	С фланцем	3,3 кг
	С лапами	3,7 кг

P202A**B1**... Лапы

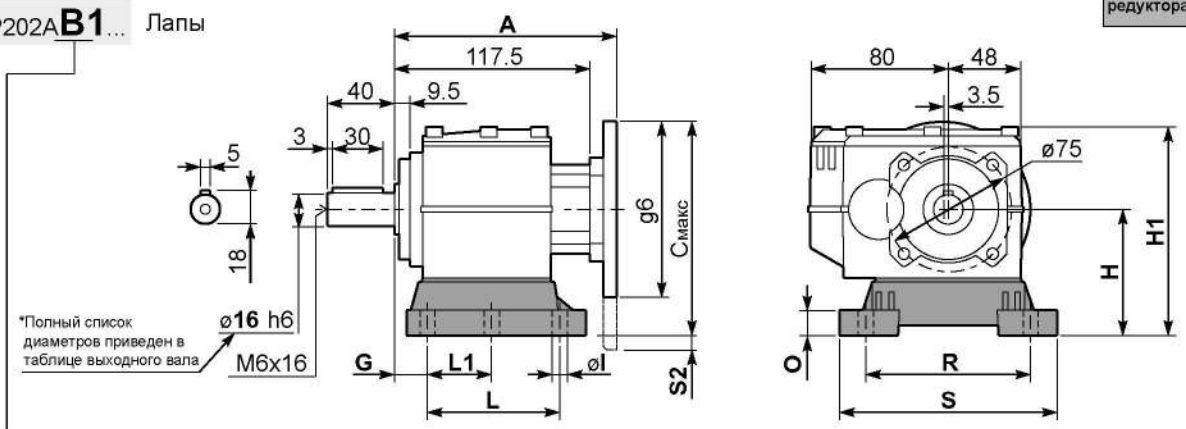

Тип лап	Аналог	G	H	R	L	L1	S	H1	O	øl	S2 только для моторн.фланца	Макс. фланец B5	Артикул
B1	112	18	85	110	87	50	130	125	15	9			KC30.9.022
B2	212/3	18	100	130	107,5	60	155	145	5	11			KC30.9.023LM
S1	17-32	18	75	110	110	50	130	115,5	15	9		63B5	KC30.9.024
L3	03	12,5	65	91	60	-	105	149	5	9	11,5 71B5		KC30.9.026LM
L4	04	13	80	105	76	-	132	165	5	9			KC30.9.027LM

А см. внизу страницы

Наиболее распространенные типы лап

P202A-**F**... Выходной фланец

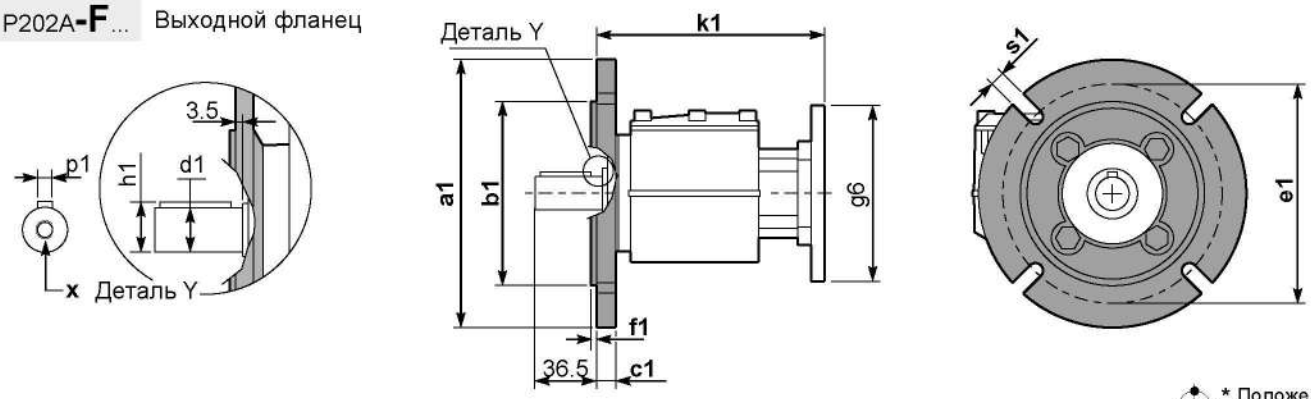

***Возможный выходной вал**

	Вал - d1	p1	h1	x
Стандартный	ø 16x40	5	18	M6x16
На заказ	ø 14x30	5	16	M6x16
	ø 20x40	6	22,5	M8x19
	ø 25x50	8	28	M8x19

Возможные выходные фланцы

* Положение отверстий

a1 ø	b1	c1	e1	f1	s1	Артикул	
120	80	11,5	100	3	9*	KC30.9.010	Комплектуется фланцем и лапами только по заказу. Совместимость уточняйте отдельно.
140	95	11,5	115	3	9	KC30.9.011	
160	110	11,5	130	3,5	9	KC30.9.012	
200	130	11,5	165	3,5	11	KC40.9.013	

P202A-**N**... Базовое исполнение

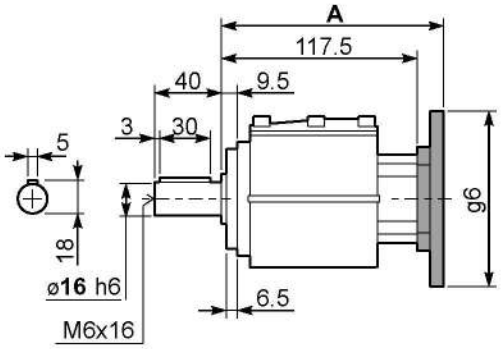

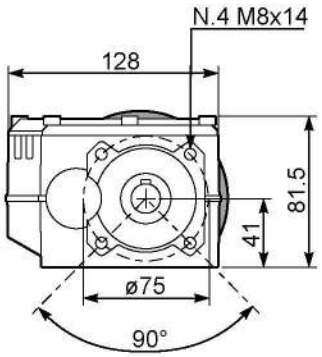

R202A-**N**... Входной вал

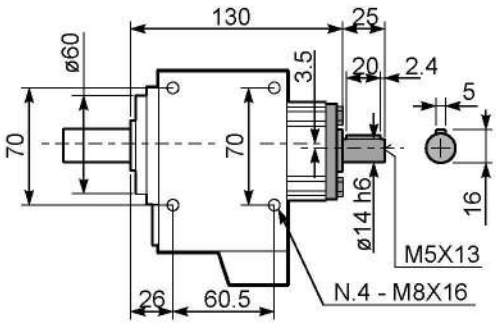

Моторные фланцы B5	A	$C_{макс}$	g6	k1	Артикул
63 B5	133,2	170	140	136,7	K050.4.041
71 B5	131,2	180	160	134,7	K050.4.042

Моторные фланцы B14	A	$C_{макс}$	g6	k1	Артикул
56 B14	132,7	139	80	136,2	KC40.4.049
63 B14	135,2	146	90	138,7	K050.4.047
71 B14	132,7	152,5	105	136,2	K050.4.045

▪ БЫСТРЫЙ ВЫБОР

Входная скорость (n_1) = 1400 мин$^{-1}$

Скорость на выходном валу n_2 [мин$^{-1}$]	Передаточное число i	Мощность двигателя P_{1M} [кВт]	Крутящий момент на выходе M_{2M} [Нм]	Сервис-фактор f.s.	Номинал. мощность P_{1R} [кВт]	Номинал. крутящий момент M_{2R} [Нм]	Возможные моторные фланцы B5: B 63	C 71*	D 80*	E 90*	Возможные моторные фланцы B14: Q 71	R 80	T 90		Выходной вал ø	Код передаточного числа
407	**3,44**	1,5	34	1,0	1,5	35	B				C	C		2821		01
327	**4,28**	1,5	42	1,0	1,4	40	B				C	C		2818		02
257	**5,45**	1,5	54	1,0	1,4	52	B				C	C		2815		03
225	**6,23**	1,5	61	1,1	1,7	70	B				C	C		1921		04
194	**7,20**	1,5	71	1,0	1,5	70	B				C	C		2812	**стандарт-**	05
181	**7,74**	1,5	76	1,1	1,6	80	B				C	C		1918	**ный**	06
142	**9,85**	1,5	97	1,0	1,5	95	B				C	C		1915	**ø20**	07
123	**11,42**	1,5	112	1,0	1,5	115	B				C	C		1715		08
107	**13,03**	1,1	94	1,2	1,3	114	B				C	C		1912	ø14	09
93	**15,10**	1,1	109	1,0	1,2	114	B				C	C		1712	ø16	10
86	**16,20**	0,75	80	1,3	1,0	107	B				C	C		1910	ø19	11
75	**18,78**	0,75	92	1,2	0,87	107	B				C	C		1710	ø20	12
66	**21,15**	0,75	104	1,1	0,82	114	B				C	C		1312	ø24	13
64	**21,84**	0,75	107	1,1	0,83	119	B				C	C		1015	ø25	14
53	**26,31**	0,55	95	1,1	0,62	107	B				C	C		1310	ø28	15
48,5	**28,88**	0,55	104	1,1	0,60	114	B				C	C		1012	На заказ	16
39	**35,91**	0,37	87	1,2	0,46	107	B				C	C		1010		17
37,1	**37,69**	0,37	91	1,1	0,41	102	B				C	C		912		18
29,9	**46,87**	0,37	114	0,9	0,35	107	B				C	C		910		19
28,1	**49,76**	0,25	81	1,2	0,31	101	B				C	C		712		20
22,6	**61,89**	0,25	101	1,1	0,26	107	B				C	C		710		21

Для всех передаточных чисел динамический КПД равен **0,96**

* При монтаже P фланец двигателя может выходить за максимальные размеры лапы. При необходимости используйте фланец B14

Возможные моторные фланцы — B) **В комплект поставки входит проставка** — B) **По заказу возможен комплект без проставки** — C) **Положение отверстий моторного фланца**

Редукторы **302A** поставляются с синтетическим маслом, обеспечивающим смазку на весь период эксплуатации редуктора, техническое обслуживание не обязательно.

Тип синтетического масла и рекомендованное количество приведены в таблице 1.

Возможные радиальные и осевые нагрузки редуктора приведены в таблице 2.

СМАЗКА 302A Количество масла 0,15 л	
AGIP Telium VSF 320	**SHELL** Omala S4 WE 320

табл. 1

РАДИАЛЬНЫЕ И ОСЕВЫЕ НАГРУЗКИ

Выходной вал

$$F_{eq} = F_R \cdot \frac{35.7}{X+20.7}$$

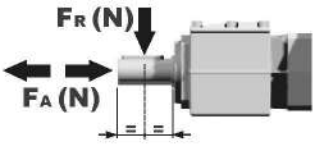

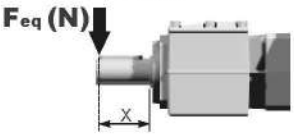

n_2	FA	FR	n_2	FA	FR	n_2	FA	FR
300	140	700	**140**	246	1320	**70**	340	1700
250	151	756	**120**	270	1350	**40**	380	1900
200	185	924	**85**	300	1500	**15**	-	-

Входной вал

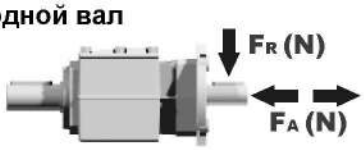

n_1	FA	FR
1400	226	1130
900	264	1320
500	322	1610

табл. 2

Вес редуктора		
	С фланцем	3,5 кг
	С лапами	4,0 кг

P302A**B1**... Лапы

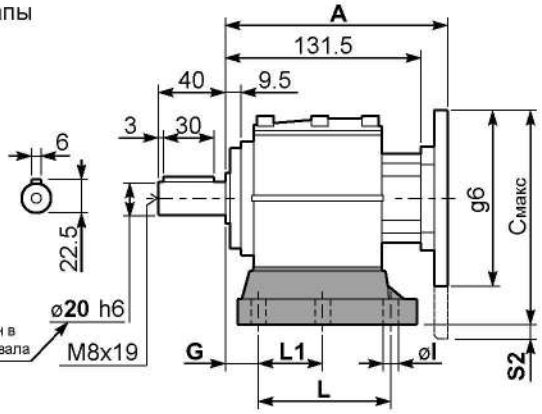

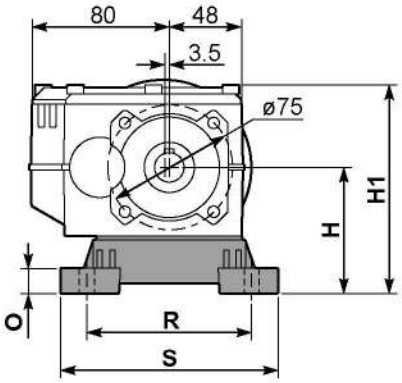

Тип лап	Аналог	G	H	R	L	L1	S	H1	O	øl	S2 только для моторн.фланца	Макс. фланец B5	Артикул
B1	112	18	85	110	87	50	130	125	15	9	15 80/90B5		KC30.9.022
B2	212/3	18	100	130	107,5	60	155	145	5	11	3,5 80/90B5		KC30.9.023LM
S1	17-32	18	75	110	110	50	130	115,5	15	9	5 71B5	71B5	KC30.9.024
S2	27	25	90	110	130	-	130	135	5	9		71B5	KC30.9.025LM
L3	03	12,5	65	91	60	-	105	149	5	9	31,5 80/90B5		KC30.9.026LM
L4	04	13	80	105	76	-	132	165	5	9	16,5 80/90B5		KC30.9.027LM

А см. внизу страницы

Наиболее распространенные типы лап

4

P302A-**F**... Выходной фланец

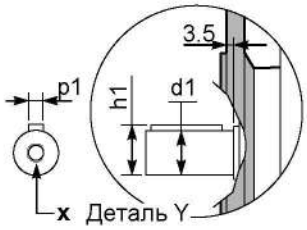

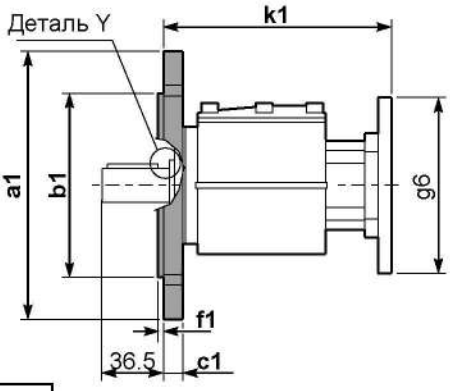

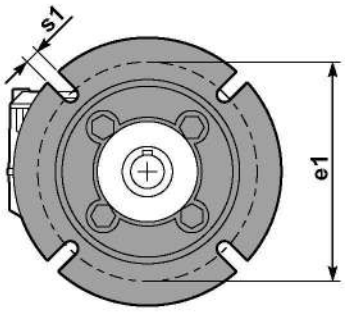

***Возможный выходной вал**

	Вал - d1	p1	h1	x
Стандартный	ø 20x40	6	22.5	M8x19
На заказ	ø 14x30	5	16	M6x16
	ø 16x40	5	18	M6x16
	ø 19x40	6	21,5	M6x16
	ø 24x50	8	27	M8x19
	ø 25x50	8	28	M8x19
	ø 28x50	8	31	M8x19

Возможные выходные фланцы

* Положение отверстий

a1 ø	b1	c1	e1	f1	s1	Артикул	
120	80	11,5	100	3	9*	KC30.9.010	Комплектуется фланцем и лапами только по заказу. Совместимость уточняйте отдельно.
140	95	11,5	115	3	9	KC30.9.011	
160	110	11,5	130	3,5	9	KC30.9.012	
200	130	11,5	165	3,5	11	KC40.9.013	

P302A-**N**... Базовое исполнение

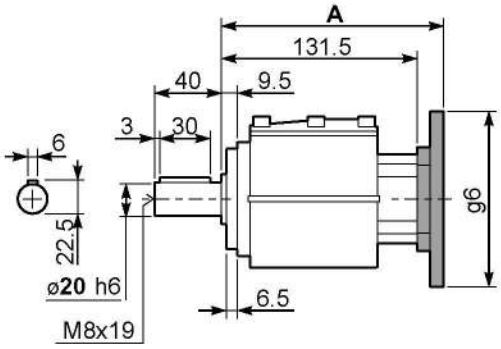

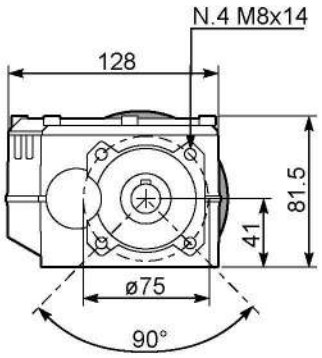

R302A-**N**... Входной вал

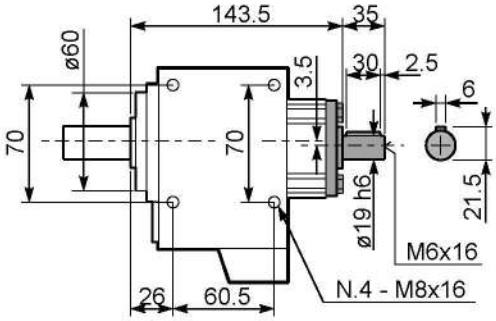

Моторные фланцы B5	A	$C_{макс}$	g6	k1	Артикул
63 B5	151,7	170	140	155,2	K063.4.041
71 B5	152,2	180	160	155,7	K063.4.042
80/90 B5	151,2	200	200	154,7	K063.4.043

Моторные фланцы B14	A	$C_{макс}$	g6	k1	Артикул
71 B14	149,7	152,5	105	153,2	K063.4.047
80 B14	150,7	160	120	154,2	K063.4.046
90 B14	151,7	170	140	155,2	K063.4.041

▪ БЫСТРЫЙ ВЫБОР

Входная скорость $(n_1) = 1400$ мин$^{-1}$

Скорость на выходном валу n_2 [мин$^{-1}$]	Передаточное число i	Мощность двигателя P_{1M} [кВт]	Крутящий момент на выходе M_{2M} [Нм]	Сервис-фактор f.s.	Номинал. мощность P_{1R} [кВт]	Номинал. крутящий момент M_{2R} [Нм]	Возможные моторные фланцы B5: B 63	C 71	D 80*	E 90*	F 100* 112	Возможные моторные фланцы B14: Q 71	R 80	T 90	U 100 112		Выходной вал	Код передаточного числа
398	**3.52**	3	69	1.2	3.5	80	B					C	C			2821	стандартный ø25	01
320	**4.37**	3	86	1.0	3.1	90	B					C	C			2818		02
252	**5.55**	3	109	0.9	2.8	100	B					C	C			2813		03
220	**6.36**	2.2	92	1.0	2.3	95	B					C	C			1921		04
191	**7.33**	2.2	106	1.1	2.5	120	B					C	C			2812		05
177	**7.89**	2.2	114	1.1	2.3	120	B					C	C			1918		06
139	**10.06**	2.2	145	1.0	2.3	150	B					C	C			1913		08
120	**11.66**	1.5	114	1.5	2.3	174	B					C	C			1713		09
106	**13.26**	1.5	130	1.2	1.8	160	B					C	C			1912		10
102	**13.68**	1.5	134	1.1	1.6	144	B					C	C			1513	ø14	25
91	**15.37**	1.5	151	1.1	1.6	160	B					C	C			1712	ø16	11
86	**16.20**	1.5	159	0.9	1.3	138	B					C	C			1910	ø19	12
78	**18.04**	1.5	177	0.9	1.4	160	B					C	C			1512	ø20	23
74	**18.80**	1.1	135	1.0	1.1	138	B					C	C			1710	ø24	24
65	**21.54**	1.1	155	1.0	1.1	160	B					C	C			1312	На заказ	14
63	**22.29**	1.1	161	1.0	1.1	167	B					C	C			1013		15
53	**26.30**	0.75	129	1.1	0.80	138	B					C	C			1310		16
47.6	**29.40**	0.75	144	1.1	0.83	160	B					C	C			1012		17
39	**35.91**	0.55	129	1.1	0.59	138	B					C	C			1010		18
36.5	**38.37**	0.55	138	1.2	0.64	160	B					C	C			912		19
29.9	**46.86**	0.55	169	0.8	0.45	138	B					C	C			910		20
27.6	**50.67**	0.37	123	1.1	0.40	132	B					C	C			712		21
22.6	**61.88**	0.37	150	0.9	0.34	138	B					C	C			710		22

Для всех передаточных чисел динамический КПД равен **0,96**

* При монтаже P фланец двигателя может выходить за максимальные размеры лапы. При необходимости используйте фланец B14

Возможные моторные фланцы — B) **В комплект поставки входит проставка** — B) **По заказу возможен комплект без проставки** — C) **Положение отверстий моторного фланца**

Редукторы **402A** поставляются с синтетическим маслом, обеспечивающим смазку на весь период эксплуатации редуктора, техническое обслуживание не обязательно.

Тип синтетического масла и рекомендованное количество приведены в таблице 1.

Возможные радиальные и осевые нагрузки редуктора приведены в таблице 2.

Стандартная комплектация	Данные положения монтажа необходимо указывать в заказе или добавлять масло						
	B3	B6	B7	B8	V5	V6	V8
	0,25 Л	0,30 Л	0,40 Л	0,40 Л	0,40 Л	0,50 Л	Уточняйте отдельно
AGIP Telium VSF 320				**SHELL** Omala S4 WE 320			

табл. 1

РАДИАЛЬНЫЕ И ОСЕВЫЕ НАГРУЗКИ

Выходной вал

$$F_{eq} = F_R \cdot \frac{46}{X+21}$$

n_2	FA	FR	n_2	FA	FR	n_2	FA	FR
300	310	1550	**140**	406	2030	**70**	540	2700
250	330	1650	**120**	448	2240	**40**	600	3000
200	360	1800	**85**	480	2400	**15**	600	3000

Входной вал

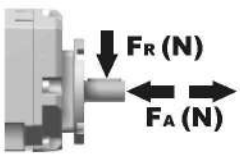

n_1	FA	FR
1400	240	1200
900	280	1400
500	340	1700

табл. 2

Вес редуктора		
	С фланцем	5,7 кг
	С лапами	5,9 кг

P402A**B1**... Лапы

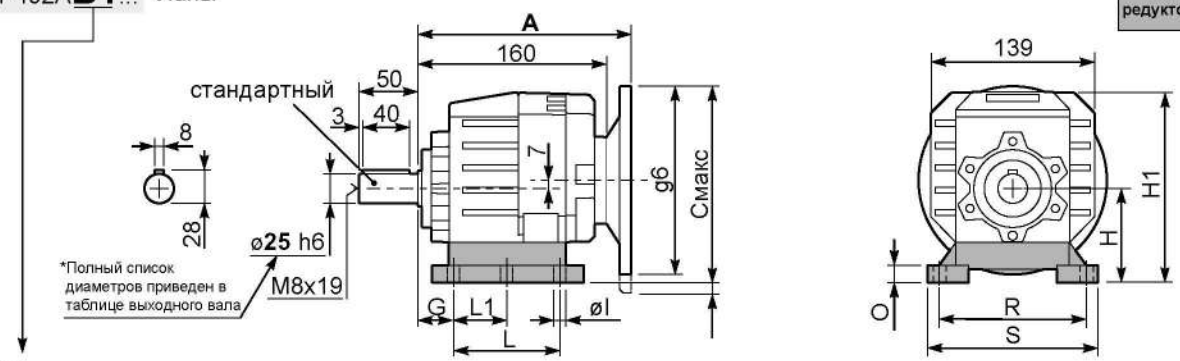

Лапы

Тип лап	Аналог	G	H	R	L	L1	S	H1	O	øl	S2 только для моторн.фланца		Макс. фланец B5	Артикул
B1	112	18	85	110	87	50	130	167	15	-	8 33	80/90B5 100/112B5	-	KC35.9.021
B2	212/3	18	100	130	107,5	60	155	182	17	11	18	100/112B5	-	KC40.9.025
S1	17	18	75	110	90÷110	50	145	155	15	9	18 43	80/90B5 100/112B5	-	KC40.9.022
S2	27	25	90	110	130	-	145	172	20	9	3 28	80/90B5 100/112B5	-	KC40.9.024
H2	022-223	25	100	110	115	-	145	182	20	9	18	100/112B5	-	KC40.9.026
M1	42/3	25	80	110÷120	85	-	145	162	15	9	13 38	80/90B5 100/112B5	-	KC40.9.023
L4	04	13	80	105	76	-	132	162	5	10	13 38	80/90B5 100/112B5	-	KC35.9.023LM
L5	05	16	100	125	90	-	150	182	6	12	18	100/112B5	-	KC40.9.027LM

A см. внизу страницы

Наиболее распространенные типы лап

P402A**-F**... Выходной фланец

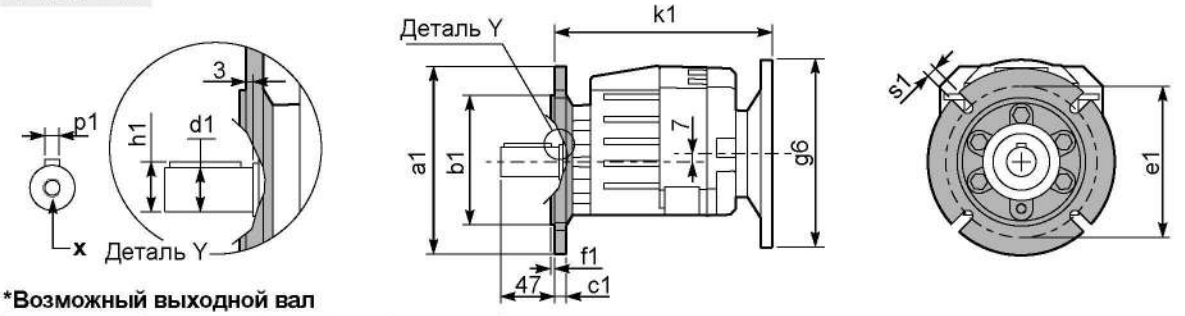

***Возможный выходной вал**

	Вал - d1	p1	h1	x
Стандартный	ø 25x50	8	28	M8x19
На заказ	ø 14x40	5	16	M5x13
	ø 16x40	5	18	M6x16
	ø 19x40	6	21,5	M6 6
	ø 20x40		22,5	
	ø 24x50	8	27	M8x19

Возможные выходные фланцы

a1 ø	b1	c1	e1	f1	s1	Артикул	
120	80	10	100	3	9	KC40.9.010	Комплектуется фланцем и лапами только по заказу. Совместимость уточняйте отдельно.
140	95	10	115	3	9	KC40.9.011	
160	110	10	130	3	9	KC40.9.012	
200	130	11	165	3,5	11	KC40.9.013	
250	180	11,5	215	3,5	14	KC40.9.014	

P402A**-N**... Базовое исполнение

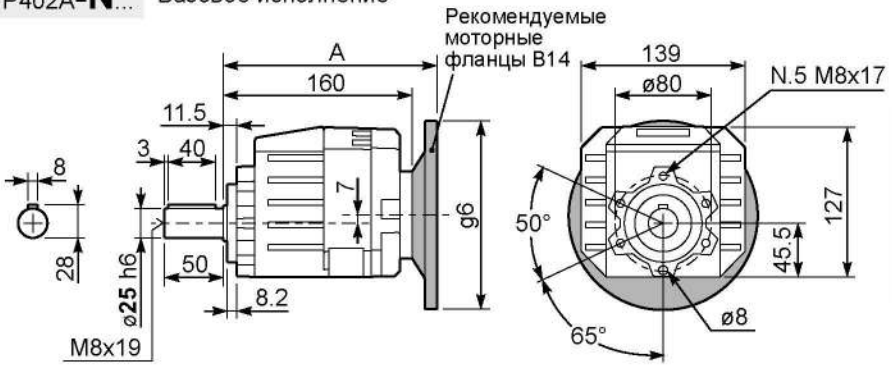

R402A**-N**... Входной вал

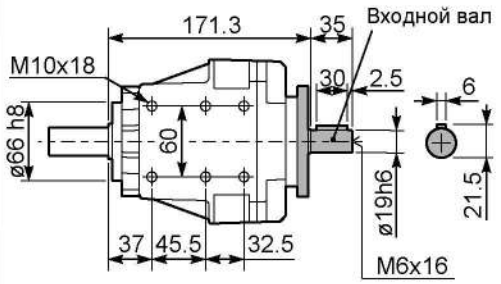

Моторные фланцы B5	A	C_{max}	g6	k1	Артикул
63 B5	180.5	177	140	183.5	K063.4.041
71 B5	178.5	187	160	181.5	K063.4.042
80/90 B5	180.5	207	200	183.5	K063.4.043
100/112 B5	196.5	232	250	199.5	KC40.4.043

Моторные фланцы B14	A	$C_{макс}$	g6	k1	Артикул
71 B14	178,5	142,5	105	181,5	K063.4.047
80 B14	179,5	150	120	182,5	K063.4.046
90 B14	180,5	160	140	183,5	K063.4.041
100/112 B14	196,5	170	160	199,5	KC40.4.041

▪ БЫСТРЫЙ ВЫБОР

Входная скорость $(n_1) = 1400$ мин$^{-1}$

Скорость на выходном валу n_2 [мин$^{-1}$]	Передаточное число i	Мощность двигателя P_{1M} [кВт]	Крутящий момент на выходе M_{2M} [Нм]	Сервис-фактор f.s.	Номинал. мощность P_{1R} [кВт]	Номинал. крутящий момент M_{2R} [Нм]	Возможные моторные фланцы B5 B 63	Возможные моторные фланцы B5 C 71	Возможные моторные фланцы B14 O 56	Возможные моторные фланцы B14 P 63	Возможные моторные фланцы B14 Q 71		Выходной вал ⌀	Код передаточного числа
36,5	**38,40**	0,37	90	1,9	0,72	175			C	C		171713	стандартный ⌀25	02
32,0	**43,69**	0,37	103	1,5	0,54	149			C	C		191712		03
27,6	**50,64**	0,37	119	1,3	0,50	160			C	C		171712		04
26,2	**53,36**	0,37	125	1,1	0,41	138			C	C		191710		05
22,9	**61,22**	0,37	144	1,1	0,41	160			C	C		191312		06
22,6	**61,90**	0,37	146	0,9	0,35	138			C	C		171710		07
19,7	**70,95**	0,37	167	1,0	0,36	160			C	C		131712	⌀14	08
19,1	**73,43**	0,37	172	1,0	0,38	175			C	C		101713	⌀16	09
18,8	**74,77**	0,25	118	1,2	0,29	138			C	C		191310	⌀19	10
16,1	**86,66**	0,25	138	1,0	0,25	138			C	C		131710	⌀20	11
14,5	**96,85**	0,25	154	1,0	0,26	160			C	C		101712	⌀24	12
13,6	**102,89**	0,25	163	1,1	0,28	180			C	C		101313	На заказ	13
11,1	**126,40**	0,25	200	0,8	0,20	160			C	C		91712		17
10,3	**135,69**	0,25	215	0,7	0,19	160			C	C		101312		15
8,5	**165,70**	0,12	126	1,1	0,13	138			C	C		101310		16
7,9	**177,09**	0,12	135	1,2	0,14	160			C	C		91312		18
6,5	**216,30**	0,12	164	0,8	0,10	138			C	C		91310		19

Для всех передаточных чисел динамический КПД равен **0,94**

Возможные моторные фланцы — B) В комплект поставки входит проставка — B) По заказу возможен комплект без проставки — C) Положение отверстий моторного фланца

Редукторы **403A** поставляются с синтетическим маслом, обеспечивающим смазку на весь период эксплуатации редуктора, техническое обслуживание не обязательно.

Тип синтетического масла и рекомендованное количество приведены в таблице 1.

Возможные радиальные и осевые нагрузки редуктора приведены в таблице 2.

Стандартная комплектация	Данные положения монтажа необходимо указывать в заказе или добавлять масло					
B3	B6	B7	B8	V5	V6	V8
0,30 Л	0,35 Л	0,45 Л	0,45 Л	0,45 Л	0,55 Л	Уточняйте отдельно
AGIP Telium VSF 320			**SHELL** Omala S4 WE 320			

табл. 1

РАДИАЛЬНЫЕ И ОСЕВЫЕ НАГРУЗКИ

Выходной вал

$$F_{eq} = F_R \cdot \frac{46}{X+21}$$

n_2	FA	FR	n_2	FA	FR	n_2	FA	FR
300	310	1550	**140**	406	2030	**70**	540	2700
250	330	1650	**120**	448	2240	**40**	600	3000
200	360	1800	**85**	480	2400	**15**	600	3000

Входной вал

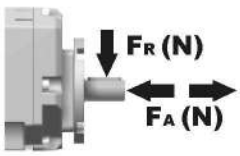

n_1	FA	FR
1400	140	700
900	160	800
500	190	950

табл. 2

Вес редуктора		
	С фланцем	6,1 кг
	С лапами	6,3 кг

P403A**B1**... Лапы

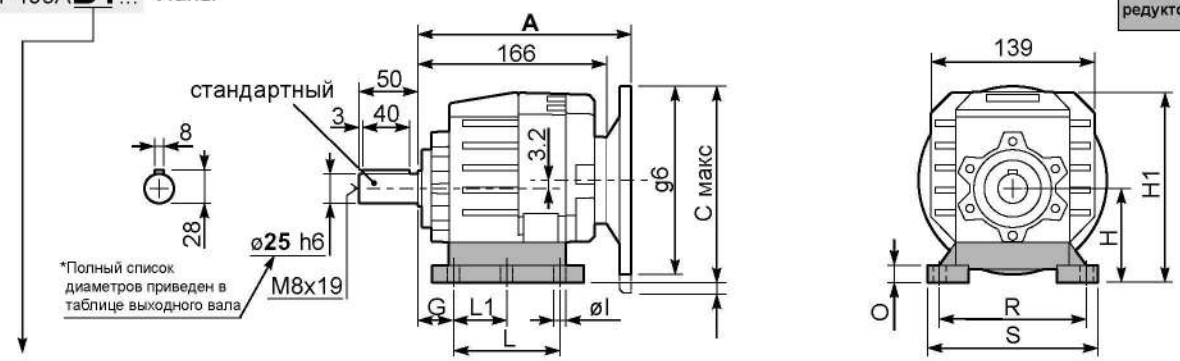

Лапы

Тип лап	Аналог	G	H	R	L	L1	S	H1	O	øl	S2 только для моторн.фланца	Макс. фланец B5	Артикул
B1	112	18	85	110	87	50	130	167	15	-	-	-	KC35.9.021
B2	212/3	18	100	130	107.5	60	155	182	17	11	-	-	KC40.9.025
S1	17	18	75	110	90÷110	50	145	155	15	9	2 80/90B5	-	KC40.9.022
S2	27	25	90	110	130	-	145	172	20	9	-	-	KC40.9.024
H2	022-223	25	100	110	115	-	145	182	20	9	-	-	KC40.9.026
M1	42/3	25	80	110÷120	85	-	145	162	15	9	-	-	KC40.9.023
L4	04	13	80	105	76	-	132	162	5	10	-	-	KC35.9.023LM
L5	05	16	100	125	90	-	150	182	6	12	-	-	KC40.9.027LM

A см. внизу страницы

Наиболее распространенные типы лап

P403A**-F**... Выходной фланец

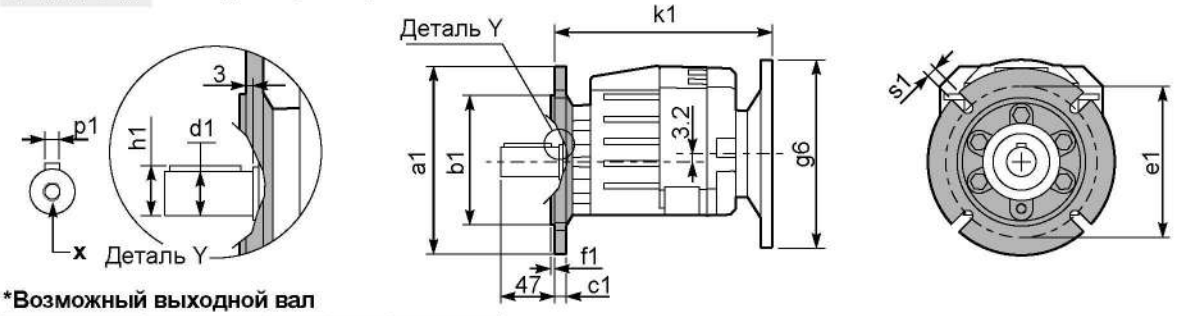

***Возможный выходной вал**

	Вал - d1	p1	h1	x
Стандартный	ø 25x50	8	28	M8x19
На заказ	ø 14x40	5	16	M5x13
	ø 16x40	5	18	M6x16
	ø 19x40	6	21,5	M6 6
	ø 20x40		22,5	8
	ø 24x50	8	27	M8x19

Возможные выходные фланцы

a1 ø	b1	c1	e1	f1	s1	Артикул	
120	80	10	100	3	9	KC40.9.010	Комплектуется фланцем и лапами только по заказу. Совместимость уточняйте отдельно.
140	95	10	115	3	9	KC40.9.011	
160	110	10	130	3	9	KC40.9.012	
200	130	11	165	3,5	11	KC40.9.013	
250	180	11,5	215	3,5	14	KC40.9.014	

P403A**-N**... Базовое исполнение

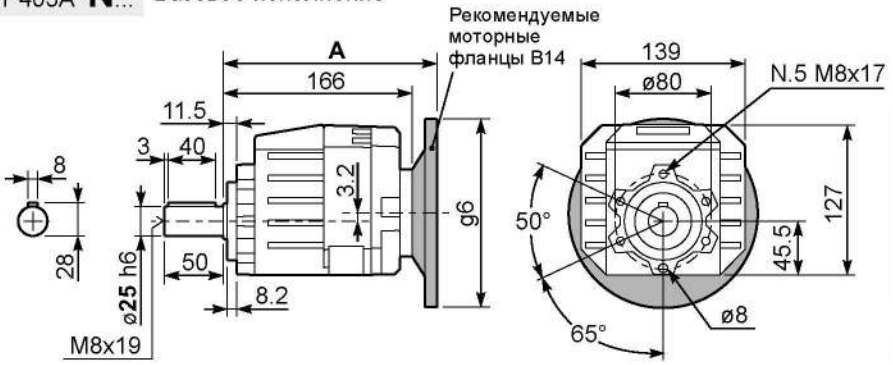

R403A**-N**... Входной вал

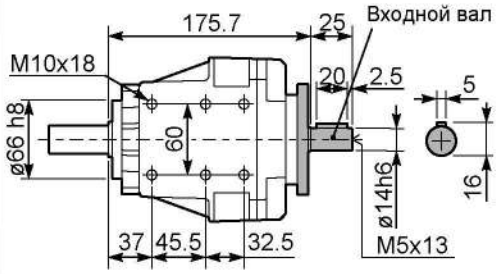

Моторные фланцы B5	A	$C_{макс}$	g6	k1	Артикул
63 B5	182,5	201,2	140	185,5	K050.4.041
71 B5	180,5	211,2	160	183,5	K050.4.042

Моторные фланцы B14	A	$C_{макс}$	g6	k1	Артикул
56 B14	186,5	170,2	80	189,5	KC40.4.049
63 B14	181,5	176,2	90	184,5	K050.4.047
71 B14	182	183,7	105	185	K050.4.045

▪ БЫСТРЫЙ ВЫБОР

Входная скорость $(n_1) = 1400$ мин$^{-1}$

Скорость на выходном валу n_2 [мин$^{-1}$]	Передаточное число i	Мощность двигателя P_{1M} [кВт]	Крутящий момент на выходе M_{2M} [Нм]	Сервис-фактор f.s.	Номинал. мощность P_{1R} [кВт]	Номинал. крутящий момент M_{2R} [Нм]	Возможные моторные фланцы B5 C 71	D 80	E 90	F 100* 112	G 132*	Возможные моторные фланцы B14 R 80	T 90	U 100 112	V 132		Выходной вал ø	Код передаточного числа
388	**3,61**	4	95	1,6	6,3	150	B									3018		01
331	**4,23**	4	111	1,5	6,1	170	B									3016		02
279	**5,01**	4	131	1,5	6,1	200	B									3014		03
231	**6,07**	4	159	1,6	6,3	250	B									3012		04
206	**6,81**	4	178	1,6	6,2	277	B									2018	**стандарт-**	05
176	**7,96**	4	209	1,4	5,8	300	B									2016	**ный**	06
148	**9,45**	4	248	1,2	4,9	304	B									2014	**ø28**	07
122	**11,43**	4	299	1,0	4,0	300	B									2012		08
99	**14,21**	3	279	0,9	2,8	265	B									2010	ø24	09
84	**16,62**	3	327	0,9	2,8	304	B									1314	ø25	10
70	**20,10**	2,2	290	1,0	2,3	300	B									1312	ø30	11
56	**24,98**	1,85	303	0,9	1,6	265	B									1310	ø35	12
47,6	**29,41**	1,5	289	1,1	1,6	304	B									814	На заказ	13
39,3	**35,58**	1,5	349	0,9	1,3	300	B									812		14
34,6	**40,50**	1,1	292	1,0	1,1	290	B									614		15
31,7	**44,22**	1,1	319	0,8	0,92	265	B									810		16
28,6	**49,00**	0,75	241	1,2	0,93	300	B									612		17
23,0	**60,90**	0,75	299	0,9	0,66	265	B									610		18

Для всех передаточных чисел динамический КПД равен **0,96**

* При монтаже P фланец двигателя может выходить за максимальные размеры лапы. При необходимости используйте фланец B14

Возможные моторные фланцы — B) **В комплект поставки входит проставка** — B) **По заказу возможен комплект без проставки** — C) **Положение отверстий моторного фланца**

Редукторы **452A** поставляются с синтетическим маслом, обеспечивающим смазку на весь период эксплуатации редуктора, техническое обслуживание не обязательно.

Тип синтетического масла и рекомендованное количество приведены в таблице 1.

Возможные радиальные и осевые нагрузки редуктора приведены в таблице 2.

Стандартная комплектация	Данные положения монтажа необходимо указывать в заказе или добавлять масло						
B3	B6	B7	B8	V5	V6	V8
0,31 Л	0,31 Л	0,31 Л	0,31 Л	0,31 Л	0,31 Л	Уточняйте отдельно
AGIP Telium VSF 320				**SHELL** Omala S4 WE 320		

табл. 1

РАДИАЛЬНЫЕ И ОСЕВЫЕ НАГРУЗКИ

Выходной вал

$$F_{eq} = F_R \cdot \frac{51}{X+21}$$

n_2	FA	FR	n_2	FA	FR	n_2	FA	FR
300	415	2070	**140**	540	2700	**70**	700	3510
250	430	2160	**120**	560	2790	**40**	810	4050
200	470	2340	**85**	630	3150	**15**	900	4500

Входной вал

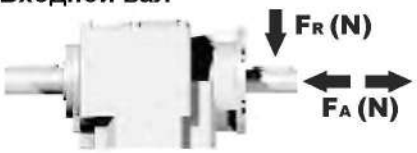

n_1	FA	FR
1400	400	2000
900	440	2200
500	440	2200

табл. 2

Вес редуктора		
	С фланцем	8,7 кг
	С лапами	8,9 кг

P452A**B1**... Лапы

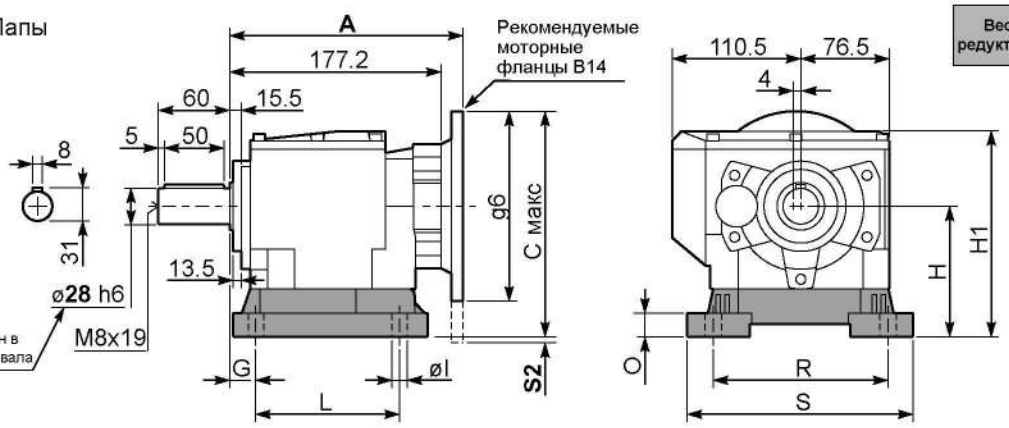

Лапы

Тип лап	Аналог	G	H	R	L	S	H1	O	øl	S2 только для моторн.фланца	Макс. фланец B5	Артикул
B3	312/3	18	110	160	130	190	162	20	11	15 100/112B5 40 132B5	-	KC50.9.024
B4	30/35	20	130	180	149,5	216	182	18	14	20 132B5	-	KC60.9.024
S4	47-57	30	115	135	165	170	167	24	13,5	-	80/90B5	KC50.9.022
H3	023-233	30	130	135	135	185	231,5	25	14	20 132B5	-	KC50.9.025
M2	52/3	30	110	135÷150	100	190	162	18	11	15 100/112B5 40 132B5	-	KC50.9.023
L6	06	19	125	160	106	205	177	8	14	25 132B5	-	KC50.9.026LM
E2	2202/3	13	100	135	192	164	152	6	14	-	71B5	KC50.9.027LM
P4	142	35	142	130	145	160	194	8	14	8 132B5	-	KC50.9.028LM

A см. внизу страницы

Наиболее распространенные типы лап

P452A-**F**... Выходной фланец

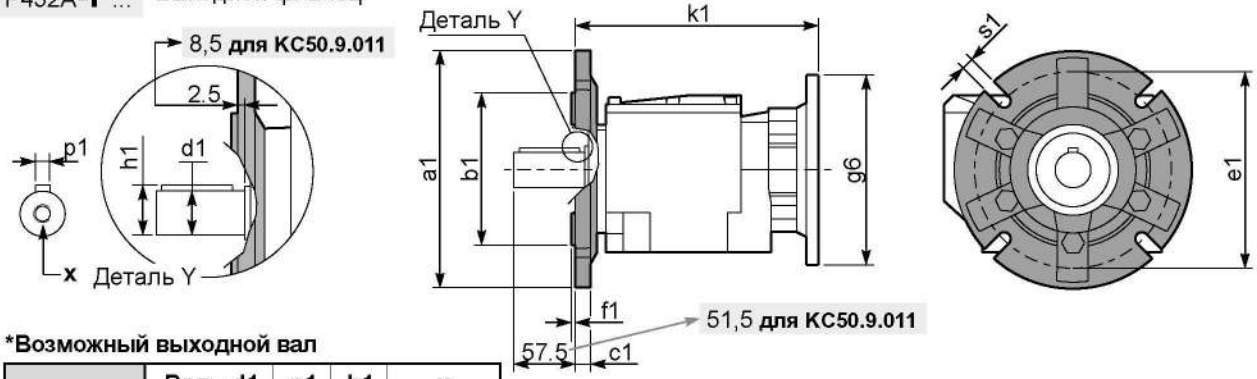

***Возможный выходной вал**

	Вал - d1	p1	h1	x
Стандартный	ø 28x60	8	31	M8x19
На заказ	ø 24x50	8	27	M8x19
	ø 25x50	8	28	M8x19
	ø 30x60	8	33	M10x22
	ø 35x60	10	38	M10x22

Возможные выходные фланцы

a1 ø	b1	c1	e1	f1	s1	Артикул	
160	110	14	130	3,5	9	KC50.9.011	Комплектуется фланцем и лапами только по заказу. Совместимость уточняйте отдельно.
200	130	13	165	3,5	11	KC50.9.012	
250	180	15,5	215	4	14	KC50.9.013	

P452A-**N**... Базовое исполнение

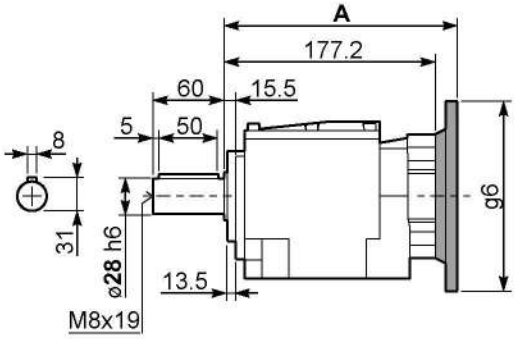

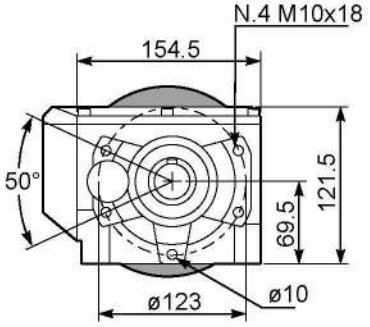

R452A-**N**... Входной вал

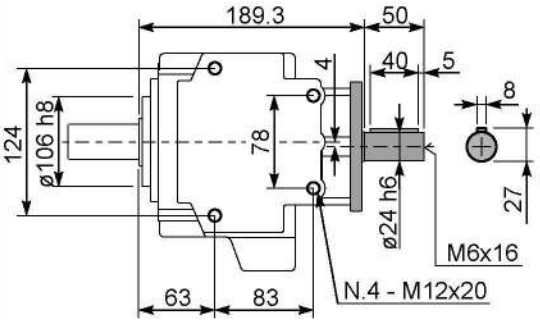

Моторные фланцы B5	A	C_{max}	g6	k1	Артикул	k1 для KC50.9.011
71 B5	195.7	222	160	198.2	KC023.4.041	204.2
80/90 B5	197.7	242	200	200.2	KC023.4.042	206.2
100/112 B5	203.7	267	250	206.2	KC023.4.043	212.2
132 B5	225.2	292	300	227.7	KC50.4.043	233.7

Моторные фланцы B14	A	$C_{макс}$	g6	k1	Артикул	k1 для KC50.9.011
80 B14	195,7	202	120	198,2	KC085.4.046	204,2
90 B14	195,7	212	140	198,2	KC085.4.045	204,2
100/112 B14	206,7	222	160	209,2	KC085.4.047	215,2
132 B14	225,2	242	200	227,7	KC50.4.041	233,7

▪ БЫСТРЫЙ ВЫБОР

Входная скорость (n_1) = 1400 мин$^{-1}$

Скорость на выходном валу n_2 [мин$^{-1}$]	Передаточное число i	Мощность двигателя P_{1M} [кВт]	Крутящий момент на выходе M_{2M} [Нм]	Сервис-фактор f.s.	Номинал. мощность P_{1R} [кВт]	Номинал. крутящий момент M_{2R} [Нм]	Возможные моторные фланцы B5: C 71	D 80	E 90	F 100* 112	G 132*	Возможные моторные фланцы B14: R 80	T 90	U 100 112	V 132		Выходной вал ø	Код передаточного числа
388	**3,61**	5,5	130	1,2	6,3	150	B									3018	стандартный ø30	01
331	**4,23**	5,5	152	1,1	6,1	170	B									3016		02
279	**5,01**	5,5	180	1,1	6,1	200	B									3014		03
231	**6,07**	5,5	219	1,1	6,3	250	B									3012		04
206	**6,81**	5,5	245	1,2	6,7	300	B									2018		05
176	**7,96**	5,5	287	1,2	6,3	330	B									2016		07
148	**9,45**	5,5	340	1,0	5,7	354	B									2014		08
122	**11,43**	4	299	1,1	4,4	326	B									2012		09
99	**14,21**	3	279	0,9	2,7	250	B									2010		10
84	**16,62**	3	327	1,1	3,3	354	B									1314	ø24	11
70	**20,10**	2,2	290	1,1	2,5	326	B									1312	ø25	12
57	**24,61**	2,2	354	0,9	2,0	326	B									1112	ø28	20
56	**24,98**	1,5	245	1,0	1,5	250	B									1310	ø35	13
47,6	**29,41**	1,5	289	1,2	1,8	354	B									814	На заказ	14
39,3	**35,58**	1,5	349	0,9	1,4	326	B									812		15
34,6	**40,50**	1,1	292	1,0	1,1	295	B									614		16
31,7	**44,23**	1,1	319	0,8	0,86	250	B									810		17
28,6	**49,00**	1,1	353	0,9	1,0	326	B									612		18
23,0	**60,90**	0,75	299	0,8	0,63	250	B									610		19

Для всех передаточных чисел динамический КПД равен **0,96**

* При монтаже P фланец двигателя может выходить за максимальные размеры лапы. При необходимости используйте фланец B14

Возможные моторные фланцы | B) **В комплект поставки входит проставка** | B) **По заказу возможен комплект без проставки** | C) **Положение отверстий моторного фланца**

Редукторы **502A** поставляются с синтетическим маслом, обеспечивающим смазку на весь период эксплуатации редуктора, техническое обслуживание не обязательно.

Тип синтетического масла и рекомендованное количество приведены в таблице 1.

Возможные радиальные и осевые нагрузки редуктора приведены в таблице 2.

Стандартная комплектация	Данные положения монтажа необходимо указывать в заказе или добавлять масло					
B3	B6	B7	B8	V5	V6	V8
0,45 Л	0,55 Л	1,00 Л	1,10 Л	1,10 Л	1,15 Л	Уточняйте отдельно
AGIP Telium VSF 320			**SHELL** Omala S4 WE 320			

табл. 1

РАДИАЛЬНЫЕ И ОСЕВЫЕ НАГРУЗКИ

Выходной вал

$$F_{eq} = F_R \cdot \frac{54}{X+24}$$

n_2	FA	FR	n_2	FA	FR	n_2	FA	FR
300	460	2300	**140**	600	3000	**70**	780	3900
250	480	2400	**120**	620	3100	**40**	900	4500
200	520	2600	**85**	700	3500	**15**	1000	5000

Входной вал

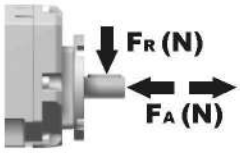

n_1	FA	FR
1400	400	2000
900	440	2200
500	440	2200

табл. 2

Вес редуктора		
	С фланцем	11,7 кг
	С лапами	11,9 кг

P502A**B1**... Лапы

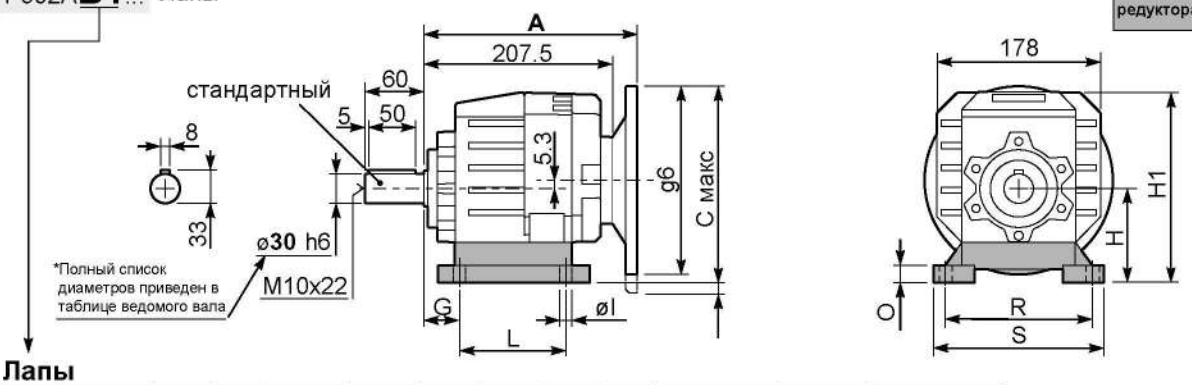

Лапы

Тип лап	Аналог	G	H	R	L	S	H1	O	øl	S2 только для моторн.фланца	Макс. фланец B5	Код компл.
B3	312/3	18	110	160	130	190	211,5	20	11	10 100/112B5 35 132B5	-	KC50.9.024
B4	30/35	20	130	180	149,5	216	231,5	18	14	15 132B5	-	KC60.9.024
S4	47-57	30	115	135	165	170	216,5	24	13.5	5 100/112B5 30 132B5	-	KC50.9.022
H3	023-233	30	130	135	135	185	231,5	25	14	15 132B5	-	KC50.9.025
M2	52/3	30	110	135÷150	100	190	226,5	18	11	10 100/112B5 35 132B5	-	KC50.9.023
L6	06	19	125	160	106	205	201,5	8	14	20 132B5	-	KC50.9.026LM
E2	2202/3	13	100	135	192	164	201,5	6	14	20 100/112B5 45 132B5	-	KC50.9.027LM
P4	142	35	142	130	145	160	243,5	8	14	3 132B5	-	KC50.9.028LM

А см. внизу страницы

Наиболее распространенные типы лап

4

P502A-**F**... Выходной фланец

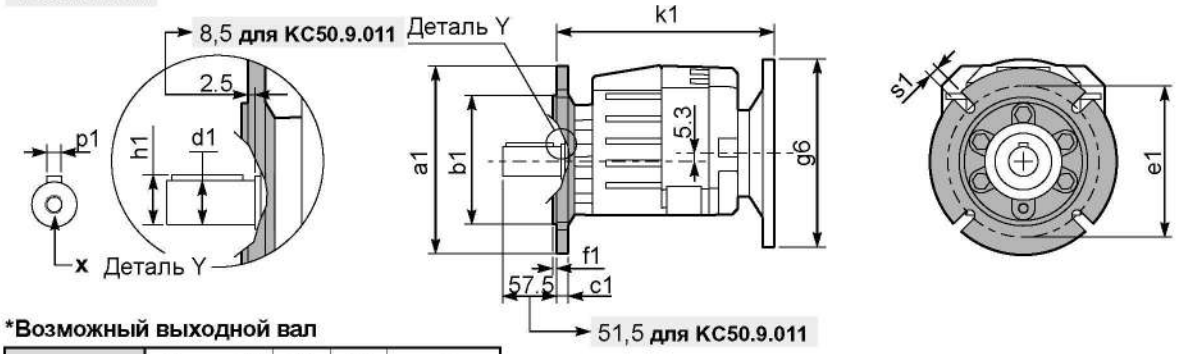

***Возможный выходной вал**

	Вал - d1	p1	h1	x
Стандартный	ø 30x60	8	33	M10x22
На заказ	ø 24x50	8	27	M8x19
	ø 25x50	8	28	M8x19
	ø 28x60	8	31	M8x19
	ø 35x60	10	38	M10x22

Возможные выходные фланцы

a1 ø	b1	c1	e1	f1	s1	Артикул	
160	110	14	130	3,5	9	KC50.9.011	Комплектуется фланцем и лапами только по заказу. Совместимость уточняйте отдельно.
200	130	13	165	3,5	11	KC50.9.012	
250	180	15,5	215	4	14	KC50.9.013	

P502A-**N**... Базовое исполнение

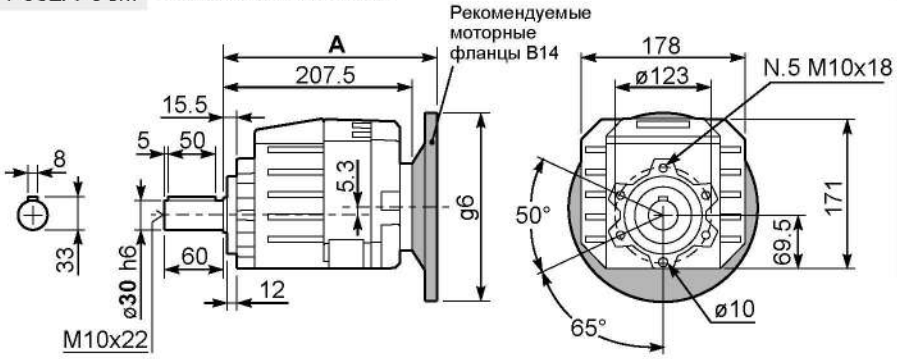

R502A-**N**... Входной вал

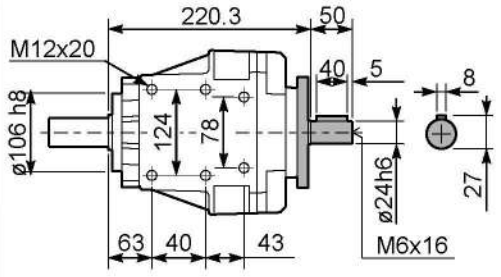

Моторные фланцы B5	A	C_{max}	g6	k1	Артикул	k1 для KC50.9.011
71 B5	226	227.3	160	228.5	KC023.4.041	234.5
80/90 B5	228	247.3	200	230.5	KC023.4.042	236.5
100/112 B5	234	272.3	250	236.5	KC023.4.043	242.5
132 B5	257	297.3	300	264	KC50.4.043	265.5

Моторные фланцы B14	A	$C_{макс}$	g6	k1	Артикул	k1 для KC50.9.011
80 B14	226	207,3	120	228,5	KC085.4.046	234,5
90 B14	226	217,3	140	228,5	KC085.4.045	234,5
100/112 B14	240,7	227,3	160	243,2	KC085.4.047	249,2
132 B14	261,5	247	200	264	KC50.4.041	270

▪ БЫСТРЫЙ ВЫБОР

Входная скорость (n_1) = 1400 мин$^{-1}$

Скорость на выходном валу n_2 [мин$^{-1}$]	Передаточное число i	Мощность двигателя P_{1M} [кВт]	Крутящий момент на выходе M_{2M} [Нм]	Сервис-фактор f.s.	Номинал. мощность P_{1R} [кВт]	Номинал. крутящий момент M_{2R} [Нм]	Возможные моторные фланцы B5: B 63	C 71	D 80	E 90	Возможные моторные фланцы B14: Q 71	R 80	T 90		Выходной вал ø	Код передаточного числа
35,2	**39,79**	1,1	278	1,3	1,5	373	B				C	C		191316	стандартный ø30	01
29,6	**47,22**	1,1	330	1,1	1,2	354	B				C	C		191314		02
25,6	**54,73**	1,1	382	0,9	1,0	354	B				C	C		171314		03
21,1	**66,22**	0,75	315	1,0	0,78	326	B				C	C		171312		04
18,3	**76,69**	0,75	365	1,0	0,73	354	B				C	C		131314		05
16,7	**83,59**	0,55	292	1,2	0,67	354	B				C	C		190814		06
15,1	**92,78**	0,55	324	1,0	0,55	326	B				C	C		131312		07
13,4	**104,67**	0,55	365	1,0	0,53	354	B				C	C		101314		08
11,9	**117,22**	0,37	275	1,2	0,44	326	B				C	C		170812	ø24	09
11,1	**126,65**	0,37	297	1,1	0,41	326	B				C	C		101312	ø25	10
10,2	**136,62**	0,37	321	1,1	0,41	354	B				C	C		91314	ø28	11
8,5	**165,29**	0,25	262	1,2	0,31	326	B				C	C		91312	ø35	12
7,8	**180,40**	0,25	286	1,2	0,31	354	B				C	C		71314	На заказ	13
6,4	**218,26**	0,25	346	0,9	0,24	326	B				C	C		71312		14
5,8	**241,82**	0,25	384	0,9	0,23	354	B				C	C		90814		15
4,8	**292,57**	0,18	334	1,0	0,18	326	B				C	C		90812		16
4,4	**319,32**	0,18	365	1,0	0,17	354	B				C	C		70814		17
3,6	**386,33**	0,18	441	0,7	0,13	326	B				C	C		70812		18
2,9	**480,16**	0,18	548	0,5	0,08	250	B				C	C		70810		19

Для всех передаточных чисел динамический КПД равен **0,93**

Возможные моторные фланцы

B) В комплект поставки входит проставка

B) По заказу возможен комплект без проставки

C) Положение отверстий моторного фланца

Редукторы **503A** поставляются с синтетическим маслом, обеспечивающим смазку на весь период эксплуатации редуктора, техническое обслуживание не обязательно.

Тип синтетического масла и рекомендованное количество приведены в таблице 1.

Возможные радиальные и осевые нагрузки редуктора приведены в таблице 2.

Стандартная комплектация	Данные положения монтажа необходимо указывать в заказе или добавлять масло						
							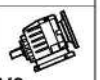
B3	**B6**	**B7**	**B8**	**V5**	**V6**	**V8**	
0,75 Л	0,75 Л	1,05 Л	1,15 Л	1,20 Л	1,20 Л	Уточняйте отдельно	
AGIP Telium VSF 320				**SHELL** Omala S4 WE 320			

табл. 1

РАДИАЛЬНЫЕ И ОСЕВЫЕ НАГРУЗКИ

Выходной вал

$$F_{eq} = F_R \cdot \frac{54}{X+24}$$

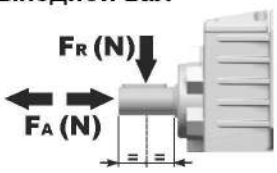

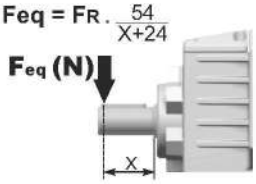

n_2	FA	FR	n_2	FA	FR	n_2	FA	FR
300	460	2300	**140**	600	3000	**70**	780	3900
250	480	2400	**120**	620	3100	**40**	900	4500
200	520	2600	**85**	700	3500	**15**	1000	5000

Входной вал

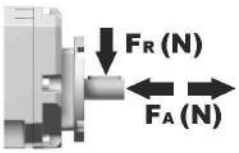

n_1	FA	FR
1400	400	2000
900	440	2200
500	440	2200

табл. 2

Вес редуктора		
	С фланцем	11,97 кг
	С лапами	12,1 кг

P503A**B1**... Лапы

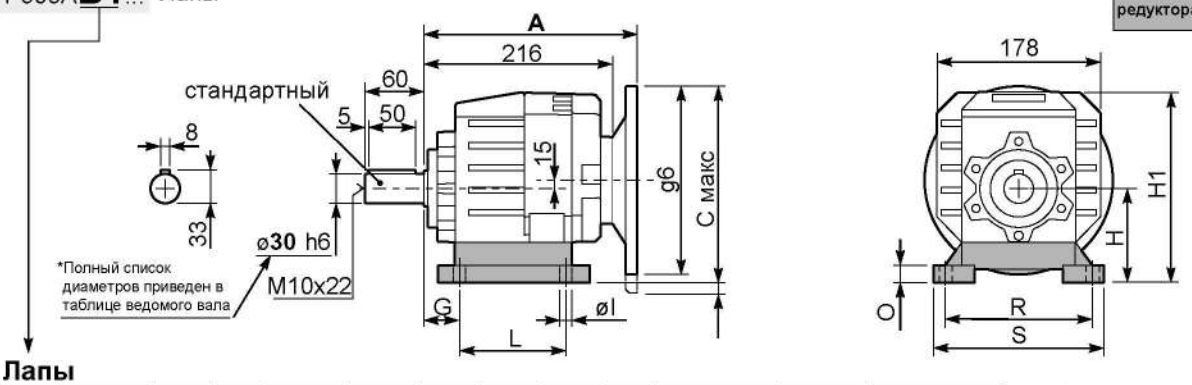

Лапы

Тип лап	Аналог	G	H	R	L	S	H1	O	øl	S2 только для моторн.фланца	Макс. фланец B5	Артикул
B3	312/3	18	110	160	130	190	211,5	20	11	-	-	KC50.9.024
B4	30/35	20	130	180	149,5	216	231,5	18	14	-	-	KC60.9.024
S4	47-57	30	115	135	165	170	216,5	24	13.5	-	-	KC50.9.022
H3	023-233	30	130	135	135	185	231,5	25	14	-	-	KC50.9.025
M2	52/3	30	110	135÷150	100	190	226,5	18	11	-	-	KC50.9.023
L6	06	19	125	160	106	205	201,5	8	14	-	-	KC50.9.026LM
E2	2202/3	13	100	135	192	164	201,5	6	14	-	-	KC50.9.027LM
P4	142	35	142	130	145	160	243,5	8	14	-	-	KC50.9.028LM

A см. внизу страницы

Наиболее распространенные типы лап

P503A**-F**... Выходной фланец

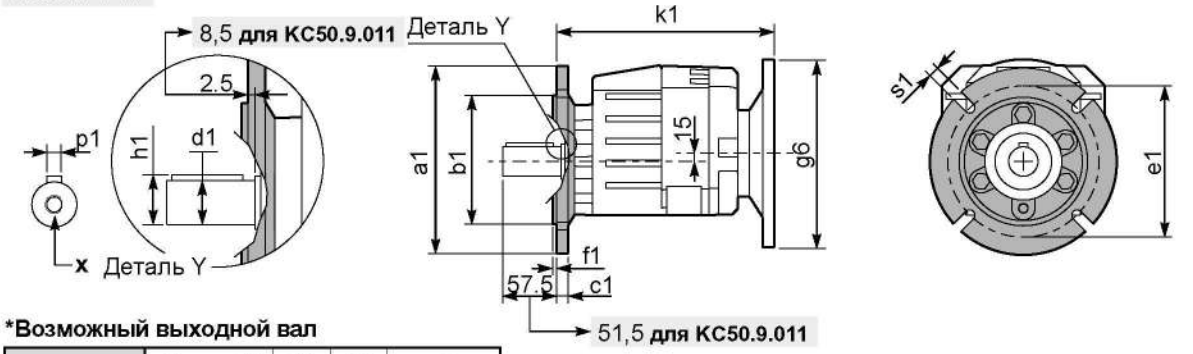

***Возможный выходной вал**

	Вал - d1	p1	h1	x
Стандартный	ø 30x60	8	33	M10x22
На заказ	ø 24x50	8	27	M8x19
	ø 25x50	8	28	M8x19
	ø 28x60	8	31	M8x19
	ø 35x60	10	38	M10x22

Возможные выходные фланцы

a1 ø	b1	c1	e1	f1	s1	Артикул	
160	110	14	130	3,5	9	KC50.9.011	Комплектуется фланцем и лапами только по заказу. Совместимость уточняйте отдельно.
200	130	13	165	3,5	11	KC50.9.012	
250	180	15,5	215	4	14	KC50.9.013	

P503A**-N**... Базовое исполнение

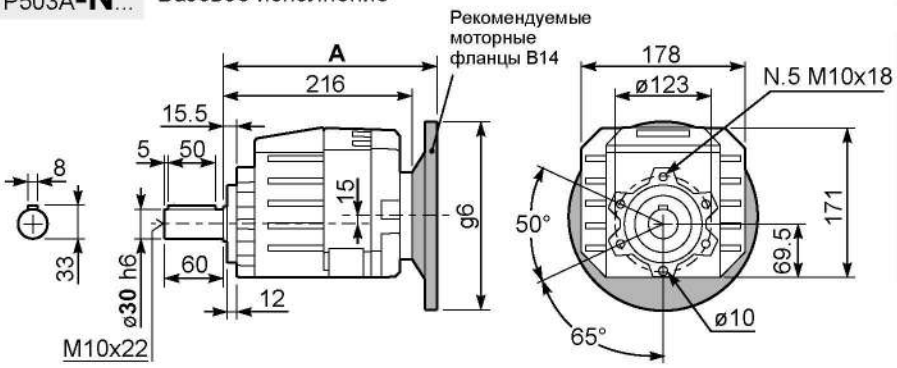

R503A**-N**... Входной вал

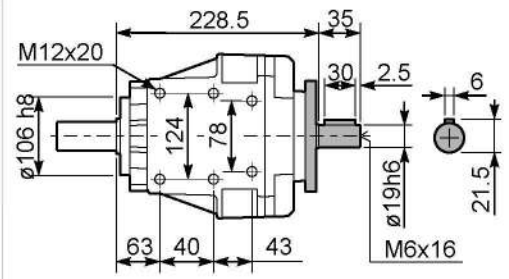

Моторные фланцы B5	A	$C_{макс}$	g6	k1	Артикул	k1 для KC50.9.011
63 B5	236,5	227	140	239	K063.4.041	245
71 B5	234,5	237	160	237	K063.4.042	243
80/90 B5	236,5	257	200	239	K063.4.043	245

Моторные фланцы B14	A	$C_{макс}$	g6	k1	Артикул	k1 для KC50.9.011
71 B14	234,5	209,5	105	237	K063.4.047	243
80 B14	235,5	217	120	238	K063.4.046	244
90 B14	236,5	227	140	239	K063.4.041	245

▪ БЫСТРЫЙ ВЫБОР

Входная скорость $(n_1) = 1400$ мин$^{-1}$

Скорость на выходном валу n_2 [мин$^{-1}$]	Передаточное число i	Мощность двигателя P_{1M} [кВт]	Крутящий момент на выходе M_{2M} [Нм]	Сервис-фактор f.s.	Номинал. мощность P_{1R} [кВт]	Номинал. крутящий момент M_{2R} [Нм]	Возможные моторные фланцы B5 C 71	D 80	E 90	F 100 112	G 132*	Возможные моторные фланцы B14 R 80	T 90	U 100 112	V 132		Выходной вал	Код передаточного числа
388	**3.61**	7.5	171	1.1	7.6	180	B									3018	стандартный ø35	01
331	**4.23**	7.5	200	1.1	8.0	220	B									3016		02
279	**5.01**	7.5	238	1.1	7.9	260	B									3014		03
231	**6.07**	7.5	288	1.0	7.6	300	B									3012		04
206	**6.81**	7.5	323	1.1	7.9	350	B									2018		05
176	**7.96**	7.5	378	1.0	7.1	370	B									2016		07
148	**9.45**	5.5	331	1.2	6.5	400	B									2014		08
122	**11.43**	5.5	401	1.0	5.5	415	B									2012		09
100	**14.00**	4	359	1.2	4.7	435	B									1316	ø28	10
84	**16.62**	4	426	1.2	4.7	515	B									1314	ø30	11
70	**20.10**	4	515	1.0	4.0	520	B									1312	ø38	12
57	**24.61**	3	475	1.1	3.2	520	B									1112	ø40	20
47.6	**29.41**	2.2	418	1.1	2.3	450	B									814	На заказ	14
39.3	**35.58**	1.85	431	1.2	2.2	520	B									812		15
34.6	**40.50**	1.1	290	1.1	1.2	320	B									614		16
31.7	**44.23**	1.5	433	0.9	1.4	400	B									810		17
28.6	**49.00**	1.1	351	1.1	1.2	400	B									612		18
23.0	**60.90**	1.1	436	0.9	1.0	400	B									610		19

Для всех передаточных чисел динамический КПД равен **0,96**

Возможные моторные фланцы B) **В комплект поставки входит проставка** B) **По заказу возможен комплект без проставки** C) **Положение отверстий моторного фланца**

Редукторы **602A** поставляются с синтетическим маслом, обеспечивающим смазку на весь период эксплуатации редуктора, техническое обслуживание не обязательно.

Тип синтетического масла и рекомендованное количество приведены в таблице 1.

Возможные радиальные и осевые нагрузки редуктора приведены в таблице 2.

Стандартная комплектация	Данные положения монтажа необходимо указывать в заказе или добавлять масло					
B3	B6	B7	B8	V5	V6	V8
0,55 Л	0,85 Л	1,10 Л	1,20 Л	1,20 Л	1,25 Л	Уточняйте отдельно
AGIP Telium VSF 320			**SHELL** Omala S4 WE 320			

табл. 1

РАДИАЛЬНЫЕ И ОСЕВЫЕ НАГРУЗКИ

Выходной вал

$$F_{eq} = F_R \cdot \frac{60.5}{X+25.5}$$

n_2	FA	FR	n_2	FA	FR	n_2	FA	FR
300	560	2800	**140**	740	3700	**70**	890	4200
250	600	3000	**120**	760	3800	**40**	1160	5800
200	640	3200	**85**	840	4000	**15**	1300	6500

Входной вал

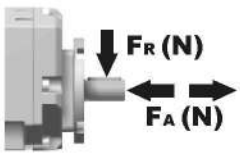

n_1	FA	FR
1400	450	2250
900	500	2500
500	600	3000

табл. 2

Вес редуктора		
	С фланцем	14,1 кг
	С лапами	14,5 кг

P602A**B1**... Лапы

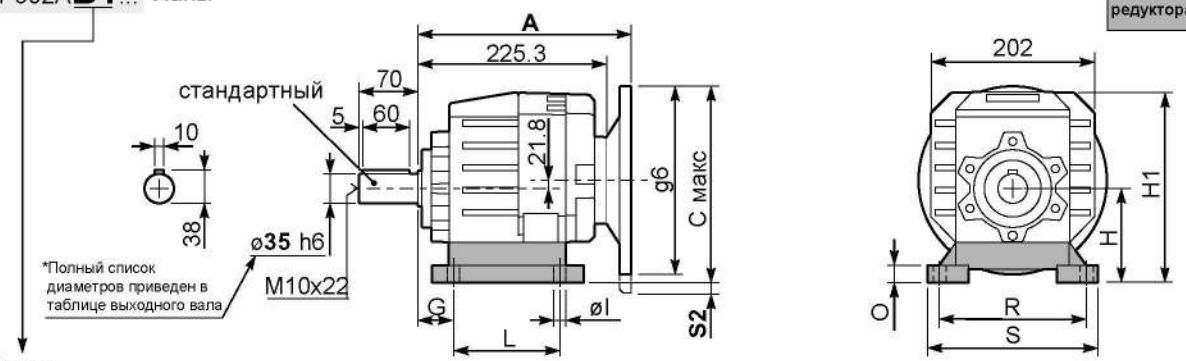

Лапы

Тип лап	Аналог	G	H	R	L	S	H1	O	øl	S2 только для моторн.фланца	Макс. фланец B5	Артикул
B4	412/3	20	130	180	149.5	216	233	18	14	-	-	KC60.9.024
S4	47-57	30	115	135	165	170	218	24	13.5	13 132B5	-	KC50.9.022
B3	-	20	110	160	130	190	213	20	11	-	80B14	KC50.9.024
S7	77	35	140	170	205	204	243	8	14	-	-	KC60.9.029LM
H4	024-243	35	155	170	150	225	258	30	14	-	-	KC60.9.025
L6	06	19	125	160	106	205	228	8	14	3 132B5	-	KC50.9.026LM
E3	2302/3	19.5	125	170	240	205	228	8	14	-	100/112B5	KC60.9.026LM
P6	162	40	162	160	205	200	265	8	14	-	-	KC60.9.027LM
B5	352/3	23.5	115	170	130	205	218	8	14	13 132B5	-	KC60.9.021LM

A см. внизу страницы

Наиболее распространенные типы лап

P602A**-F**... Выходной фланец

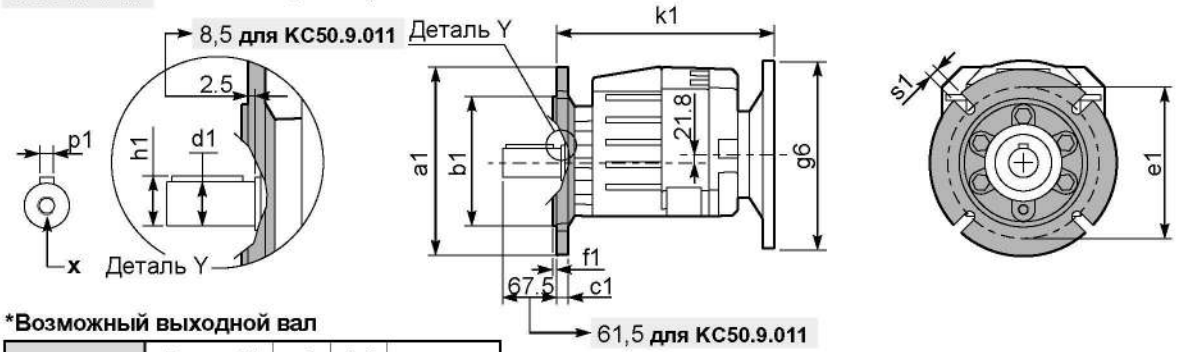

***Возможный выходной вал**

	Вал - d1	p1	h1	x
Стандартный	ø 35x70	10	38	M10x22
На заказ	ø 28x60	8	31	M8x20
	ø 30x60	8	33	M10x22
	ø 38x70	10	41	M10x25
	ø 40x80	12	43	M12x28

Возможные выходные фланцы

a1 ø	b1	c1	e1	f1	s1	Артикул	
160	110	14	130	3,5	9	KC50.9.011	Комплектуется фланцем и лапами только по заказу. Совместимость уточняйте отдельно.
200	130	13	165	3,5	11	KC50.9.012	
250	180	15,5	215	4	14	KC50.9.013	

P602A**-N**... Базовое исполнение

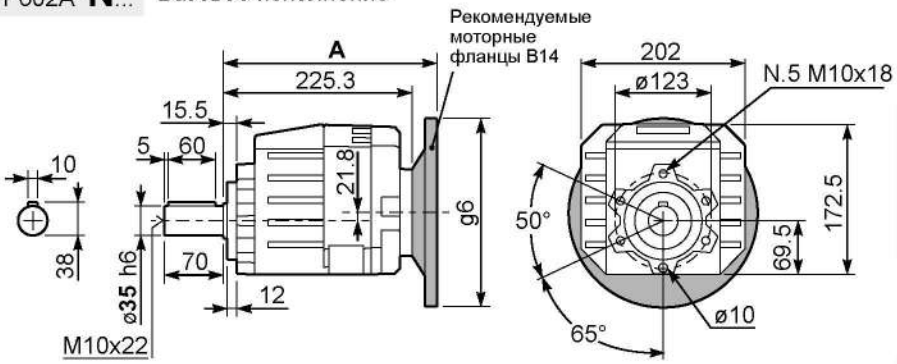

R602A**-N**... Входной вал

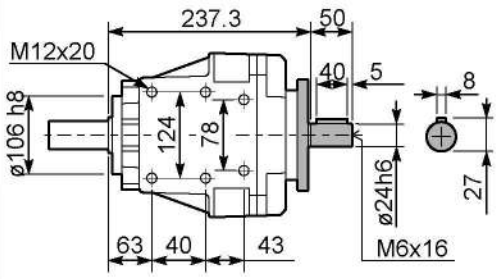

Моторные фланцы B5	A	C_{max}	g6	k1	Артикул	k1 для KC50.9.011
71 B5	243.8	263.8	160	246.3	KC023.4.041	252.3
80/90 B5	245.8	283.8	200	248.3	KC023.4.042	254.3
100/112 B5	251.8	308.8	250	254.3	KC023.4.043	260.3
132 B5	274	333.8	300	282	KC50.4.043	282.5

Моторные фланцы B14	A	$C_{макс}$	g6	k1	Артикул	k1 для KC50.9.011
80 B14	243,8	243,8	120	246,3	KC085.4.046	252,3
90 B14	243,8	253,8	140	246,3	KC085.4.045	252,3
100/112 B14	258,5	263,8	160	261	KC085.4.047	267
132 B14	279,5	283,8	200	282	KC50.4.041	288

▪ БЫСТРЫЙ ВЫБОР

Входная скорость $(n_1) = 1400$ мин$^{-1}$

Скорость на выходном валу n_2 [мин$^{-1}$]	Передаточное число i	Мощность двигателя P_{1M} [кВт]	Крутящий момент на выходе M_{2M} [Нм]	Сервис-фактор f.s.	Номинал. мощность P_{1R} [кВт]	Номинал. крутящий момент M_{2R} [Нм]	Возможные моторные фланцы B5: B 63	C 71	D 80	E 90	Возможные моторные фланцы B14: Q 71	R 80	T 90		Выходной вал	Код передаточного числа
35.2	**39.79**	1.5	382	1.1	1.7	434	B				C	C		191316	стандартный ø35	05
29.6	**47.22**	1.5	453	1.1	1.7	515	B				C	C		191314		06
25.6	**54.73**	1.5	525	1.0	1.5	515	B				C	C		171314		07
24.5	**57.13**	1.5	548	0.9	1.4	520	B				C	C		191312		08
21.1	**66.22**	1.1	464	1.1	1.2	520	B				C	C		171312		09
19.7	**71.01**	1.1	498	0.9	0.96	435	B				C	C		191310		10
18.3	**76.69**	1.1	538	1.0	1.0	515	B				C	C		131314		11
17.0	**82.30**	0.75	396	1.1	0.82	435	B				C	C		171310		12
16.7	**83.59**	0.75	402	1.1	0.82	440	B				C	C		190814		13
15.1	**92.78**	0.75	446	1.2	0.87	520	B				C	C		131312		14
13.4	**104.68**	0.75	503	1.0	0.77	515	B				C	C		101314	ø28	15
11.9	**117.22**	0.75	564	0.9	0.69	520	B				C	C		170812	ø30	16
11.1	**126.65**	0.55	449	1.2	0.64	520	B				C	C		101312	ø38	17
10.3	**135.74**	0.55	482	0.9	0.51	440	B				C	C		130814	ø40	18
9.6	**145.68**	0.37	346	1.3	0.47	435	B				C	C		170810	На заказ	19
8.9	**157.40**	0.37	373	1.2	0.43	435	B				C	C		101310		20
8.5	**165.29**	0.37	392	1.3	0.49	520	B				C	C		91312		21
7.6	**185.29**	0.37	439	1.0	0.37	440	B				C	C		100814		22
6.8	**205.43**	0.37	487	0.9	0.33	435	B				C	C		91310		23
6.2	**224.18**	0.37	532	1.0	0.36	520	B				C	C		100812		24
5.8	**241.82**	0.25	387	1.1	0.28	440	B				C	C		90814		25
5.0	**278.62**	0.25	446	1.0	0.24	435	B				C	C		100810		26
4.8	**292.57**	0.25	468	1.1	0.28	520	B				C	C		90812		27
3.9	**363.63**	0.18	445	1.0	0.19	435	B				C	C		90810		28

Для всех передаточных чисел динамический КПД равен **0,93**

Возможные моторные фланцы — B) В комплект поставки входит проставка — B) По заказу возможен комплект без проставки — C) Положение отверстий моторного фланца

Редукторы **603A** поставляются с синтетическим маслом, обеспечивающим смазку на весь период эксплуатации редуктора, техническое обслуживание не обязательно.

Тип синтетического масла и рекомендованное количество приведены в таблице 1.

Возможные радиальные и осевые нагрузки редуктора приведены в таблице 2.

Стандартная комплектация	Данные положения монтажа необходимо указывать в заказе или добавлять масло					
B3	B6	B7	B8	V5	V6	V8
0,75 Л	0,90 Л	1,15 Л	1,25 Л	1,30 Л	1,35 Л	Уточняйте отдельно
AGIP Telium VSF 320			**SHELL** Omala S4 WE 320			

табл. 1

РАДИАЛЬНЫЕ И ОСЕВЫЕ НАГРУЗКИ

Выходной вал

$$F_{eq} = F_R \cdot \frac{60.5}{X+25.5}$$

n_2	FA	FR	n_2	FA	FR	n_2	FA	FR
300	560	2800	**140**	740	3700	**70**	890	4200
250	600	3000	**120**	760	3800	**40**	1160	5800
200	640	3200	**85**	840	4000	**15**	1300	6500

Входной вал

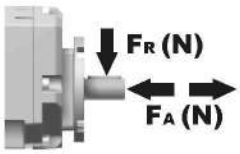

n_1	FA	FR
1400	400	2000
900	440	2200
500	440	2200

табл. 2

Вес редуктора		
	С фланцем	14,3 кг
	С лапами	14,7 кг

P603A**B1**... Лапы

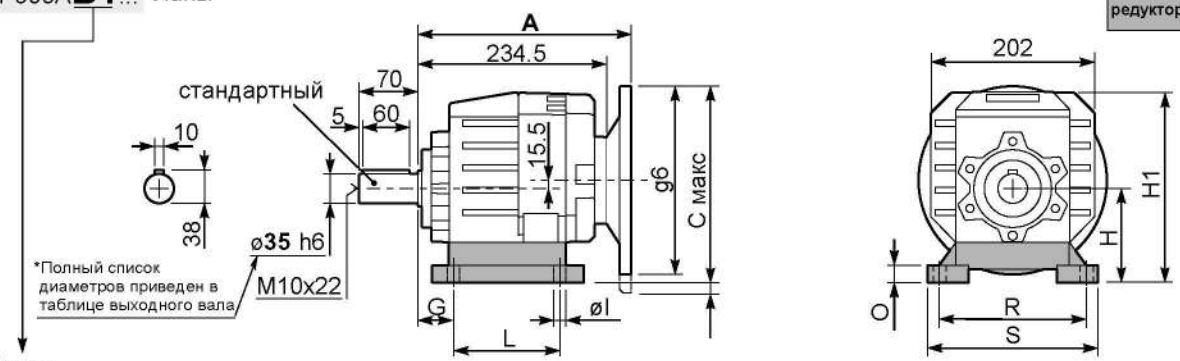

Лапы

Тип лап	Аналог	G	H	R	L	S	H1	O	øl	S2 только для моторн.фланца	Макс. фланец B5	Артикул
B4	412/3	20	130	180	149.5	216	233	18	14	-	-	KC60.9.024
S4	47-57	30	115	135	165	170	218	24	13.5	-	-	KC50.9.022
B3	-	20	110	160	130	190	213	20	11	-	80B14	KC60.9.023
S7	77	35	140	170	205	204	243	8	14	-	-	KC60.9.029LM
H4	024-243	35	155	170	150	225	258	30	14	-	-	KC60.9.025
L6	06	19	125	160	106	205	228	8	14	-	-	KC50.9.026LM
E3	2302/3	19.5	125	170	240	205	228	8	14	-	-	KC60.9.026LM
P6	162	40	162	160	205	200	265	8	14	-	-	KC60.9.027LM
B5	352/3	23.5	115	170	130	205	218	8	14	-	-	KC60.9.021LM

A см. внизу страницы

Наиболее распространенные типы лап

P603A**-F**... Выходой фланец

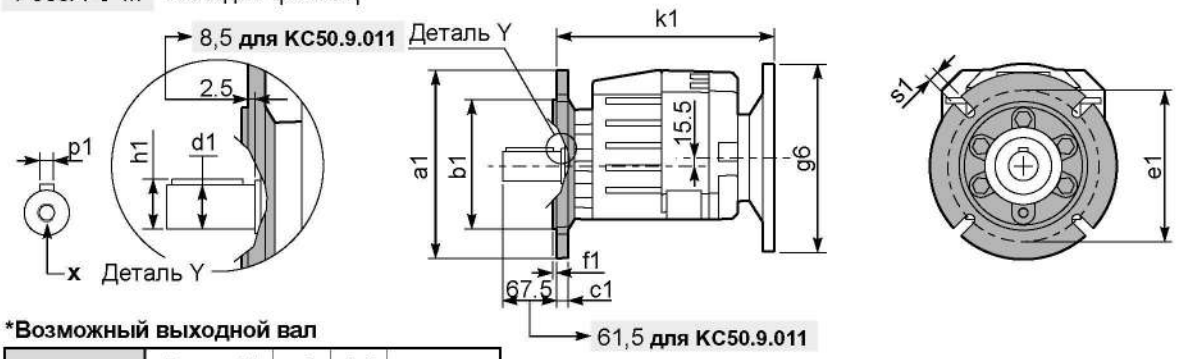

***Возможный выходной вал**

	Вал - d1	p1	h1	x
Стандартный	ø 35x70	10	38	M10x22
На заказ	ø 28x60	8	31	M8x20
	ø 30x60	8	33	M10x22
	ø 38x70	10	41	M10x25
	ø 40x80	12	43	M12x28

Возможные выходные фланцы

a1 ø	b1	c1	e1	f1	s1	Артикул	
160	110	14	130	3,5	9	KC50.9.011	Комплектуется фланцем и лапами только по заказу. Совместимость уточняйте отдельно.
200	130	13	165	3,5	11	KC50.9.012	
250	180	15,5	215	4	14	KC50.9.013	

P603A**-N**... Базовое исполнение

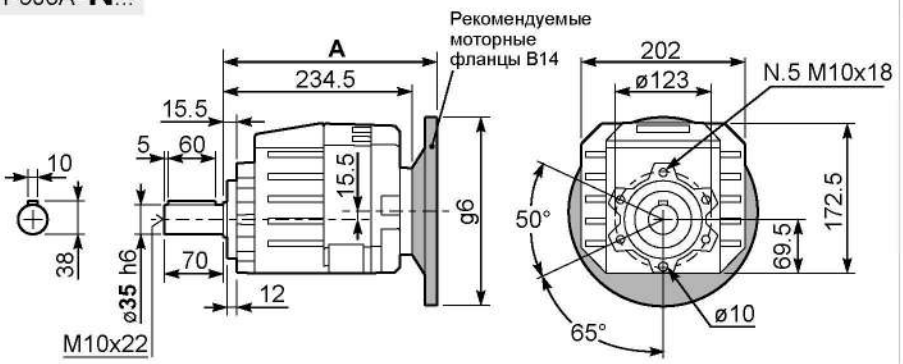

R603A**-N**... Входной вал

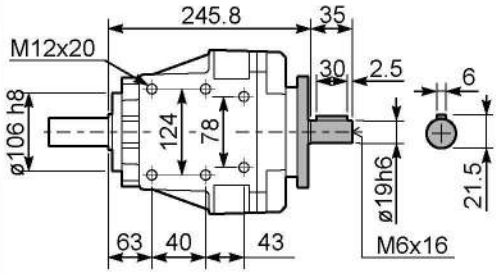

Моторные фланцы B5	A	$C_{макс}$	g6	k1	Артикул	k1 для KC50.9.011
63 B5	255	247,5	140	257,5	K063.4.041	263,5
71 B5	253	257,5	160	255,5	K063.4.042	261,5
80/90 B5	255	277,5	200	257,5	K063.4.043	263,5

Моторные фланцы B14	A	$C_{макс}$	g6	k1	Артикул	k1 для KC50.9.011
71 B14	253	230	105	255,5	K063.4.047	261,5
80 B14	254	237,5	120	256,5	K063.4.046	262,5
90 B14	255	247,5	140	257,5	K063.4.041	263,5

Чугунные редукторы

Модульность и компактность

Фланец
Полностью совместим с двигателями стандарта IEC и компактными встроенными двигателями. Фланец NEMA C.

Корпус
Прочный чугунный корпус.

Шестерни с большим расстоянием между центрами

Шестерни
Закаленные шестерни с шлифованными зубьями.

Выходной вал
с подшипниками, рассчитанными на высокие нагрузки.

Лапы
Съемные лапы.

Опорная поверхность
Соответствует основному стандарту на рынке

Цельный чугунный корпус
с высокой прочностью на разрыв. Прецизионная обработка обеспечивает соосность подшипников и шестерен.

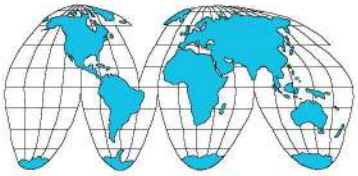

Дилерская сеть по всей России.

Технические данные на странице...

1 ступень

На странице

199	205	211	217	223
501C 225 Нм	**701C** 380 Нм	**801C** 670 Нм	**851C** 700 Нм	**901C** 1175 Нм

Типы

2 и 3 ступени

На странице

201	203	207	209	213	215	219	221	225	227
502C 320 Нм	**503C** 320 Нм	**702C** 675 Нм	**703C** 675 Нм	**802C** 900 Нм	**803C** 900 Нм	**852C** 1600Нм	**853C** 1800Нм	**902C** 2100Нм	**903C** 2100Нм

Типы

На странице

357

56A 56B	63A 63B	71A 71B	80A 80B	90S 90L	100LA 100LB	112M	132S 132M	160M 160L	180M 180L

Типы

ИНФОРМАЦИЯ ДЛЯ ЗАКАЗА

Тип	Размер	Установка
P	**702C**	**B4**

Чугунные соосные редукторы

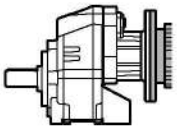

С двигателем IEC

M

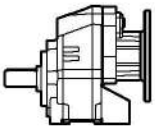

С фланцем двигателя

P

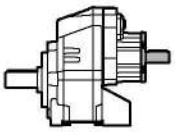

С выступающим входным валом

R

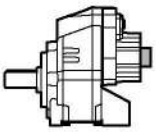

Базовый модуль

B

1 Ступень

501C
701C
801C
901C

2 Ступени

502C
702C
802C
902C

3 Ступени

503C
703C
803C
903C

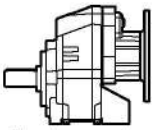

Без фланца / лап

-N

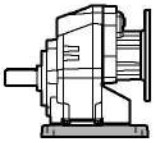

С установленными лапами

B..

С установленным выходным фланцем

-F

Лапы

Тип лап	Аналог	G	H	R	L	L1	S
B1	112	18	85	110	87	50	
B2	212/3	18	100	130	107.5		
S1	17	18	75	110	90+20		
S2	27	25	90	110	130		
M1	42/3	25	80	110÷120	85		
L4	04	13	80	105			
L5	05	16	100	125			

Тип лап указан в таблице с размерами

5

Dossier according to 94/9/EG 8. b ii stored

0032

На заказ возможна поставка продукции, соответствующей требованиям ATEX

ИНФОРМАЦИЯ ДЛЯ ЗАКАЗА

Передаточное число	Выходной вал	Выходной фланец	Размер двигателя	Расположение клеммной коробки	Монтажная позиция
6,57	**H**	**4**	**F**	**B**	**B3**

См. таблицу технических характеристик

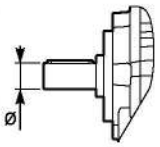

➡ **СТАНДАРТ**

501C 502C 503C
- **H** ➡ **ø30**
- **I** ⇨ ø35

701C 702C 703C
- **I** ➡ **ø35**
- **L** ⇨ ø38
- **M** ⇨ ø40

801C 802C 803C
- **M** ➡ **ø40**
- **P** ⇨ ø50

851C 852C 853C
- **P** ➡ **ø50**
- **J** ⇨ ø60

901C 902C 903C
- **P** ⇨ ø50
- **J** ➡ **ø60**

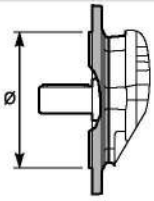

N Без фланца

501C 502C 503C
- **3** ⇨ ø160
- **4** ⇨ ø200
- **5** ➡ **ø250**

701C 702C 703C
- **4** ⇨ ø200
- **5** ➡ **ø250**

801C 802C 803C
- **5** ⇨ ø250
- **6** ➡ **ø300**

851C 852C 853C
- **6** ⇨ ø300
- **7** ➡ **ø350**

901C 902C 903C
- **6** ⇨ ø300
- **7** ➡ **ø350**
- **8** ⇨ ø450

➡ **СТАНДАРТ**

Стандартный фланец

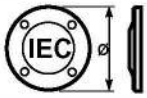

B5	B14
-A=56 (ø120)	**-O**=56 (ø80)
-B=63 (ø140)	**-P**=63 (ø90)
-C=71 (ø160)	**-Q**=71 (ø105)
-D=80 (ø200)	**-R**=80 (ø120)
-E=90 (ø200)	**-T**=90 (ø140)
-F=100÷112 (ø250)	**-U**=100÷112 (ø160)
-G=132 (ø300)	**-V**=132 (ø200)
-H=160 (ø350)	
-I=180 (ø350)	

Тип R

503C
- **-1** ➡ ø14

502C 703C 803C
- **-2** ➡ ø19

702C 802C 853C 903C
- **-3** ➡ ø24

852C 902C
- **-4** ➡ ø28

Без фланца

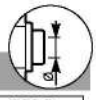

503C
- **-Z** ⇨ ø9 (56B5)
- **-0** ⇨ ø11 (63B5)
- **-1** ➡ ø14 (71B5)

702C 802C 853C 903C
- **-2** ⇨ ø19 (80B5)
- **-3** ⇨ ø24 (90B5)
- **-4** ➡ ø28 (100B5)

501C
- **-4** ➡ ø28 (100B5)

502C 703C 803C
- **-1** ⇨ ø14 (71B5)
- **-2** ⇨ ø19 (80B5)
- **-3** ➡ ø24 (90B5)

➡ **СТАНДАРТ**

A

B

СТАНДАРТ

C

D

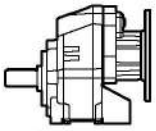

B3/B5

СТАНДАРТ

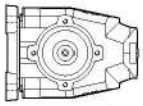

B6

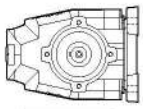

B7

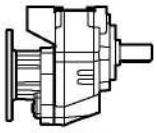

B8

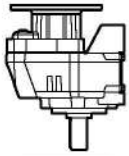

V5

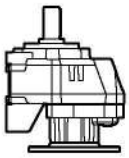

V6

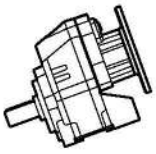

V8

5

СЕРВИС-ФАКТОР

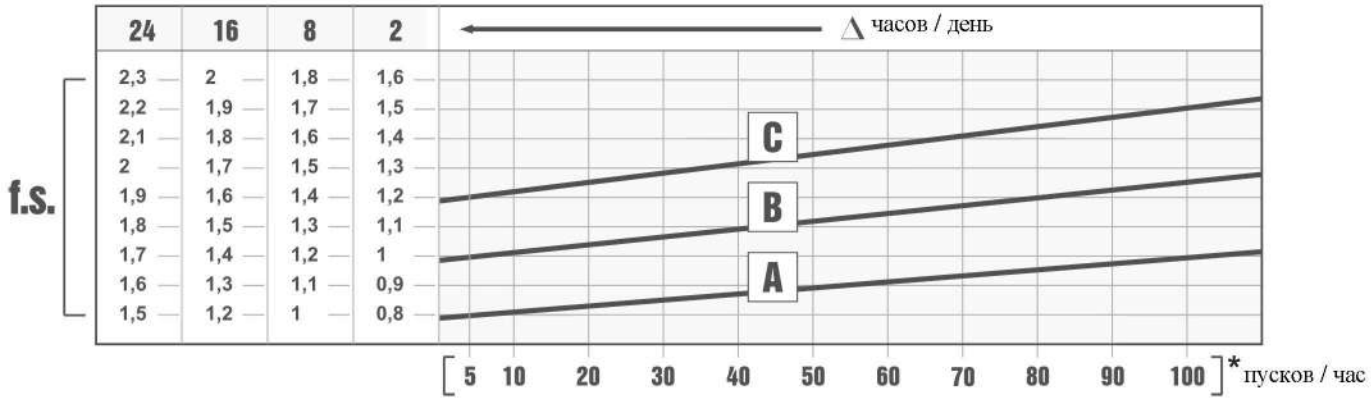

Сервис-фактор (f.s.) зависит от условий эксплуатации червячного редуктора.

Параметры, которые необходимо учитывать для точного расчета сервис-фактора:
- тип нагрузки рабочего оборудования: A - B - C
- продолжительность рабочего времени: часов/день (Δ)
- частоту пусков: пусков/час (*)

НАГРУЗКА:
A - безударная fa ≤ 0.3
B - средняя fa ≤ 3
C - ударная fa ≤ 10

fa = Je/Jm
Je (кгм^2) момент сниженной инерции внешней нагрузки на выходном валу

Jm (кгм^2) момент инерции двигателя

A - Шнеки для подачи легких материалов, вентиляторы, сборочные линии, ленточные конвейеры для легких материалов, малые смесители, подъемники, очистители, заполнители, системы управления.

B- Намоточные механизмы, механизмы подачи деревообрабатывающих станков, грузовые лифты, балансиры, резьбонарезные станки, средние смесители, ленточные конвейеры для тяжелых материалов, лебедки, раздвижные дверцы, скребки для удобрений, упаковочные машины, смесители бетона, крановые механизмы, фрезы, гибочные машины, шестеренчатые насосы.

C - Смесители для тяжелых материалов, ножницы, прессы, центрифуги, суппорты, лебедки и подъемники для тяжелых материалов, токарно-шлифовальные станки, камнедробилки, ковшовые элеваторы, сверлильные станки, молотковые дробилки, кулачковые прессы, гибочные машины, поворотные столы, очистные барабаны, вибраторы, измельчители.

ВЫБОР РЕДУКТОРА

B Скорость на выходном валу

Номинальная мощность

Размер редуктора

Мощность двигателя

A Номинальный крутящий момент

Код фланца

Входная скорость

702C 600Нм

Характеристики - Чугунные
СООСНЫЕ РЕДУКТОРЫ

▪ БЫСТРЫЙ ВЫБОР

Входная скорость (n_1) = 1400 мин$^{-1}$

Скорость на выходном валу n_2 [мин$^{-1}$]	Передаточное число i	Мощность двигателя P_{1M} [кВт]	Крутящий момент на выходе M_{2M} [Нм]	Сервисный фактор f.s.	Номинал. мощность P_{1R} [кВт]	Номинал. крутящий момент M_{2R} [Нм]	Возможные моторные фланцы B5: C 71	D 80	E 90	F 100 112	Возможные моторные фланцы B14: R 80	T 90	U 100 112	V 132		Выходной вал Ø	Код передаточного числа
213	**6,57**	7,5	312	1,2	8,4	360	B								3018		-
185	**7,56**	7,5	359	1,0	7,5	370	B								3016		
159	**8,82**	7,5	419	0,9	6,7	385	B								3014		
113	**12,39**	7,5	588	0,9	6,8	550	B								2018		
98	**14,24**	5,5	499	1,1	6,1	570	B								2016		

C Передаточное число

Передаваемый крутящий момент

Сервис-фактор

Диаметр выходного вала

Примечания

5

fs

Тип нагрузки и количество пусков в час			Количество рабочих часов в день: 3 ч	10 ч	24 ч
Непрерывная или прерывистая нагрузка и количество пусков в час	≤ 10	Равномерная	0,8	1	1,25
		Средняя	1	1,25	1,5
		Высокая	1,25	1,5	1,75
Прерывистая нагрузка и количество пусков в час	> 10	Равномерная	1	1,25	1,5
		Средняя	1,25	1,5	1,75
		Высокая	1,5	1,75	2,15

D	Возможные моторные фланцы
B)	Монтаж с проставкой
C)	Положение отверстий моторного фланца/положение клеммной коробки
B)	Возможен монтаж без проставки

A	Выберите необходимый крутящий момент (в соответствии с сервис-фактором)
B	Выберите скорость на выходном валу
C	В строке, в которой указан мотор-редуктор, также указано передаточное число
D	Выберите возможный моторный фланец (на заказ)

Выбор мотор-редукторов

P_1=0,06 кВт n_1=1400 мин$^{-1}$						
n_2 (мин$^{-1}$)	M_2 (Н·м)	i	fs	Mn (Н·м)	Редуктор	Габарит двигателя
13,8	41,9	**101,4**	7,6	320	**503C**	56-A4
11,4	50,7	**122,57**	6,3	320	**503C**	56-A4
10,1	57,3	**138,59**	5,6	320	**503C**	56-A4
8,7	66,5	**160,82**	4,8	320	**503C**	56-A4
8,2	70,4	**170,2**	4,5	320	**503C**	56-A4
7,6	75,9	**183,48**	4,2	320	**503C**	56-A4
6,5	88,6	**214,15**	3,6	320	**503C**	56-A4
6,2	93,2	**225,33**	3,4	320	**503C**	56-A4
5,7	101,1	**244,32**	3,2	320	**503C**	56-A4
5,5	105,1	**254,15**	3	320	**503C**	56-A4
4,8	119,9	**289,96**	2,7	320	**503C**	56-A4
4,7	124,1	**300,05**	2,6	320	**503C**	56-A4
3,9	147,3	**356,09**	2,2	320	**503C**	56-A4

P_1=0,09 кВт n_1=1400 мин$^{-1}$						
18,8	46,8	**74,33**	6,8	320	**503C**	56-B4
17	52	**82,56**	6,2	320	**503C**	56-B4
16	55,1	**87,48**	5,8	320	**503C**	56-B4
13,8	63,9	**101,4**	5	320	**503C**	56-B4
11,4	77,2	**122,57**	4,1	320	**503C**	56-B4
10,1	87,3	**138,59**	3,7	320	**503C**	56-B4
8,7	101,3	**160,82**	3,2	320	**503C**	56-B4
8,2	107,2	**170,2**	3	320	**503C**	56-B4
7,6	115,6	**183,48**	2,8	320	**503C**	56-B4
6,5	134,9	**214,15**	2,4	320	**503C**	56-B4
6,2	141,9	**225,33**	2,3	320	**503C**	56-B4
5,7	153,9	**244,32**	2,1	320	**503C**	56-B4
5,5	160,1	**254,15**	2	320	**503C**	56-B4
4,8	182,6	**289,96**	1,8	320	**503C**	56-B4
4,7	189	**300,05**	1,7	320	**503C**	56-B4
3,9	224,3	**356,09**	1,4	320	**503C**	56-B4

P_1=0,12 кВт n_1=1400 мин$^{-1}$						
28,3	39,9	**49,43**	8	320	**502C**	63-A4
26,7	42,4	**52,53**	6,1	260	**502C**	63-A4
21,7	52	**64,51**	6,1	315	**502C**	63-A4
20,2	55,9	**69,37**	3,4	190	**502C**	63-A4
18,8	58,7	**74,33**	5,5	320	**503C**	63-A4
17	65,2	**82,56**	4,9	320	**503C**	63-A4
16,4	68,7	**85,19**	3,3	230	**502C**	63-A4
16	69,1	**87,48**	4,6	320	**503C**	63-A4
13,8	80,1	**101,4**	4	320	**503C**	63-A4
12,1	91,2	**115,56**	7,4	675	**703C**	63-A4
11,4	96,8	**122,57**	3,3	320	**503C**	63-A4
11,1	99,5	**125,96**	6,7	665	**703C**	63-A4
10,4	106,5	**134,91**	6,3	675	**703C**	63-A4
10,1	109,4	**138,59**	2,9	320	**503C**	63-A4
9,5	116,1	**147,05**	5,8	675	**703C**	63-A4

P_1=0,12 кВт n_1=1400 мин$^{-1}$						
n_2 (мин$^{-1}$)	M_2 (Н·м)	i	fs	Mn (Н·м)	Редуктор	Габарит двигателя
9,1	120,8	**153,05**	6,7	810	**803C**	63-A4
8,7	127	**160,82**	2,5	320	**503C**	63-A4
8,6	129	**163,31**	7	900	**803C**	63-A4
8,2	134,4	**170,2**	2,4	320	**503C**	63-A4
8,2	134,6	**170,44**	5	675	**703C**	63-A4
7,9	140,6	**178,01**	6,4	900	**803C**	63-A4
7,6	144,9	**183,48**	2,2	320	**503C**	63-A4
7,6	145,4	**184,15**	4,6	675	**703C**	63-A4
7,3	151,3	**191,67**	5,9	900	**803C**	63-A4
6,8	162,6	**205,87**	4,2	675	**703C**	63-A4
6,8	162,9	**206,32**	5,5	900	**803C**	63-A4
6,5	169,1	**214,15**	1,9	320	**503C**	63-A4
6,3	176	**222,92**	5,1	900	**803C**	63-A4
6,2	177,9	**225,33**	1,8	320	**503C**	63-A4
5,8	189,8	**240,34**	3,6	675	**703C**	63-A4
5,8	191,2	**242,18**	4,7	900	**803C**	63-A4
5,7	192,9	**244,32**	1,7	320	**503C**	63-A4
5,6	197,5	**250,15**	4,6	900	**803C**	63-A4
5,5	200,7	**254,15**	1,6	320	**503C**	63-A4
5	220,5	**279,22**	3	665	**703C**	63-A4
4,8	228,3	**289,08**	3,9	900	**803C**	63-A4
4,8	229	**289,96**	1,4	320	**503C**	63-A4
4,7	236,9	**300,05**	1,4	320	**503C**	63-A4
4,3	257,4	**325,97**	2,6	675	**703C**	63-A4
4,2	260,8	**330,31**	3,4	890	**803C**	63-A4
3,9	281,2	**356,09**	1,1	320	**503C**	63-A4
3,8	287,7	**364,41**	2,3	665	**703C**	63-A4
3,5	311,6	**394,59**	2,9	900	**803C**	63-A4
3,3	335,9	**425,43**	2	675	**703C**	63-A4
2,9	379,9	**481,19**	1,8	665	**703C**	63-A4
2,7	406,6	**514,99**	2,2	900	**803C**	63-A4
2,5	443,6	**561,76**	1,5	675	**703C**	63-A4
2,1	536,9	**680,03**	1,7	900	**803C**	63-A4

P_1=0,18 кВт n_1=1400 мин$^{-1}$						
41,7	41,9	**33,6**	6	250	**502C**	63-B4
38,7	45,2	**36,21**	7,1	320	**502C**	63-B4
34,8	50,2	**40,25**	6	300	**502C**	63-B4
28,3	61,7	**49,43**	5,2	320	**502C**	63-B4
26,7	65,6	**52,53**	4	260	**502C**	63-B4
21,7	80,5	**64,51**	3,9	315	**502C**	63-B4
20,2	86,6	**69,37**	2,2	190	**502C**	63-B4
19,7	87	**71,16**	7,8	675	**703C**	63-B4
18,8	90,8	**74,33**	3,5	320	**503C**	63-B4
17	100,8	**82,48**	6,7	675	**703C**	63-B4
17	100,9	**82,56**	3,2	320	**503C**	63-B4
16,4	106,3	**85,19**	2,2	230	**502C**	63-B4
16	106,9	**87,48**	3	320	**503C**	63-B4
14,5	117,7	**96,29**	5,7	675	**703C**	63-B4

Выбор мотор-редукторов

P_1=0,18 кВт n_1=1400 мин$^{-1}$						
n_2 (мин$^{-1}$)	M_2 (Н·м)	i	fs	Mn (Н·м)	Редуктор	Габарит двигателя
14	122,5	**100,22**	7,3	900	**803C**	63-B4
13,9	122,8	**100,51**	5,5	675	**703C**	63-B4
13,8	123,9	**101,4**	2,6	320	**503C**	63-B4
12,1	141,2	**115,56**	4,8	675	**703C**	63-B4
12	142,4	**116,56**	6,3	900	**803C**	63-B4
11,4	149,8	**122,57**	2,1	320	**503C**	63-B4
11,1	153,9	**125,96**	4,3	665	**703C**	63-B4
10,4	164,9	**134,91**	4,1	675	**703C**	63-B4
10,2	167,2	**136,82**	5,4	900	**803C**	63-B4
10,1	169,4	**138,59**	1,9	320	**503C**	63-B4
9,5	179,7	**147,05**	3,8	675	**703C**	63-B4
9,1	187	**153,05**	4,3	810	**803C**	63-B4
8,7	196,5	**160,82**	1,6	320	**503C**	63-B4
8,6	199,6	**163,31**	4,5	900	**803C**	63-B4
8,2	208	**170,2**	1,5	320	**503C**	63-B4
8,2	208,3	**170,44**	3,2	675	**703C**	63-B4
7,9	217,5	**178,01**	4,1	900	**803C**	63-B4
7,6	224,2	**183,48**	1,4	320	**503C**	63-B4
7,6	225	**184,15**	3	675	**703C**	63-B4
7,3	234,2	**191,67**	3,8	900	**803C**	63-B4
6,8	251,6	**205,87**	2,7	675	**703C**	63-B4
6,8	252,1	**206,32**	3,6	900	**803C**	63-B4
6,5	261,7	**214,15**	1,2	320	**503C**	63-B4
6,3	272,4	**222,92**	3,3	900	**803C**	63-B4
6,2	275,3	**225,33**	1,2	320	**503C**	63-B4
5,8	293,7	**240,34**	2,3	675	**703C**	63-B4
5,8	295,9	**242,18**	3	900	**803C**	63-B4
5,7	298,6	**244,32**	1,1	320	**503C**	63-B4
5,6	305,7	**250,15**	2,9	900	**803C**	63-B4
5,5	310,6	**254,15**	1	320	**503C**	63-B4
5	341,2	**279,22**	1,9	665	**703C**	63-B4
4,8	353,3	**289,08**	2,5	900	**803C**	63-B4
4,8	354,3	**289,96**	0,9	320	**503C**	63-B4
4,7	366,7	**300,05**	0,9	320	**503C**	63-B4
4,3	398,3	**325,97**	1,7	675	**703C**	63-B4
4,2	403,6	**330,31**	2,2	890	**803C**	63-B4
3,8	445,3	**364,41**	1,5	665	**703C**	63-B4
3,5	482,2	**394,59**	1,9	900	**803C**	63-B4
3,3	519,9	**425,43**	1,3	675	**703C**	63-B4
2,9	588	**481,19**	1,1	665	**703C**	63-B4
2,7	629,3	**514,99**	1,4	900	**803C**	63-B4
2,5	686,5	**561,76**	1	675	**703C**	63-B4
2,1	831	**680,03**	1,1	900	**803C**	63-B4

P_1=0,25 кВт n_1=1400 мин$^{-1}$						
56,7	40,3	**24,7**	7,9	320	**502C**	71-A4
54,2	42,2	**25,85**	7,6	320	**502C**	71-A4
47,5	48,1	**29,49**	6,6	320	**502C**	71-A4
46,1	49,5	**30,34**	6,5	320	**502C**	71-A4

P_1=0,25 кВт n_1=1400 мин$^{-1}$						
n_2 (мин$^{-1}$)	M_2 (Н·м)	i	fs	Mn (Н·м)	Редуктор	Габарит двигателя
41,7	54,8	**33,6**	4,6	250	**502C**	71-A4
38,7	59,1	**36,21**	5,4	320	**502C**	71-A4
34,8	65,7	**40,25**	4,6	300	**502C**	71-A4
28,3	80,7	**49,43**	4	320	**502C**	71-A4
27,1	84,4	**51,74**	8	675	**702C**	71-A4
26,7	85,7	**52,53**	3	260	**502C**	71-A4
22,9	99,6	**61,03**	4,8	480	**702C**	71-A4
22,6	98,9	**61,89**	6,8	675	**703C**	71-A4
21,7	105,3	**64,51**	3	315	**502C**	71-A4
20,2	113,2	**69,37**	1,7	190	**502C**	71-A4
19,7	113,7	**71,16**	5,9	675	**703C**	71-A4
19,6	116,3	**71,25**	4,8	560	**702C**	71-A4
18,9	121	**74,16**	4,8	585	**802C**	71-A4
18,8	118,8	**74,33**	2,7	320	**503C**	71-A4
18,5	120,6	**75,5**	6,8	825	**803C**	71-A4
17	131,8	**82,48**	5,1	675	**703C**	71-A4
17	131,9	**82,56**	2,4	320	**503C**	71-A4
16,4	139	**85,19**	1,7	230	**502C**	71-A4
16,2	140,8	**86,25**	4,8	680	**802C**	71-A4
16,2	138,2	**86,47**	6,5	900	**803C**	71-A4
16	139,8	**87,48**	2,3	320	**503C**	71-A4
14,5	153,9	**96,29**	4,4	675	**703C**	71-A4
14	160,1	**100,22**	5,6	900	**803C**	71-A4
13,9	160,6	**100,51**	4,2	675	**703C**	71-A4
13,8	162	**101,4**	2	320	**503C**	71-A4
12,1	184,7	**115,56**	3,7	675	**703C**	71-A4
12	186,3	**116,56**	4,8	900	**803C**	71-A4
11,4	195,9	**122,57**	1,6	320	**503C**	71-A4
11,1	201,3	**125,96**	3,3	665	**703C**	71-A4
10,4	215,6	**134,91**	3,1	675	**703C**	71-A4
10,2	218,6	**136,82**	4,1	900	**803C**	71-A4
10,1	221,5	**138,59**	1,4	320	**503C**	71-A4
9,5	235	**147,05**	2,9	675	**703C**	71-A4
9,1	244,6	**153,05**	3,3	810	**803C**	71-A4
8,7	257	**160,82**	1,2	320	**503C**	71-A4
8,7	257,7	**161,24**	7	1800	**853C**	71-A4
8,6	261	**163,31**	3,4	900	**803C**	71-A4
8,2	272	**170,2**	1,2	320	**503C**	71-A4
8,2	272,4	**170,44**	2,5	675	**703C**	71-A4
7,9	284,5	**178,01**	3,2	900	**803C**	71-A4
7,8	286,7	**179,39**	7,3	2100	**903C**	71-A4
7,6	293,2	**183,48**	1,1	320	**503C**	71-A4
7,6	294,3	**184,15**	2,3	675	**703C**	71-A4
7,6	294,7	**184,4**	4,9	1450	**853C**	71-A4
7,3	306,3	**191,67**	2,9	900	**803C**	71-A4
6,8	329	**205,87**	2,1	675	**703C**	71-A4
6,8	329,7	**206,32**	2,7	900	**803C**	71-A4
6,5	342,2	**214,15**	0,9	320	**503C**	71-A4
6,4	348,3	**217,98**	6	2100	**903C**	71-A4
6,3	354,8	**222,04**	4,9	1750	**853C**	71-A4

Выбор мотор-редукторов

P_1=0,25 кВт n_1=1400 мин$^{-1}$						
n_2 (мин$^{-1}$)	M_2 (Н·м)	i	fs	Mn (Н·м)	Редуктор	Габарит двигателя
6,3	356,2	**222,92**	2,5	900	**803C**	71-A4
6,2	360,1	**225,33**	0,9	320	**503C**	71-A4
5,8	384,1	**240,34**	1,8	675	**703C**	71-A4
5,8	387	**242,18**	2,3	900	**803C**	71-A4
5,7	390,4	**244,32**	0,8	320	**503C**	71-A4
5,7	394,8	**247,03**	4,9	1950	**903C**	71-A4
5,6	399,7	**250,15**	2,3	900	**803C**	71-A4
5,5	406,1	**254,15**	0,8	320	**503C**	71-A4
5	446,2	**279,22**	1,5	665	**703C**	71-A4
4,8	461,9	**289,08**	1,9	900	**803C**	71-A4
4,7	479,7	**300,17**	4,4	2100	**903C**	71-A4
4,3	520,9	**325,97**	1,3	675	**703C**	71-A4
4,2	527,8	**330,31**	1,7	890	**803C**	71-A4
3,8	582,3	**364,41**	1,1	665	**703C**	71-A4
3,5	630,6	**394,59**	1,4	900	**803C**	71-A4
3,3	679,8	**425,43**	1	675	**703C**	71-A4
2,9	768,9	**481,19**	0,9	665	**703C**	71-A4
2,7	823	**514,99**	1,1	900	**803C**	71-A4
2,5	897,7	**561,76**	0,8	675	**703C**	71-A4
2,1	1086,7	**680,03**	0,8	900	**803C**	71-A4

P_1=0,37 кВт n_1=1400 мин$^{-1}$						
92,4	36,7	**15,16**	7,1	260	**502C**	71-B4
79,7	42,5	**17,57**	6,4	270	**502C**	71-B4
77,1	43,9	**18,16**	6,6	290	**502C**	71-B4
66,5	50,9	**21,05**	6,3	320	**502C**	71-B4
62,8	53,9	**22,3**	5,9	320	**502C**	71-B4
56,7	59,8	**24,7**	5,4	320	**502C**	71-B4
54,2	62,5	**25,85**	5,1	320	**502C**	71-B4
47,5	71,3	**29,49**	4,5	320	**502C**	71-B4
46,1	73,4	**30,34**	4,4	320	**502C**	71-B4
41,7	81,3	**33,6**	3,1	250	**502C**	71-B4
39,1	86,6	**35,78**	7,8	675	**702C**	71-B4
38,7	87,6	**36,21**	3,7	320	**502C**	71-B4
36,3	93,3	**38,55**	6,2	580	**702C**	71-B4
34,8	97,4	**40,25**	3,1	300	**502C**	71-B4
31,6	107,2	**44,32**	6,2	665	**702C**	71-B4
29,8	113,8	**47,02**	6,2	705	**802C**	71-B4
28,3	119,6	**49,43**	2,7	320	**502C**	71-B4
27,1	125,2	**51,74**	5,4	675	**702C**	71-B4
26,7	127,1	**52,53**	2	260	**502C**	71-B4
26	130,3	**53,85**	6,2	810	**802C**	71-B4
22,9	147,6	**61,03**	3,3	480	**702C**	71-B4
22,6	146,6	**61,89**	4,6	675	**703C**	71-B4
22,4	151,5	**62,63**	5,9	900	**802C**	71-B4
21,7	156,1	**64,51**	2	315	**502C**	71-B4
20,2	167,8	**69,37**	1,1	190	**502C**	71-B4
19,7	168,6	**71,16**	4	675	**703C**	71-B4
19,6	172,4	**71,25**	3,2	560	**702C**	71-B4

P_1=0,37 кВт n_1=1400 мин$^{-1}$						
n_2 (мин$^{-1}$)	M_2 (Н·м)	i	fs	Mn (Н·м)	Редуктор	Габарит двигателя
18,9	179,4	**74,16**	3,3	585	**802C**	71-B4
18,8	176,1	**74,33**	1,8	320	**503C**	71-B4
18,5	178,8	**75,5**	4,6	825	**803C**	71-B4
17	195,4	**82,48**	3,5	675	**703C**	71-B4
17	195,6	**82,56**	1,6	320	**503C**	71-B4
16,4	206,1	**85,19**	1,1	230	**502C**	71-B4
16,2	208,7	**86,25**	3,3	680	**802C**	71-B4
16,2	204,8	**86,47**	4,4	900	**803C**	71-B4
16	207,2	**87,48**	1,5	320	**503C**	71-B4
14,5	228,1	**96,29**	3	675	**703C**	71-B4
14	237,4	**100,22**	3,8	900	**803C**	71-B4
13,9	238,1	**100,51**	2,8	675	**703C**	71-B4
13,8	240,2	**101,4**	1,3	320	**503C**	71-B4
12,6	264,1	**111,5**	6,8	1800	**853C**	71-B4
12,1	273,7	**115,56**	2,5	675	**703C**	71-B4
12	276,1	**116,56**	3,3	900	**803C**	71-B4
11,4	290,3	**122,57**	1,1	320	**503C**	71-B4
11,4	291,7	**123,15**	7,2	2100	**903C**	71-B4
11,1	298,4	**125,96**	2,2	665	**703C**	71-B4
10,5	317,2	**133,91**	5,7	1800	**853C**	71-B4
10,4	319,6	**134,91**	2,1	675	**703C**	71-B4
10,2	324,1	**136,82**	2,8	900	**803C**	71-B4
10,1	328,3	**138,59**	1	320	**503C**	71-B4
9,5	348,3	**147,05**	1,9	675	**703C**	71-B4
9,3	357,1	**150,73**	5,9	2100	**903C**	71-B4
9,1	362,5	**153,05**	2,2	810	**803C**	71-B4
8,7	381	**160,82**	0,8	320	**503C**	71-B4
8,7	382	**161,24**	4,7	1800	**853C**	71-B4
8,6	386,9	**163,31**	2,3	900	**803C**	71-B4
8,2	403,2	**170,2**	0,8	320	**503C**	71-B4
8,2	403,7	**170,44**	1,7	675	**703C**	71-B4
7,9	421,7	**178,01**	2,1	900	**803C**	71-B4
7,8	424,9	**179,39**	4,9	2100	**903C**	71-B4
7,6	436,2	**184,15**	1,5	675	**703C**	71-B4
7,6	436,8	**184,4**	3,3	1450	**853C**	71-B4
7,3	454	**191,67**	2	900	**803C**	71-B4
6,8	487,7	**205,87**	1,4	675	**703C**	71-B4
6,8	488,7	**206,32**	1,8	900	**803C**	71-B4
6,4	516,3	**217,98**	4,1	2100	**903C**	71-B4
6,3	526	**222,04**	3,3	1750	**853C**	71-B4
6,3	528,1	**222,92**	1,7	900	**803C**	71-B4
5,8	569,3	**240,34**	1,2	675	**703C**	71-B4
5,8	573,7	**242,18**	1,6	900	**803C**	71-B4
5,7	585,2	**247,03**	3,3	1950	**903C**	71-B4
5,6	592,5	**250,15**	1,5	900	**803C**	71-B4
5	661,4	**279,22**	1	665	**703C**	71-B4
4,8	684,8	**289,08**	1,3	900	**803C**	71-B4
4,7	711	**300,17**	3	2100	**903C**	71-B4
4,3	772,2	**325,97**	0,9	675	**703C**	71-B4
4,2	782,4	**330,31**	1,1	890	**803C**	71-B4

Выбор мотор-редукторов

P_1=0,37 кВт n_1=1400 мин$^{-1}$						
n_2 (мин$^{-1}$)	M_2 (Н·м)	i	fs	Mn (Н·м)	Редуктор	Габарит двигателя
3,8	863,2	**364,41**	0,8	665	**703C**	71-B4
3,5	934,7	**394,59**	1	900	**803C**	71-B4

P_1=0,55 кВт n_1=1400 мин$^{-1}$						
219,1	23,6	**6,39**	7,2	170	**501C**	80-A4
178,4	29	**7,85**	7,8	225	**501C**	80-A4
167	30,3	**8,38**	7,4	225	**502C**	80-A4
139,4	36,3	**10,04**	6,6	240	**502C**	80-A4
113,5	44,6	**12,33**	5,8	260	**502C**	80-A4
92,4	54,9	**15,16**	4,7	260	**502C**	80-A4
79,7	63,6	**17,57**	4,2	270	**502C**	80-A4
77,1	65,7	**18,16**	4,4	290	**502C**	80-A4
66,5	76,2	**21,05**	4,2	320	**502C**	80-A4
62,8	80,7	**22,3**	4	320	**502C**	80-A4
56,7	89,4	**24,7**	3,6	320	**502C**	80-A4
55,9	90,6	**25,04**	7,4	675	**702C**	80-A4
54,2	93,5	**25,85**	3,4	320	**502C**	80-A4
47,9	105,8	**29,23**	6,4	675	**702C**	80-A4
47,5	106,7	**29,49**	3	320	**502C**	80-A4
46,1	109,8	**30,34**	2,9	320	**502C**	80-A4
45,7	110,9	**30,65**	6,1	675	**702C**	80-A4
41,7	121,6	**33,6**	2,1	250	**502C**	80-A4
39,6	128,1	**35,38**	7	900	**802C**	80-A4
39,1	129,5	**35,78**	5,2	675	**702C**	80-A4
38,7	131,1	**36,21**	2,4	320	**502C**	80-A4
37,6	134,8	**37,24**	6,6	895	**802C**	80-A4
36,3	139,5	**38,55**	4,2	580	**702C**	80-A4
34,8	145,7	**40,25**	2,1	300	**502C**	80-A4
32,3	156,8	**43,31**	5,7	900	**802C**	80-A4
31,6	160,4	**44,32**	4,1	665	**702C**	80-A4
29,8	170,2	**47,02**	4,1	705	**802C**	80-A4
28,3	178,9	**49,43**	1,8	320	**502C**	80-A4
27,1	187,3	**51,74**	3,6	675	**702C**	80-A4
26,7	190,1	**52,53**	1,4	260	**502C**	80-A4
26	194,9	**53,85**	4,2	810	**802C**	80-A4
24,1	206,2	**58,17**	7,8	1600	**853C**	80-A4
22,9	220,9	**61,03**	2,2	480	**702C**	80-A4
22,6	219,3	**61,89**	3,1	675	**703C**	80-A4
22,4	226,7	**62,63**	4	900	**802C**	80-A4
22,2	223,6	**63,09**	6,9	1550	**853C**	80-A4
21,7	233,5	**64,51**	1,3	315	**502C**	80-A4
20,2	251	**69,37**	0,8	190	**502C**	80-A4
20	248,2	**70,05**	7,3	1800	**853C**	80-A4
19,7	252,2	**71,16**	2,7	675	**703C**	80-A4
19,6	257,9	**71,25**	2,2	560	**702C**	80-A4
18,9	268,4	**74,16**	2,2	585	**802C**	80-A4
18,5	267,5	**75,5**	3,1	825	**803C**	80-A4
18,5	268,1	**75,65**	6,7	1800	**853C**	80-A4
18	276,2	**77,93**	7,6	2100	**903C**	80-A4

P_1=0,55 кВт n_1=1400 мин$^{-1}$						
n_2 (мин$^{-1}$)	M_2 (Н·м)	i	fs	Mn (Н·м)	Редуктор	Габарит двигателя
17	292,3	**82,48**	2,3	675	**703C**	80-A4
16,4	302,5	**85,36**	6,9	2100	**903C**	80-A4
16,2	312,2	**86,25**	2,2	680	**802C**	80-A4
16,2	306,4	**86,47**	2,9	900	**803C**	80-A4
15,4	322,8	**91,09**	5,6	1800	**853C**	80-A4
14,8	335,6	**94,7**	6,3	2100	**903C**	80-A4
14,5	341,2	**96,29**	2	675	**703C**	80-A4
14	355,1	**100,22**	2,5	900	**803C**	80-A4
13,9	356,2	**100,51**	1,9	675	**703C**	80-A4
13,8	359,1	**101,35**	5,8	2100	**903C**	80-A4
12,6	395,1	**111,5**	4,6	1800	**853C**	80-A4
12,1	409,5	**115,56**	1,6	675	**703C**	80-A4
12	413,1	**116,56**	2,2	900	**803C**	80-A4
11,4	436,4	**123,15**	4,8	2100	**903C**	80-A4
11,1	446,4	**125,96**	1,5	665	**703C**	80-A4
10,5	474,6	**133,91**	3,8	1800	**853C**	80-A4
10,4	478,1	**134,91**	1,4	675	**703C**	80-A4
10,2	484,9	**136,82**	1,9	900	**803C**	80-A4
9,5	521,1	**147,05**	1,3	675	**703C**	80-A4
9,3	534,2	**150,73**	3,9	2100	**903C**	80-A4
9,1	542,4	**153,05**	1,5	810	**803C**	80-A4
8,7	571,4	**161,24**	3,2	1800	**853C**	80-A4
8,6	578,8	**163,31**	1,6	900	**803C**	80-A4
8,2	604	**170,44**	1,1	675	**703C**	80-A4
7,9	630,8	**178,01**	1,4	900	**803C**	80-A4
7,8	635,7	**179,39**	3,3	2100	**903C**	80-A4
7,6	652,6	**184,15**	1	675	**703C**	80-A4
7,6	653,5	**184,4**	2,2	1450	**853C**	80-A4
7,3	679,2	**191,67**	1,3	900	**803C**	80-A4
6,8	729,6	**205,87**	0,9	675	**703C**	80-A4
6,8	731,2	**206,32**	1,2	900	**803C**	80-A4
6,4	772,5	**217,98**	2,7	2100	**903C**	80-A4
6,3	786,9	**222,04**	2,2	1750	**853C**	80-A4
6,3	790	**222,92**	1,1	900	**803C**	80-A4
5,8	851,7	**240,34**	0,8	675	**703C**	80-A4
5,8	858,3	**242,18**	1	900	**803C**	80-A4
5,7	875,4	**247,03**	2,2	1950	**903C**	80-A4
5,6	886,5	**250,15**	1	900	**803C**	80-A4
4,8	1024,4	**289,08**	0,9	900	**803C**	80-A4
4,7	1063,7	**300,17**	2	2100	**903C**	80-A4
4,2	1170,5	**330,31**	0,8	890	**803C**	80-A4

P_1=0,75 кВт n_1=1400 мин$^{-1}$						
262,5	26,7	**5,33**	6,4	170	**501C**	80-B4
219,1	32	**6,39**	5,3	170	**501C**	80-B4
178,4	39,3	**7,85**	5,7	225	**501C**	80-B4
167	41,1	**8,38**	5,5	225	**502C**	80-B4
139,4	49,3	**10,04**	4,9	240	**502C**	80-B4
113,5	60,5	**12,33**	4,3	260	**502C**	80-B4

Выбор мотор-редукторов

P_1=0,75 кВт n_1=1400 мин$^{-1}$						
n_2 (мин$^{-1}$)	M_2 (Н·м)	i	fs	Mn (Н·м)	Редуктор	Габарит двигателя
92,4	74,4	**15,16**	3,5	260	**502C**	80-B4
79,7	86,2	**17,57**	3,1	270	**502C**	80-B4
77,1	89,1	**18,16**	3,3	290	**502C**	80-B4
72,7	94,5	**19,25**	7,1	675	**702C**	80-B4
66,5	103,2	**21,05**	3,1	320	**502C**	80-B4
64,3	106,8	**21,78**	6,3	675	**702C**	80-B4
62,8	109,4	**22,3**	2,9	320	**502C**	80-B4
59,8	114,8	**23,39**	7,8	900	**802C**	80-B4
56,7	121,2	**24,7**	2,6	320	**502C**	80-B4
55,9	122,8	**25,04**	5,5	675	**702C**	80-B4
54,2	126,8	**25,85**	2,5	320	**502C**	80-B4
51,5	133,5	**27,21**	6,7	900	**802C**	80-B4
47,9	143,4	**29,23**	4,7	675	**702C**	80-B4
47,5	144,7	**29,49**	2,2	320	**502C**	80-B4
46,1	148,8	**30,34**	2,2	320	**502C**	80-B4
46	149,2	**30,42**	6	900	**802C**	80-B4
45,7	150,3	**30,65**	4,5	675	**702C**	80-B4
41,7	164,8	**33,6**	1,5	250	**502C**	80-B4
39,6	173,6	**35,38**	5,2	900	**802C**	80-B4
39,1	175,5	**35,78**	3,8	675	**702C**	80-B4
38,7	177,6	**36,21**	1,8	320	**502C**	80-B4
37,6	182,7	**37,24**	4,9	895	**802C**	80-B4
36,3	189,1	**38,55**	3,1	580	**702C**	80-B4
34,8	197,5	**40,25**	1,5	300	**502C**	80-B4
32,5	206,7	**43,03**	7,7	1600	**853C**	80-B4
32,3	212,5	**43,31**	4,2	900	**802C**	80-B4
31,6	217,4	**44,32**	3,1	665	**702C**	80-B4
29,8	230,7	**47,02**	3,1	705	**802C**	80-B4
28,9	233	**48,52**	6,7	1550	**853C**	80-B4
28,3	242,5	**49,43**	1,3	320	**502C**	80-B4
27,1	253,8	**51,74**	2,7	675	**702C**	80-B4
27	248,9	**51,81**	6,4	1600	**853C**	80-B4
26,7	257,7	**52,53**	1	260	**502C**	80-B4
26	264,2	**53,85**	3,1	810	**802C**	80-B4
24,3	276,9	**57,64**	7,6	2100	**903C**	80-B4
24,1	279,4	**58,17**	5,7	1600	**853C**	80-B4
22,9	299,4	**61,03**	1,6	480	**702C**	80-B4
22,6	297,3	**61,89**	2,3	675	**703C**	80-B4
22,4	307,3	**62,63**	2,9	900	**802C**	80-B4
22,2	303,1	**63,09**	5,1	1550	**853C**	80-B4
21,7	316,5	**64,51**	1	315	**502C**	80-B4
21,3	315,3	**65,64**	6,7	2100	**903C**	80-B4
20	336,4	**70,04**	6,2	2100	**903C**	80-B4
20	336,5	**70,05**	5,3	1800	**853C**	80-B4
19,7	341,8	**71,16**	2	675	**703C**	80-B4
19,6	349,5	**71,25**	1,6	560	**702C**	80-B4
18,9	363,8	**74,16**	1,6	585	**802C**	80-B4
18,5	362,6	**75,5**	2,3	825	**803C**	80-B4
18,5	363,4	**75,65**	5	1800	**853C**	80-B4
18	374,3	**77,93**	5,6	2100	**903C**	80-B4

P_1=0,75 кВт n_1=1400 мин$^{-1}$						
n_2 (мин$^{-1}$)	M_2 (Н·м)	i	fs	Mn (Н·м)	Редуктор	Габарит двигателя
17	396,2	**82,48**	1,7	675	**703C**	80-B4
16,4	410	**85,36**	5,1	2100	**903C**	80-B4
16,2	423,1	**86,25**	1,6	680	**802C**	80-B4
16,2	415,3	**86,47**	2,2	900	**803C**	80-B4
15,4	437,6	**91,09**	4,1	1800	**853C**	80-B4
14,8	454,9	**94,7**	4,6	2100	**903C**	80-B4
14,5	462,5	**96,29**	1,5	675	**703C**	80-B4
14	481,4	**100,22**	1,9	900	**803C**	80-B4
13,9	482,8	**100,51**	1,4	675	**703C**	80-B4
13,8	486,8	**101,35**	4,3	2100	**903C**	80-B4
12,6	535,6	**111,5**	3,4	1800	**853C**	80-B4
12,1	555,1	**115,56**	1,2	675	**703C**	80-B4
12	559,9	**116,56**	1,6	900	**803C**	80-B4
11,4	591,5	**123,15**	3,6	2100	**903C**	80-B4
11,1	605,1	**125,96**	1,1	665	**703C**	80-B4
10,5	643,2	**133,91**	2,8	1800	**853C**	80-B4
10,4	648	**134,91**	1	675	**703C**	80-B4
10,2	657,2	**136,82**	1,4	900	**803C**	80-B4
9,5	706,4	**147,05**	1	675	**703C**	80-B4
9,3	724	**150,73**	2,9	2100	**903C**	80-B4
9,1	735,2	**153,05**	1,1	810	**803C**	80-B4
8,7	774,5	**161,24**	2,3	1800	**853C**	80-B4
8,6	784,5	**163,31**	1,1	900	**803C**	80-B4
8,2	818,7	**170,44**	0,8	675	**703C**	80-B4
7,9	855,1	**178,01**	1,1	900	**803C**	80-B4
7,8	861,7	**179,39**	2,4	2100	**903C**	80-B4
7,6	884,6	**184,15**	0,8	675	**703C**	80-B4
7,6	885,8	**184,4**	1,6	1450	**853C**	80-B4
7,3	920,6	**191,67**	1	900	**803C**	80-B4
6,8	991,1	**206,32**	0,9	900	**803C**	80-B4
6,4	1047	**217,98**	2	2100	**903C**	80-B4
6,3	1066,6	**222,04**	1,6	1750	**853C**	80-B4
6,3	1070,8	**222,92**	0,8	900	**803C**	80-B4
5,8	1163,3	**242,18**	0,8	900	**803C**	80-B4
5,7	1186,6	**247,03**	1,6	1950	**903C**	80-B4
4,7	1441,8	**300,17**	1,5	2100	**903C**	80-B4

P_1=1,1 кВт n_1=1400 мин$^{-1}$						
480,8	21,3	**2,91**	6,6	140	**501C**	90-S4
373,3	27,4	**3,75**	5,8	160	**501C**	90-S4
262,5	38,9	**5,33**	4,4	170	**501C**	90-S4
219,1	46,6	**6,39**	3,6	170	**501C**	90-S4
185,3	54	**7,56**	7,2	390	**702C**	90-S4
178,4	57,3	**7,85**	3,9	225	**501C**	90-S4
167	59,9	**8,38**	3,8	225	**502C**	90-S4
158,7	63,1	**8,82**	6,5	410	**702C**	90-S4
139,4	71,8	**10,04**	3,3	240	**502C**	90-S4
113,5	88,2	**12,33**	2,9	260	**502C**	90-S4
113	88,6	**12,39**	6,5	580	**702C**	90-S4

Выбор мотор-редукторов

P_1=1,1 кВт n_1=1400 мин$^{-1}$						
n_2 (мин$^{-1}$)	M_2 (Н·м)	i	fs	Mn (Н·м)	Редуктор	Габарит двигателя
98,3	101,8	**14,24**	5,9	600	**702C**	90-S4
92,7	108,1	**15,11**	7,2	775	**802C**	90-S4
92,4	108,4	**15,16**	2,4	260	**502C**	90-S4
83,6	119,8	**16,75**	5,6	665	**702C**	90-S4
80,9	123,8	**17,3**	7,2	885	**802C**	90-S4
79,7	125,7	**17,57**	2,1	270	**502C**	90-S4
77,1	129,9	**18,16**	2,2	290	**502C**	90-S4
72,7	137,7	**19,25**	4,9	675	**702C**	90-S4
69,6	143,9	**20,13**	6,3	900	**802C**	90-S4
66,5	150,5	**21,05**	2,1	320	**502C**	90-S4
64,3	155,8	**21,78**	4,3	675	**702C**	90-S4
62,8	159,5	**22,3**	2	320	**502C**	90-S4
59,8	167,3	**23,39**	5,4	900	**802C**	90-S4
56,7	176,7	**24,7**	1,8	320	**502C**	90-S4
55,9	179,1	**25,04**	3,8	675	**702C**	90-S4
54,2	184,9	**25,85**	1,7	320	**502C**	90-S4
51,5	194,6	**27,21**	4,6	900	**802C**	90-S4
47,9	209,1	**29,23**	3,2	675	**702C**	90-S4
47,5	210,9	**29,49**	1,5	320	**502C**	90-S4
46,1	217	**30,34**	1,5	320	**502C**	90-S4
46	217,6	**30,42**	4,1	900	**802C**	90-S4
45,7	219,2	**30,65**	3,1	675	**702C**	90-S4
41,7	240,3	**33,6**	1	250	**502C**	90-S4
39,6	253,1	**35,38**	3,6	900	**802C**	90-S4
39,1	255,9	**35,78**	2,6	675	**702C**	90-S4
38,7	259	**36,21**	1,2	320	**502C**	90-S4
37,6	266,3	**37,24**	3,4	895	**802C**	90-S4
36,3	275,7	**38,55**	2,1	580	**702C**	90-S4
34,8	287,9	**40,25**	1	300	**502C**	90-S4
32,5	301,3	**43,03**	5,3	1600	**853C**	90-S4
32,3	309,8	**43,31**	2,9	900	**802C**	90-S4
31,6	317	**44,32**	2,1	665	**702C**	90-S4
29,8	336,3	**47,02**	2,1	705	**802C**	90-S4
28,9	339,8	**48,52**	4,6	1550	**853C**	90-S4
28,8	340	**48,55**	6,2	2100	**903C**	90-S4
28,3	353,5	**49,43**	0,9	320	**502C**	90-S4
27,1	370,1	**51,74**	1,8	675	**702C**	90-S4
27	362,8	**51,81**	4,4	1600	**853C**	90-S4
26	385,1	**53,85**	2,1	810	**802C**	90-S4
24,3	403,7	**57,64**	5,2	2100	**903C**	90-S4
24,1	407,4	**58,17**	3,9	1600	**853C**	90-S4
22,9	436,5	**61,03**	1,1	480	**702C**	90-S4
22,6	433,4	**61,89**	1,6	675	**703C**	90-S4
22,4	448	**62,63**	2	900	**802C**	90-S4
22,2	441,8	**63,09**	3,5	1550	**853C**	90-S4
21,3	459,7	**65,64**	4,6	2100	**903C**	90-S4
20	490,5	**70,04**	4,3	2100	**903C**	90-S4
20	490,6	**70,05**	3,7	1800	**853C**	90-S4
19,7	498,3	**71,16**	1,4	675	**703C**	90-S4
19,6	509,6	**71,25**	1,1	560	**702C**	90-S4

P_1=1,1 кВт n_1=1400 мин$^{-1}$						
n_2 (мин$^{-1}$)	M_2 (Н·м)	i	fs	Mn (Н·м)	Редуктор	Габарит двигателя
18,9	530,4	**74,16**	1,1	585	**802C**	90-S4
18,5	528,7	**75,5**	1,6	825	**803C**	90-S4
18,5	529,8	**75,65**	3,4	1800	**853C**	90-S4
18	545,8	**77,93**	3,8	2100	**903C**	90-S4
17	577,6	**82,48**	1,2	675	**703C**	90-S4
16,4	597,8	**85,36**	3,5	2100	**903C**	90-S4
16,2	616,9	**86,25**	1,1	680	**802C**	90-S4
16,2	605,5	**86,47**	1,5	900	**803C**	90-S4
15,4	637,9	**91,09**	2,8	1800	**853C**	90-S4
14,8	663,2	**94,7**	3,2	2100	**903C**	90-S4
14,5	674,3	**96,29**	1	675	**703C**	90-S4
14	701,8	**100,22**	1,3	900	**803C**	90-S4
13,9	703,9	**100,51**	1	675	**703C**	90-S4
13,8	709,7	**101,35**	3	2100	**903C**	90-S4
12,6	780,8	**111,5**	2,3	1800	**853C**	90-S4
12,1	809,3	**115,56**	0,8	675	**703C**	90-S4
12	816,3	**116,56**	1,1	900	**803C**	90-S4
11,4	862,4	**123,15**	2,4	2100	**903C**	90-S4
11,1	882,1	**125,96**	0,8	665	**703C**	90-S4
10,5	937,8	**133,91**	1,9	1800	**853C**	90-S4
10,2	958,2	**136,82**	0,9	900	**803C**	90-S4
9,3	1055,6	**150,73**	2	2100	**903C**	90-S4
9,1	1071,8	**153,05**	0,8	810	**803C**	90-S4
8,7	1129,2	**161,24**	1,6	1800	**853C**	90-S4
8,6	1143,7	**163,31**	0,8	900	**803C**	90-S4
7,8	1256,3	**179,39**	1,7	2100	**903C**	90-S4
7,6	1291,4	**184,4**	1,1	1450	**853C**	90-S4
6,4	1526,5	**217,98**	1,4	2100	**903C**	90-S4
6,3	1555	**222,04**	1,1	1750	**853C**	90-S4
5,7	1729,9	**247,03**	1,1	1950	**903C**	90-S4
4,7	2102,1	**300,17**	1	2100	**903C**	90-S4

P_1=1,5 кВт n_1=1400 мин$^{-1}$						
480,8	29,1	**2,91**	4,8	140	**501C**	90-LA4
373,3	37,5	**3,75**	4,3	160	**501C**	90-LA4
262,5	53,3	**5,33**	3,2	170	**501C**	90-LA4
219,1	63,9	**6,39**	2,7	170	**501C**	90-LA4
213	64,4	**6,57**	5,9	380	**702C**	90-LA4
185,3	74	**7,56**	5,3	390	**702C**	90-LA4
178,4	78,4	**7,85**	2,9	225	**501C**	90-LA4
174,6	78,5	**8,02**	6,6	520	**802C**	90-LA4
167	82,1	**8,38**	2,7	225	**502C**	90-LA4
158,7	86,4	**8,82**	4,7	410	**702C**	90-LA4
152,5	89,9	**9,18**	6,6	590	**802C**	90-LA4
139,4	98,3	**10,04**	2,4	240	**502C**	90-LA4
131,1	104,6	**10,68**	6,5	680	**802C**	90-LA4
113,5	120,7	**12,33**	2,2	260	**502C**	90-LA4
113	121,3	**12,39**	4,8	580	**702C**	90-LA4
98,3	139,4	**14,24**	4,3	600	**702C**	90-LA4

Выбор мотор-редукторов

P_1=1,5 кВт n_1=1400 мин$^{-1}$						
n_2 (мин$^{-1}$)	M_2 (Н·м)	i	fs	Mn (Н·м)	Редуктор	Габарит двигателя
92,7	147,9	**15,11**	5,2	775	**802C**	90-LA4
92,4	148,4	**15,16**	1,8	260	**502C**	90-LA4
83,6	164	**16,75**	4,1	665	**702C**	90-LA4
80,9	169,4	**17,3**	5,2	885	**802C**	90-LA4
79,7	172	**17,57**	1,6	270	**502C**	90-LA4
77,1	177,8	**18,16**	1,6	290	**502C**	90-LA4
72,7	188,5	**19,25**	3,6	675	**702C**	90-LA4
69,6	197,1	**20,13**	4,6	900	**802C**	90-LA4
66,5	206,1	**21,05**	1,6	320	**502C**	90-LA4
64,3	213,2	**21,78**	3,2	675	**702C**	90-LA4
62,8	218,4	**22,3**	1,5	320	**502C**	90-LA4
59,8	229,1	**23,39**	3,9	900	**802C**	90-LA4
56,7	241,9	**24,7**	1,3	320	**502C**	90-LA4
55,9	245,2	**25,04**	2,8	675	**702C**	90-LA4
54,2	253,1	**25,85**	1,3	320	**502C**	90-LA4
51,5	266,4	**27,21**	3,4	900	**802C**	90-LA4
47,9	286,2	**29,23**	2,4	675	**702C**	90-LA4
47,5	288,7	**29,49**	1,1	320	**502C**	90-LA4
46,1	297,1	**30,34**	1,1	320	**502C**	90-LA4
46	297,9	**30,42**	3	900	**802C**	90-LA4
45,7	300,1	**30,65**	2,2	675	**702C**	90-LA4
41,7	329	**33,6**	0,8	250	**502C**	90-LA4
39,6	346,5	**35,38**	2,6	900	**802C**	90-LA4
39,1	350,4	**35,78**	1,9	675	**702C**	90-LA4
38,7	354,6	**36,21**	0,9	320	**502C**	90-LA4
37,6	364,6	**37,24**	2,5	895	**802C**	90-LA4
36,3	377,5	**38,55**	1,5	580	**702C**	90-LA4
34,8	394,1	**40,25**	0,8	300	**502C**	90-LA4
32,5	412,5	**43,03**	3,9	1600	**853C**	90-LA4
32,3	424,1	**43,31**	2,1	900	**802C**	90-LA4
31,6	434	**44,32**	1,5	665	**702C**	90-LA4
29,8	460,4	**47,02**	1,5	705	**802C**	90-LA4
28,9	465,2	**48,52**	3,3	1550	**853C**	90-LA4
28,8	465,5	**48,55**	4,5	2100	**903C**	90-LA4
27,1	506,6	**51,74**	1,3	675	**702C**	90-LA4
27	496,8	**51,81**	3,2	1600	**853C**	90-LA4
26	527,3	**53,85**	1,5	810	**802C**	90-LA4
24,3	552,7	**57,64**	3,8	2100	**903C**	90-LA4
24,1	557,8	**58,17**	2,9	1600	**853C**	90-LA4
22,9	597,6	**61,03**	0,8	480	**702C**	90-LA4
22,6	593,4	**61,89**	1,1	675	**703C**	90-LA4
22,4	613,3	**62,63**	1,5	900	**802C**	90-LA4
22,2	604,9	**63,09**	2,6	1550	**853C**	90-LA4
21,3	629,3	**65,64**	3,3	2100	**903C**	90-LA4
20	671,5	**70,04**	3,1	2100	**903C**	90-LA4
20	671,6	**70,05**	2,7	1800	**853C**	90-LA4
19,7	682,3	**71,16**	1	675	**703C**	90-LA4
19,6	697,7	**71,25**	0,8	560	**702C**	90-LA4
18,9	726,1	**74,16**	0,8	585	**802C**	90-LA4
18,5	723,9	**75,5**	1,1	825	**803C**	90-LA4

P_1=1,5 кВт n_1=1400 мин$^{-1}$						
n_2 (мин$^{-1}$)	M_2 (Н·м)	i	fs	Mn (Н·м)	Редуктор	Габарит двигателя
18,5	725,4	**75,65**	2,5	1800	**853C**	90-LA4
18	747,2	**77,93**	2,8	2100	**903C**	90-LA4
17	790,8	**82,48**	0,9	675	**703C**	90-LA4
16,4	818,4	**85,36**	2,6	2100	**903C**	90-LA4
16,2	844,6	**86,25**	0,8	680	**802C**	90-LA4
16,2	829	**86,47**	1,1	900	**803C**	90-LA4
15,4	873,4	**91,09**	2,1	1800	**853C**	90-LA4
14,8	907,9	**94,7**	2,3	2100	**903C**	90-LA4
14	960,9	**100,22**	0,9	900	**803C**	90-LA4
13,8	971,7	**101,35**	2,2	2100	**903C**	90-LA4
12,6	1069,1	**111,5**	1,7	1800	**853C**	90-LA4
12	1117,6	**116,56**	0,8	900	**803C**	90-LA4
11,4	1180,7	**123,15**	1,8	2100	**903C**	90-LA4
10,5	1283,9	**133,91**	1,4	1800	**853C**	90-LA4
9,3	1445,2	**150,73**	1,5	2100	**903C**	90-LA4
8,7	1546	**161,24**	1,2	1800	**853C**	90-LA4
7,8	1720	**179,39**	1,2	2100	**903C**	90-LA4
7,6	1768	**184,4**	0,8	1450	**853C**	90-LA4
6,4	2090	**217,98**	1	2100	**903C**	90-LA4
6,3	2128,9	**222,04**	0,8	1750	**853C**	90-LA4
5,7	2368,5	**247,03**	0,8	1950	**903C**	90-LA4

P_1=1,8 кВт n_1=1400 мин$^{-1}$						
480,8	36	**2,91**	3,9	140	**501C**	90-LB4
373,3	46,3	**3,75**	3,5	160	**501C**	90-LB4
262,5	65,9	**5,33**	2,6	170	**501C**	90-LB4
219,1	78,9	**6,39**	2,2	170	**501C**	90-LB4
213	79,5	**6,57**	4,8	380	**702C**	90-LB4
185,3	91,4	**7,56**	4,3	390	**702C**	90-LB4
178,4	96,9	**7,85**	2,3	225	**501C**	90-LB4
174,6	97	**8,02**	5,4	520	**802C**	90-LB4
167	101,4	**8,38**	2,2	225	**502C**	90-LB4
158,7	106,7	**8,82**	3,8	410	**702C**	90-LB4
152,5	111,1	**9,18**	5,3	590	**802C**	90-LB4
139,4	121,4	**10,04**	2	240	**502C**	90-LB4
131,1	129,2	**10,68**	5,3	680	**802C**	90-LB4
113,5	149,1	**12,33**	1,7	260	**502C**	90-LB4
113	149,8	**12,39**	3,9	580	**702C**	90-LB4
98,3	172,3	**14,24**	3,5	600	**702C**	90-LB4
92,7	182,8	**15,11**	4,2	775	**802C**	90-LB4
92,4	183,3	**15,16**	1,4	260	**502C**	90-LB4
83,6	202,6	**16,75**	3,3	665	**702C**	90-LB4
80,9	209,3	**17,3**	4,2	885	**802C**	90-LB4
79,7	212,5	**17,57**	1,3	270	**502C**	90-LB4
77,1	219,6	**18,16**	1,3	290	**502C**	90-LB4
72,7	232,9	**19,25**	2,9	675	**702C**	90-LB4
69,6	243,4	**20,13**	3,7	900	**802C**	90-LB4
66,5	254,6	**21,05**	1,3	320	**502C**	90-LB4
64,3	263,4	**21,78**	2,6	675	**702C**	90-LB4

Выбор мотор-редукторов

P_1=1,8 кВт n_1=1400 мин$^{-1}$						
n_2 (мин$^{-1}$)	M_2 (Н·м)	i	fs	Mn (Н·м)	Редуктор	Габарит двигателя
62,8	269,7	**22,3**	1,2	320	**502C**	90-LB4
59,8	283	**23,39**	3,2	900	**802C**	90-LB4
56,7	298,8	**24,7**	1,1	320	**502C**	90-LB4
55,9	302,9	**25,04**	2,2	675	**702C**	90-LB4
54,2	312,6	**25,85**	1	320	**502C**	90-LB4
51,5	329,1	**27,21**	2,7	900	**802C**	90-LB4
47,9	353,6	**29,23**	1,9	675	**702C**	90-LB4
47,5	356,7	**29,49**	0,9	320	**502C**	90-LB4
46,1	367	**30,34**	0,9	320	**502C**	90-LB4
46	368	**30,42**	2,4	900	**802C**	90-LB4
45,7	370,7	**30,65**	1,8	675	**702C**	90-LB4
39,6	428	**35,38**	2,1	900	**802C**	90-LB4
39,1	432,8	**35,78**	1,6	675	**702C**	90-LB4
37,6	450,4	**37,24**	2	895	**802C**	90-LB4
36,3	466,3	**38,55**	1,2	580	**702C**	90-LB4
32,5	509,6	**43,03**	3,1	1600	**853C**	90-LB4
32,3	523,9	**43,31**	1,7	900	**802C**	90-LB4
31,6	536,1	**44,32**	1,2	665	**702C**	90-LB4
29,8	568,8	**47,02**	1,2	705	**802C**	90-LB4
28,9	574,6	**48,52**	2,7	1550	**853C**	90-LB4
28,8	575	**48,55**	3,7	2100	**903C**	90-LB4
27,1	625,9	**51,74**	1,1	675	**702C**	90-LB4
27	613,6	**51,81**	2,6	1600	**853C**	90-LB4
26	651,4	**53,85**	1,2	810	**802C**	90-LB4
24,3	682,7	**57,64**	3,1	2100	**903C**	90-LB4
24,1	689	**58,17**	2,3	1600	**853C**	90-LB4
22,6	733,1	**61,89**	0,9	675	**703C**	90-LB4
22,4	757,6	**62,63**	1,2	900	**802C**	90-LB4
22,2	747,3	**63,09**	2,1	1550	**853C**	90-LB4
21,3	777,4	**65,64**	2,7	2100	**903C**	90-LB4
20	829,5	**70,04**	2,5	2100	**903C**	90-LB4
20	829,7	**70,05**	2,2	1800	**853C**	90-LB4
19,7	842,8	**71,16**	0,8	675	**703C**	90-LB4
18,5	894,2	**75,5**	0,9	825	**803C**	90-LB4
18,5	896	**75,65**	2	1800	**853C**	90-LB4
18	923	**77,93**	2,3	2100	**903C**	90-LB4
16,4	1011	**85,36**	2,1	2100	**903C**	90-LB4
16,2	1024,1	**86,47**	0,9	900	**803C**	90-LB4
15,4	1078,9	**91,09**	1,7	1800	**853C**	90-LB4
14,8	1121,6	**94,7**	1,9	2100	**903C**	90-LB4
14	1187	**100,22**	0,8	900	**803C**	90-LB4
13,8	1200,3	**101,35**	1,7	2100	**903C**	90-LB4
12,6	1320,6	**111,5**	1,4	1800	**853C**	90-LB4
11,4	1458,5	**123,15**	1,4	2100	**903C**	90-LB4
10,5	1586	**133,91**	1,1	1800	**853C**	90-LB4
9,3	1785,3	**150,73**	1,2	2100	**903C**	90-LB4
8,7	1909,8	**161,24**	0,9	1800	**853C**	90-LB4
7,8	2124,7	**179,39**	1	2100	**903C**	90-LB4
6,4	2581,7	**217,98**	0,8	2100	**903C**	90-LB4

P_1=2,2 кВт n_1=1400 мин$^{-1}$						
n_2 (мин$^{-1}$)	M_2 (Н·м)	i	fs	Mn (Н·м)	Редуктор	Габарит двигателя
480,8	42,2	**2,91**	3,3	140	**501C**	100-LA4
373,3	54,4	**3,75**	2,9	160	**501C**	100-LA4
262,5	77,4	**5,33**	2,2	170	**501C**	100-LA4
219,1	92,7	**6,39**	1,8	170	**501C**	100-LA4
213	93,4	**6,57**	4,1	380	**702C**	100-LA4
185,3	107,4	**7,56**	3,6	390	**702C**	100-LA4
178,4	113,8	**7,85**	2	225	**501C**	100-LA4
174,6	113,9	**8,02**	4,6	520	**802C**	100-LA4
167	119,1	**8,38**	1,9	225	**502C**	100-LA4
158,7	125,3	**8,82**	3,3	410	**702C**	100-LA4
152,5	130,4	**9,18**	4,5	590	**802C**	100-LA4
139,4	142,6	**10,04**	1,7	240	**502C**	100-LA4
131,1	151,7	**10,68**	4,5	680	**802C**	100-LA4
113,5	175,2	**12,33**	1,5	260	**502C**	100-LA4
113	176	**12,39**	3,3	580	**702C**	100-LA4
98,3	202,3	**14,24**	3	600	**702C**	100-LA4
92,7	214,7	**15,11**	3,6	775	**802C**	100-LA4
92,4	215,4	**15,16**	1,2	260	**502C**	100-LA4
83,6	237,9	**16,75**	2,8	665	**702C**	100-LA4
80,9	245,8	**17,3**	3,6	885	**802C**	100-LA4
79,7	249,6	**17,57**	1,1	270	**502C**	100-LA4
77,1	258	**18,16**	1,1	290	**502C**	100-LA4
72,7	273,6	**19,25**	2,5	675	**702C**	100-LA4
69,6	285,9	**20,13**	3,1	900	**802C**	100-LA4
66,5	299	**21,05**	1,1	320	**502C**	100-LA4
64,3	309,4	**21,78**	2,2	675	**702C**	100-LA4
62,8	316,8	**22,3**	1	320	**502C**	100-LA4
59,8	332,4	**23,39**	2,7	900	**802C**	100-LA4
56,7	351	**24,7**	0,9	320	**502C**	100-LA4
55,9	355,7	**25,04**	1,9	675	**702C**	100-LA4
54,2	367,2	**25,85**	0,9	320	**502C**	100-LA4
51,5	386,6	**27,21**	2,3	900	**802C**	100-LA4
47,9	415,3	**29,23**	1,6	675	**702C**	100-LA4
46	432,3	**30,42**	2,1	900	**802C**	100-LA4
45,7	435,4	**30,65**	1,6	675	**702C**	100-LA4
39,6	502,7	**35,38**	1,8	900	**802C**	100-LA4
39,1	508,4	**35,78**	1,3	675	**702C**	100-LA4
37,6	529,1	**37,24**	1,7	895	**802C**	100-LA4
36,3	547,7	**38,55**	1,1	580	**702C**	100-LA4
32,5	598,6	**43,03**	2,7	1600	**853C**	100-LA4
32,3	615,4	**43,31**	1,5	900	**802C**	100-LA4
31,6	629,7	**44,32**	1,1	665	**702C**	100-LA4
29,8	668,1	**47,02**	1,1	705	**802C**	100-LA4
28,9	674,9	**48,52**	2,3	1550	**853C**	100-LA4
28,8	675,4	**48,55**	3,1	2100	**903C**	100-LA4
27,1	735,1	**51,74**	0,9	675	**702C**	100-LA4
27	720,8	**51,81**	2,2	1600	**853C**	100-LA4
26	765,1	**53,85**	1,1	810	**802C**	100-LA4
24,3	801,9	**57,64**	2,6	2100	**903C**	100-LA4
24,1	809,3	**58,17**	2	1600	**853C**	100-LA4

Выбор мотор-редукторов

P_1=2,2 кВт n_1=1400 мин$^{-1}$						
n_2 (мин$^{-1}$)	M_2 (Н·м)	i	fs	Mn (Н·м)	Редуктор	Габарит двигателя
22,4	889,9	**62,63**	1	900	**802C**	100-LA4
22,2	877,7	**63,09**	1,8	1550	**853C**	100-LA4
21,3	913,2	**65,64**	2,3	2100	**903C**	100-LA4
20	974,4	**70,04**	2,2	2100	**903C**	100-LA4
20	974,5	**70,05**	1,8	1800	**853C**	100-LA4
18,5	1052,5	**75,65**	1,7	1800	**853C**	100-LA4
18	1084,2	**77,93**	1,9	2100	**903C**	100-LA4
16,4	1187,5	**85,36**	1,8	2100	**903C**	100-LA4
15,4	1267,3	**91,09**	1,4	1800	**853C**	100-LA4
14,8	1317,4	**94,7**	1,6	2100	**903C**	100-LA4
13,8	1409,9	**101,35**	1,5	2100	**903C**	100-LA4
12,6	1551,2	**111,5**	1,2	1800	**853C**	100-LA4
11,4	1713,2	**123,15**	1,2	2100	**903C**	100-LA4
10,5	1863	**133,91**	1	1800	**853C**	100-LA4
9,3	2097	**150,73**	1	2100	**903C**	100-LA4
8,7	2243,2	**161,24**	0,8	1800	**853C**	100-LA4
7,8	2495,7	**179,39**	0,8	2100	**903C**	100-LA4

P_1=3,0 кВт n_1=1400 мин$^{-1}$						
480,8	57,4	**2,91**	2,4	140	**501C**	100-LB4
373,3	73,9	**3,75**	2,2	160	**501C**	100-LB4
262,5	105,1	**5,33**	1,6	170	**501C**	100-LB4
219,1	125,8	**6,39**	1,4	170	**501C**	100-LB4
213	126,8	**6,57**	3	380	**702C**	100-LB4
185,3	145,8	**7,56**	2,7	390	**702C**	100-LB4
178,4	154,6	**7,85**	1,5	225	**501C**	100-LB4
174,6	154,7	**8,02**	3,4	520	**802C**	100-LB4
167	161,7	**8,38**	1,4	225	**502C**	100-LB4
158,7	170,2	**8,82**	2,4	410	**702C**	100-LB4
152,5	177,2	**9,18**	3,3	590	**802C**	100-LB4
139,4	193,7	**10,04**	1,2	240	**502C**	100-LB4
131,1	206,1	**10,68**	3,3	680	**802C**	100-LB4
113,5	237,9	**12,33**	1,1	260	**502C**	100-LB4
113	239	**12,39**	2,4	580	**702C**	100-LB4
98,3	274,8	**14,24**	2,2	600	**702C**	100-LB4
92,7	291,5	**15,11**	2,7	775	**802C**	100-LB4
92,4	292,5	**15,16**	0,9	260	**502C**	100-LB4
83,6	323,1	**16,75**	2,1	665	**702C**	100-LB4
80,9	333,9	**17,3**	2,7	885	**802C**	100-LB4
79,7	339	**17,57**	0,8	270	**502C**	100-LB4
77,1	350,4	**18,16**	0,8	290	**502C**	100-LB4
72,7	371,5	**19,25**	1,8	675	**702C**	100-LB4
69,6	388,3	**20,13**	2,3	900	**802C**	100-LB4
66,5	406,1	**21,05**	0,8	320	**502C**	100-LB4
64,3	420,2	**21,78**	1,6	675	**702C**	100-LB4
59,8	451,4	**23,39**	2	900	**802C**	100-LB4
55,9	483,1	**25,04**	1,4	675	**702C**	100-LB4
51,5	525	**27,21**	1,7	900	**802C**	100-LB4
47,9	564	**29,23**	1,2	675	**702C**	100-LB4

P_1=3,0 кВт n_1=1400 мин$^{-1}$						
n_2 (мин$^{-1}$)	M_2 (Н·м)	i	fs	Mn (Н·м)	Редуктор	Габарит двигателя
46	587	**30,42**	1,5	900	**802C**	100-LB4
45,7	591,4	**30,65**	1,1	675	**702C**	100-LB4
39,6	682,8	**35,38**	1,3	900	**802C**	100-LB4
39,1	690,4	**35,78**	1	675	**702C**	100-LB4
37,6	718,6	**37,24**	1,2	895	**802C**	100-LB4
36,3	743,8	**38,55**	0,8	580	**702C**	100-LB4
32,5	813	**43,03**	2	1600	**853C**	100-LB4
32,3	835,7	**43,31**	1,1	900	**802C**	100-LB4
31,6	855,2	**44,32**	0,8	665	**702C**	100-LB4
29,8	907,3	**47,02**	0,8	705	**802C**	100-LB4
28,9	916,6	**48,52**	1,7	1550	**853C**	100-LB4
28,8	917,3	**48,55**	2,3	2100	**903C**	100-LB4
27	978,9	**51,81**	1,6	1600	**853C**	100-LB4
26	1039,1	**53,85**	0,8	810	**802C**	100-LB4
24,3	1089,1	**57,64**	1,9	2100	**903C**	100-LB4
24,1	1099,2	**58,17**	1,5	1600	**853C**	100-LB4
22,2	1192	**63,09**	1,3	1550	**853C**	100-LB4
21,3	1240,2	**65,64**	1,7	2100	**903C**	100-LB4
20	1323,3	**70,04**	1,6	2100	**903C**	100-LB4
20	1323,5	**70,05**	1,4	1800	**853C**	100-LB4
18,5	1429,4	**75,65**	1,3	1800	**853C**	100-LB4
18	1472,4	**77,93**	1,4	2100	**903C**	100-LB4
16,4	1612,8	**85,36**	1,3	2100	**903C**	100-LB4
15,4	1721,1	**91,09**	1	1800	**853C**	100-LB4
14,8	1789,2	**94,7**	1,2	2100	**903C**	100-LB4
13,8	1914,8	**101,35**	1,1	2100	**903C**	100-LB4
12,6	2106,7	**111,5**	0,9	1800	**853C**	100-LB4
11,4	2326,7	**123,15**	0,9	2100	**903C**	100-LB4

P_1=4,0 кВт n_1=1400 мин$^{-1}$						
480,8	76,2	**2,91**	1,8	140	**501C**	112-M4
373,3	98,1	**3,75**	1,6	160	**501C**	112-M4
262,5	139,6	**5,33**	1,2	170	**501C**	112-M4
219,1	167,2	**6,39**	1	170	**501C**	112-M4
213	168,5	**6,57**	2,3	380	**702C**	112-M4
185,3	193,7	**7,56**	2	390	**702C**	112-M4
178,4	205,3	**7,85**	1,1	225	**501C**	112-M4
174,6	205,5	**8,02**	2,5	520	**802C**	112-M4
167	214,8	**8,38**	1	225	**502C**	112-M4
158,7	226,1	**8,82**	1,8	410	**702C**	112-M4
152,5	235,3	**9,18**	2,5	590	**802C**	112-M4
139,4	257,3	**10,04**	0,9	240	**502C**	112-M4
131,1	273,7	**10,68**	2,5	680	**802C**	112-M4
113,5	316	**12,33**	0,8	260	**502C**	112-M4
113	317,5	**12,39**	1,8	580	**702C**	112-M4
98,3	365	**14,24**	1,6	600	**702C**	112-M4
92,7	387,3	**15,11**	2	775	**802C**	112-M4
83,6	429,2	**16,75**	1,5	665	**702C**	112-M4
80,9	443,5	**17,3**	2	885	**802C**	112-M4

Выбор мотор-редукторов

P_1=4,0 кВт n_1=1400 мин$^{-1}$						
n_2 (мин$^{-1}$)	M_2 (Н·м)	i	fs	Mn (Н·м)	Редуктор	Габарит двигателя
72,7	493,5	**19,25**	1,4	675	**702C**	112-M4
69,6	515,8	**20,13**	1,7	900	**802C**	112-M4
64,3	558,2	**21,78**	1,2	675	**702C**	112-M4
59,8	599,6	**23,39**	1,5	900	**802C**	112-M4
55,9	641,8	**25,04**	1,1	675	**702C**	112-M4
51,5	697,4	**27,21**	1,3	900	**802C**	112-M4
47,9	749,2	**29,23**	0,9	675	**702C**	112-M4
46	779,8	**30,42**	1,2	900	**802C**	112-M4
45,7	785,6	**30,65**	0,9	675	**702C**	112-M4
39,6	907	**35,38**	1	900	**802C**	112-M4
37,6	954,5	**37,24**	0,9	895	**802C**	112-M4
32,5	1079,9	**43,03**	1,5	1600	**853C**	112-M4
32,3	1110,2	**43,31**	0,8	900	**802C**	112-M4
28,9	1217,6	**48,52**	1,3	1550	**853C**	112-M4
28,8	1218,4	**48,55**	1,7	2100	**903C**	112-M4
27	1300,3	**51,81**	1,2	1600	**853C**	112-M4
24,3	1446,7	**57,64**	1,5	2100	**903C**	112-M4
24,1	1460,1	**58,17**	1,1	1600	**853C**	112-M4
22,2	1583,5	**63,09**	1	1550	**853C**	112-M4
21,3	1647,4	**65,64**	1,3	2100	**903C**	112-M4
20	1757,8	**70,04**	1,2	2100	**903C**	112-M4
20	1758,1	**70,05**	1	1800	**853C**	112-M4
18,5	1898,7	**75,65**	0,9	1800	**853C**	112-M4
18	1955,9	**77,93**	1,1	2100	**903C**	112-M4
16,4	2142,3	**85,36**	1	2100	**903C**	112-M4
15,4	2286,3	**91,09**	0,8	1800	**853C**	112-M4
14,8	2376,7	**94,7**	0,9	2100	**903C**	112-M4
13,8	2543,6	**101,35**	0,8	2100	**903C**	112-M4

P_1=5,5 кВт n_1=1400 мин$^{-1}$						
507,5	98,7	**2,76**	2,7	265	**701C**	132-S4
395,3	126,7	**3,54**	2,2	275	**701C**	132-S4
316,7	154,9	**4,42**	4,5	700	**852C**	132-S4
276,9	180,8	**5,06**	1,6	290	**701C**	132-S4
264,2	185,7	**5,3**	3,8	700	**852C**	132-S4
240,9	207,9	**5,81**	1,6	330	**701C**	132-S4
234,1	209,5	**5,98**	4,8	1000	**902C**	132-S4
227	220,6	**6,17**	2	450	**801C**	132-S4
219,4	223,6	**6,38**	3,6	800	**852C**	132-S4
213	230,3	**6,57**	1,7	380	**702C**	132-S4
206,3	242,7	**6,79**	1,6	380	**701C**	132-S4
198,2	252,6	**7,06**	2,4	600	**801C**	132-S4
197,2	248,8	**7,1**	4,7	1175	**902C**	132-S4
185,3	264,8	**7,56**	1,5	390	**702C**	132-S4
174,6	280,9	**8,02**	1,9	520	**802C**	132-S4
170,4	293,8	**8,21**	2,3	670	**801C**	132-S4
168,1	291,9	**8,33**	2,7	800	**852C**	132-S4
162,3	302,3	**8,63**	4,5	1350	**902C**	132-S4
158,7	309,1	**8,82**	1,3	410	**702C**	132-S4

P_1=5,5 кВт n_1=1400 мин$^{-1}$						
n_2 (мин$^{-1}$)	M_2 (Н·м)	i	fs	Mn (Н·м)	Редуктор	Габарит двигателя
152,5	321,7	**9,18**	1,8	590	**802C**	132-S4
140,2	350	**9,99**	2,6	900	**852C**	132-S4
131,1	374,2	**10,68**	1,8	680	**802C**	132-S4
124,3	394,6	**11,26**	2,8	1100	**852C**	132-S4
124,2	394,9	**11,27**	3,8	1500	**902C**	132-S4
116,4	421,4	**12,03**	2,8	1200	**852C**	132-S4
113	434	**12,39**	1,3	580	**702C**	132-S4
104,6	468,9	**13,38**	3,6	1700	**902C**	132-S4
103,7	473,2	**13,5**	3	1400	**852C**	132-S4
98,3	499	**14,24**	1,2	600	**702C**	132-S4
95,6	513,2	**14,65**	2,9	1500	**852C**	132-S4
92,7	529,4	**15,11**	1,5	775	**802C**	132-S4
91,9	533,9	**15,24**	3,6	1900	**902C**	132-S4
86,1	569,8	**16,26**	2,6	1500	**852C**	132-S4
86,1	569,7	**16,26**	3,7	2100	**902C**	132-S4
83,6	586,8	**16,75**	1,1	665	**702C**	132-S4
80,9	606,3	**17,3**	1,5	885	**802C**	132-S4
79,7	615,4	**17,56**	2,4	1500	**852C**	132-S4
77,4	633,9	**18,09**	3,3	2100	**902C**	132-S4
72,7	674,7	**19,25**	1	675	**702C**	132-S4
70,7	694,3	**19,82**	3	2060	**902C**	132-S4
69,6	705,2	**20,13**	1,3	900	**802C**	132-S4
65,1	753,2	**21,5**	2,1	1600	**852C**	132-S4
63,7	770,3	**21,98**	2,7	2100	**902C**	132-S4
59,8	819,7	**23,39**	1,1	900	**802C**	132-S4
59,5	824,4	**23,53**	2,5	2100	**902C**	132-S4
57,7	849,9	**24,25**	2,3	1940	**902C**	132-S4
54,1	907	**25,88**	1,8	1600	**852C**	132-S4
51,5	953,4	**27,21**	0,9	900	**802C**	132-S4
48,6	1009,1	**28,8**	2,1	2100	**902C**	132-S4
45	1089,3	**31,09**	1,3	1460	**852C**	132-S4
40	1226,1	**34,99**	1,7	2100	**902C**	132-S4
37,4	1311,6	**37,43**	1,2	1600	**852C**	132-S4
33,6	1459,2	**41,64**	1,3	1960	**902C**	132-S4
32,5	1476,3	**43,03**	1,1	1600	**853C**	132-S4
28,9	1664,6	**48,52**	0,9	1550	**853C**	132-S4
28,8	1665,7	**48,55**	1,3	2100	**903C**	132-S4
27,7	1773,1	**50,6**	1,2	2100	**902C**	132-S4
24,3	1977,6	**57,64**	1,1	2100	**903C**	132-S4
21,3	2252,1	**65,64**	0,9	2100	**903C**	132-S4

P_1=7,5 кВт n_1=1400 мин$^{-1}$						
507,5	133,6	**2,76**	2	265	**701C**	132-MA4
395,3	171,5	**3,54**	1,6	275	**701C**	132-MA4
316,7	209,6	**4,42**	3,3	700	**852C**	132-MA4
276,9	244,7	**5,06**	1,2	290	**701C**	132-MA4
264,2	251,3	**5,3**	2,8	700	**852C**	132-MA4
240,9	281,4	**5,81**	1,2	330	**701C**	132-MA4
234,1	283,6	**5,98**	3,5	1000	**902C**	132-MA4

Выбор мотор-редукторов

P_1=7,5 кВт n_1=1400 мин$^{-1}$						
n_2 (мин$^{-1}$)	M_2 (Н·м)	i	fs	Mn (Н·м)	Редуктор	Габарит двигателя
227	298,5	**6,17**	1,5	450	**801C**	132-MA4
219,4	302,7	**6,38**	2,6	800	**852C**	132-MA4
213	311,7	**6,57**	1,2	380	**702C**	132-MA4
206,3	328,5	**6,79**	1,2	380	**701C**	132-MA4
198,2	341,9	**7,06**	1,8	600	**801C**	132-MA4
197,2	336,7	**7,1**	3,5	1175	**902C**	132-MA4
185,3	358,3	**7,56**	1,1	390	**702C**	132-MA4
174,6	380,2	**8,02**	1,4	520	**802C**	132-MA4
170,4	397,7	**8,21**	1,7	670	**801C**	132-MA4
168,1	395	**8,33**	2	800	**852C**	132-MA4
162,3	409,1	**8,63**	3,3	1350	**902C**	132-MA4
158,7	418,3	**8,82**	1	410	**702C**	132-MA4
152,5	435,4	**9,18**	1,4	590	**802C**	132-MA4
140,2	473,7	**9,99**	1,9	900	**852C**	132-MA4
131,1	506,4	**10,68**	1,3	680	**802C**	132-MA4
124,3	534,1	**11,26**	2,1	1100	**852C**	132-MA4
124,2	534,5	**11,27**	2,8	1500	**902C**	132-MA4
116,4	570,4	**12,03**	2,1	1200	**852C**	132-MA4
113	587,4	**12,39**	1	580	**702C**	132-MA4
104,6	634,6	**13,38**	2,7	1700	**902C**	132-MA4
103,7	640,5	**13,5**	2,2	1400	**852C**	132-MA4
98,3	675,3	**14,24**	0,9	600	**702C**	132-MA4
95,6	694,6	**14,65**	2,2	1500	**852C**	132-MA4
92,7	716,5	**15,11**	1,1	775	**802C**	132-MA4
91,9	722,6	**15,24**	2,6	1900	**902C**	132-MA4
86,1	771,2	**16,26**	1,9	1500	**852C**	132-MA4
86,1	771,1	**16,26**	2,7	2100	**902C**	132-MA4
83,6	794,2	**16,75**	0,8	665	**702C**	132-MA4
80,9	820,6	**17,3**	1,1	885	**802C**	132-MA4
79,7	832,9	**17,56**	1,8	1500	**852C**	132-MA4
77,4	858	**18,09**	2,4	2100	**902C**	132-MA4
70,7	939,7	**19,82**	2,2	2060	**902C**	132-MA4
69,6	954,4	**20,13**	0,9	900	**802C**	132-MA4
65,1	1019,5	**21,5**	1,6	1600	**852C**	132-MA4
63,7	1042,5	**21,98**	2	2100	**902C**	132-MA4
59,8	1109,5	**23,39**	0,8	900	**802C**	132-MA4
59,5	1115,7	**23,53**	1,9	2100	**902C**	132-MA4
57,7	1150,2	**24,25**	1,7	1940	**902C**	132-MA4
54,1	1227,5	**25,88**	1,3	1600	**852C**	132-MA4
48,6	1365,7	**28,8**	1,5	2100	**902C**	132-MA4
45	1474,2	**31,09**	1	1460	**852C**	132-MA4
40	1659,4	**34,99**	1,3	2100	**902C**	132-MA4
37,4	1775,2	**37,43**	0,9	1600	**852C**	132-MA4
33,6	1974,9	**41,64**	1	1960	**902C**	132-MA4
32,5	1998	**43,03**	0,8	1600	**853C**	132-MA4
28,8	2254,4	**48,55**	0,9	2100	**903C**	132-MA4
27,7	2399,8	**50,6**	0,9	2100	**902C**	132-MA4
24,3	2676,6	**57,64**	0,8	2100	**903C**	132-MA4

P_1=9,0 кВт n_1=1400 мин$^{-1}$						
n_2 (мин$^{-1}$)	M_2 (Н·м)	i	fs	Mn (Н·м)	Редуктор	Габарит двигателя
507,5	166	**2,76**	1,6	265	**701C**	132-MB4
395,3	213,1	**3,54**	1,3	275	**701C**	132-MB4
316,7	260,5	**4,42**	2,7	700	**852C**	132-MB4
276,9	304,2	**5,06**	1	290	**701C**	132-MB4
264,2	312,4	**5,3**	2,2	700	**852C**	132-MB4
240,9	349,7	**5,81**	0,9	330	**701C**	132-MB4
234,1	352,5	**5,98**	2,8	1000	**902C**	132-MB4
227	371,1	**6,17**	1,2	450	**801C**	132-MB4
219,4	376,2	**6,38**	2,1	800	**852C**	132-MB4
213	387,4	**6,57**	1	380	**702C**	132-MB4
206,3	408,3	**6,79**	0,9	380	**701C**	132-MB4
198,2	425	**7,06**	1,4	600	**801C**	132-MB4
197,2	418,5	**7,1**	2,8	1175	**902C**	132-MB4
185,3	445,4	**7,56**	0,9	390	**702C**	132-MB4
174,6	472,5	**8,02**	1,1	520	**802C**	132-MB4
170,4	494,3	**8,21**	1,4	670	**801C**	132-MB4
168,1	491	**8,33**	1,6	800	**852C**	132-MB4
162,3	508,5	**8,63**	2,7	1350	**902C**	132-MB4
158,7	520	**8,82**	0,8	410	**702C**	132-MB4
152,5	541,2	**9,18**	1,1	590	**802C**	132-MB4
140,2	588,8	**9,99**	1,5	900	**852C**	132-MB4
131,1	629,4	**10,68**	1,1	680	**802C**	132-MB4
124,3	663,9	**11,26**	1,7	1100	**852C**	132-MB4
124,2	664,3	**11,27**	2,3	1500	**902C**	132-MB4
116,4	708,9	**12,03**	1,7	1200	**852C**	132-MB4
113	730,1	**12,39**	0,8	580	**702C**	132-MB4
104,6	788,7	**13,38**	2,2	1700	**902C**	132-MB4
103,7	796	**13,5**	1,8	1400	**852C**	132-MB4
95,6	863,3	**14,65**	1,7	1500	**852C**	132-MB4
92,7	890,5	**15,11**	0,9	775	**802C**	132-MB4
91,9	898,2	**15,24**	2,1	1900	**902C**	132-MB4
86,1	958,5	**16,26**	1,6	1500	**852C**	132-MB4
86,1	958,4	**16,26**	2,2	2100	**902C**	132-MB4
80,9	1019,9	**17,3**	0,9	885	**802C**	132-MB4
79,7	1035,2	**17,56**	1,4	1500	**852C**	132-MB4
77,4	1066,4	**18,09**	2	2100	**902C**	132-MB4
70,7	1168	**19,82**	1,8	2060	**902C**	132-MB4
69,6	1186,2	**20,13**	0,8	900	**802C**	132-MB4
65,1	1267,1	**21,5**	1,3	1600	**852C**	132-MB4
63,7	1295,8	**21,98**	1,6	2100	**902C**	132-MB4
59,5	1386,8	**23,53**	1,5	2100	**902C**	132-MB4
57,7	1429,7	**24,25**	1,4	1940	**902C**	132-MB4
54,1	1525,7	**25,88**	1	1600	**852C**	132-MB4
48,6	1697,4	**28,8**	1,2	2100	**902C**	132-MB4
45	1832,4	**31,09**	0,8	1460	**852C**	132-MB4
40	2062,6	**34,99**	1	2100	**902C**	132-MB4
33,6	2454,7	**41,64**	0,8	1960	**902C**	132-MB4

Выбор мотор-редукторов

P_1=11,0 кВт n_1=1400 мин$^{-1}$						
n_2 (мин$^{-1}$)	M_2 (Н·м)	i	fs	Mn (Н·м)	Редуктор	Габарит двигателя
527,9	187,1	**2,65**	3,5	650	**901C**	160-M4
411,8	239,9	**3,4**	2,5	600	**851C**	160-M4
409,2	241,4	**3,42**	3,1	750	**901C**	160-M4
343,4	287,7	**4,08**	2,4	700	**851C**	160-M4
316,7	305,5	**4,42**	2,3	700	**852C**	160-M4
304,3	324,6	**4,6**	2,9	950	**901C**	160-M4
285,2	346,4	**4,91**	2	700	**851C**	160-M4
264,2	366,3	**5,3**	1,9	700	**852C**	160-M4
256,3	385,4	**5,46**	2,6	1000	**901C**	160-M4
234,1	413,3	**5,98**	2,4	1000	**902C**	160-M4
219,4	441,1	**6,38**	1,8	800	**852C**	160-M4
211	468,3	**6,64**	2,5	1175	**901C**	160-M4
197,2	490,8	**7,1**	2,4	1175	**902C**	160-M4
168,1	575,8	**8,33**	1,4	800	**852C**	160-M4
162,3	596,3	**8,63**	2,3	1350	**902C**	160-M4
140,2	690,4	**9,99**	1,3	900	**852C**	160-M4
124,3	778,5	**11,26**	1,4	1100	**852C**	160-M4
124,2	779	**11,27**	1,9	1500	**902C**	160-M4
116,4	831,3	**12,03**	1,4	1200	**852C**	160-M4
104,6	924,9	**13,38**	1,8	1700	**902C**	160-M4
103,7	933,5	**13,5**	1,5	1400	**852C**	160-M4
95,6	1012,3	**14,65**	1,5	1500	**852C**	160-M4
91,9	1053,2	**15,24**	1,8	1900	**902C**	160-M4
86,1	1124	**16,26**	1,3	1500	**852C**	160-M4
86,1	1123,8	**16,26**	1,9	2100	**902C**	160-M4
79,7	1213,9	**17,56**	1,2	1500	**852C**	160-M4
77,4	1250,5	**18,09**	1,7	2100	**902C**	160-M4
70,7	1369,6	**19,82**	1,5	2060	**902C**	160-M4
65,1	1485,8	**21,5**	1,1	1600	**852C**	160-M4
63,7	1519,5	**21,98**	1,4	2100	**902C**	160-M4
59,5	1626,2	**23,53**	1,3	2100	**902C**	160-M4
57,7	1676,5	**24,25**	1,2	1940	**902C**	160-M4
48,6	1990,5	**28,8**	1,1	2100	**902C**	160-M4

P_1=15,0 кВт n_1=1400 мин$^{-1}$						
527,9	254,7	**2,65**	2,6	650	**901C**	160-L4
411,8	326,5	**3,4**	1,8	600	**851C**	160-L4
409,2	328,6	**3,42**	2,3	750	**901C**	160-L4
343,4	391,5	**4,08**	1,8	700	**851C**	160-L4
316,7	415,8	**4,42**	1,7	700	**852C**	160-L4
304,3	441,8	**4,6**	2,2	950	**901C**	160-L4
285,2	471,5	**4,91**	1,5	700	**851C**	160-L4
264,2	498,6	**5,3**	1,4	700	**852C**	160-L4
256,3	524,5	**5,46**	1,9	1000	**901C**	160-L4
234,1	562,6	**5,98**	1,8	1000	**902C**	160-L4
219,4	600,4	**6,38**	1,3	800	**852C**	160-L4
211	637,4	**6,64**	1,8	1175	**901C**	160-L4
197,2	668	**7,1**	1,8	1175	**902C**	160-L4
168,1	783,7	**8,33**	1	800	**852C**	160-L4

P_1=15,0 кВт n_1=1400 мин$^{-1}$						
n_2 (мин$^{-1}$)	M_2 (Н·м)	i	fs	Mn (Н·м)	Редуктор	Габарит двигателя
162,3	811,7	**8,63**	1,7	1350	**902C**	160-L4
140,2	939,7	**9,99**	1	900	**852C**	160-L4
124,3	1059,6	**11,26**	1	1100	**852C**	160-L4
124,2	1060,3	**11,27**	1,4	1500	**902C**	160-L4
116,4	1131,5	**12,03**	1,1	1200	**852C**	160-L4
104,6	1258,9	**13,38**	1,4	1700	**902C**	160-L4
103,7	1270,5	**13,5**	1,1	1400	**852C**	160-L4
95,6	1377,9	**14,65**	1,1	1500	**852C**	160-L4
91,9	1433,5	**15,24**	1,3	1900	**902C**	160-L4
86,1	1529,9	**16,26**	1	1500	**852C**	160-L4
86,1	1529,7	**16,26**	1,4	2100	**902C**	160-L4
79,7	1652,2	**17,56**	0,9	1500	**852C**	160-L4
77,4	1702	**18,09**	1,2	2100	**902C**	160-L4
70,7	1864,2	**19,82**	1,1	2060	**902C**	160-L4
65,1	2022,4	**21,5**	0,8	1600	**852C**	160-L4
63,7	2068,2	**21,98**	1	2100	**902C**	160-L4
59,5	2213,4	**23,53**	0,9	2100	**902C**	160-L4
57,7	2281,9	**24,25**	0,9	1940	**902C**	160-L4
48,6	2709,2	**28,8**	0,8	2100	**902C**	160-L4

P_1=18,5 кВт n_1=1400 мин$^{-1}$						
527,9	314,5	**2,65**	2,1	650	**901C**	180-M4
411,8	403,2	**3,4**	1,5	600	**851C**	180-M4
409,2	405,7	**3,42**	1,8	750	**901C**	180-M4
343,4	483,4	**4,08**	1,4	700	**851C**	180-M4
316,7	513,4	**4,42**	1,4	700	**852C**	180-M4
304,3	545,5	**4,6**	1,7	950	**901C**	180-M4
285,2	582,1	**4,91**	1,2	700	**851C**	180-M4
264,2	615,6	**5,3**	1,1	700	**852C**	180-M4
256,3	647,6	**5,46**	1,5	1000	**901C**	180-M4
234,1	694,6	**5,98**	1,4	1000	**902C**	180-M4
219,4	741,3	**6,38**	1,1	800	**852C**	180-M4
211	786,9	**6,64**	1,5	1175	**901C**	180-M4
197,2	824,7	**7,1**	1,4	1175	**902C**	180-M4
162,3	1002,1	**8,63**	1,3	1350	**902C**	180-M4
124,2	1309,1	**11,27**	1,1	1500	**902C**	180-M4
104,6	1554,3	**13,38**	1,1	1700	**902C**	180-M4
91,9	1770	**15,24**	1,1	1900	**902C**	180-M4
86,1	1888,7	**16,26**	1,1	2100	**902C**	180-M4
77,4	2101,5	**18,09**	1	2100	**902C**	180-M4

P_1=22,0 кВт n_1=1400 мин$^{-1}$						
527,9	374,3	**2,65**	1,7	650	**901C**	180-L4
411,8	479,8	**3,4**	1,3	600	**851C**	180-L4
409,2	482,8	**3,42**	1,6	750	**901C**	180-L4
343,4	575,3	**4,08**	1,2	700	**851C**	180-L4
316,7	611	**4,42**	1,1	700	**852C**	180-L4
304,3	649,2	**4,6**	1,5	950	**901C**	180-L4

P_1=22,0 кВт n_1=1400 мин$^{-1}$						
n_2 (мин$^{-1}$)	M_2 (Н·м)	i	fs	Mn (Н·м)	Редуктор	Габарит двигателя
285,2	692,8	**4,91**	1	700	**851C**	180-L4
264,2	732,7	**5,3**	1	700	**852C**	180-L4
256,3	770,7	**5,46**	1,3	1000	**901C**	180-L4
234,1	826,7	**5,98**	1,2	1000	**902C**	180-L4
219,4	882,2	**6,38**	0,9	800	**852C**	180-L4
211	936,5	**6,64**	1,3	1175	**901C**	180-L4
197,2	981,5	**7,1**	1,2	1175	**902C**	180-L4
162,3	1192,6	**8,63**	1,1	1350	**902C**	180-L4
124,2	1558	**11,27**	1	1500	**902C**	180-L4
104,6	1849,8	**13,38**	0,9	1700	**902C**	180-L4
91,9	2106,4	**15,24**	0,9	1900	**902C**	180-L4
86,1	2247,7	**16,26**	0,9	2100	**902C**	180-L4
77,4	2500,9	**18,09**	0,8	2100	**902C**	180-L4

ДЛЯ ЗАМЕТОК

▪ БЫСТРЫЙ ВЫБОР

Входная скорость $(n_1) = 1400$ мин$^{-1}$

Скорость на выходном валу n_2 [мин$^{-1}$]	Передаточное число i	Мощность двигателя P_{1M} [кВт]	Крутящий момент на выходе M_{2M} [Нм]	Сервис-фактор f.s.	Номинал. мощность P_{1R} [кВт]	Номинал. крутящий момент M_{2R} [Нм]	Возможные моторные фланцы B5 D 80	E 90	F 100 112	Возможные моторные фланцы B14 R 80	T 90	U 100 112		Выходной вал ø	Код передаточного числа
481	**2,91**	4	76	1,8	7,2	140	B	B		B	B		3499	стандарт-ный	01
373	**3,75**	4	98	1,6	6,4	160	B	B		B	B		28105		02
263	**5,33**	4	140	1,2	4,8	170	B	B		B	B		21112	ø30	03
219	**6,39**	4	167	1,0	4,0	170	B	B		B	B		18115	ø35	04
178	**7,85**	4	205	1,1	4,3	225	B	B		B	B		13102	На заказ	05

Для всех передаточных чисел динамический КПД равен **0,98**

Возможные моторные фланцы — B) В комплект поставки входит проставка — B) По заказу возможен комплект без проставки — C) Положение отверстий моторного фланца

Редукторы **501C** поставляются с синтетическим маслом, обеспечивающим смазку на весь период эксплуатации редуктора, техническое обслуживание не обязательно.

Тип синтетического масла и рекомендованное количество приведены в таблице 1.

Возможные радиальные и осевые нагрузки редуктора приведены в таблице 2.

Стандартная комплектация	Данные положения монтажа необходимо указывать в заказе или добавлять масло					
B3	B6	B7	B8	V5	V6	V8
1,25 Л	0,80 Л	0,80 Л	0,70 Л	1,40 Л	0,80 Л	Уточняйте отдельно
AGIP Telium VSF 320			**SHELL** Omala S4 WE 320			

табл. 1

РАДИАЛЬНЫЕ И ОСЕВЫЕ НАГРУЗКИ

Выходной вал

$$F_{eq} = F_R \cdot \frac{56.5}{X+26.5}$$

n_2	FA	FR	n_2	FA	FR	n_2	FA	FR
300	500	2500	**140**	640	3200	**70**	820	4100
250	540	2700	**120**	680	3400	**40**	1020	5100
200	580	2900	**85**	760	3800	**15**	1100	5500

По запросу для увеличения допустимых нагрузок доступны усиленные подшипники

табл. 2

Вес редуктора		
	С фланцем	20,0 кг
	С лапами	22,0 кг

P501C**S4**... Лапы

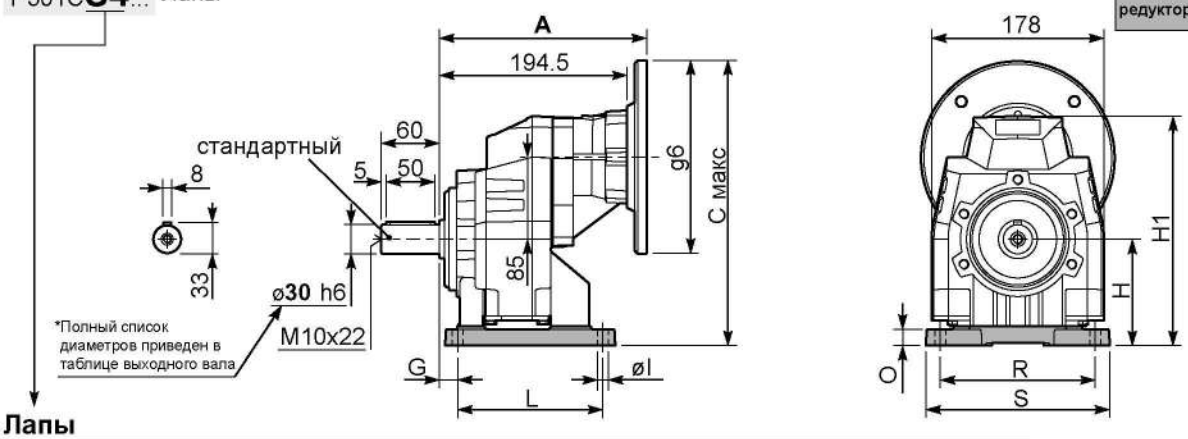

Лапы

Тип лап	Аналог	G	H	R	L	S	H1	O	øI	Макс. фланец B5	Артикул
B3	312/3	18	110	160	130	190	237	17	11	-	C50C.9.022
S4	47	30	115	135	165	170	242	22	13,5	-	C50C.9.024
-	-	-	-	-	-	-	-	-	-	-	-
-	-	-	-	-	-	-	-	-	-	-	-
-	-	-	-	-	-	-	-	-	-	-	-

P501C**-F**... Выходной фланец

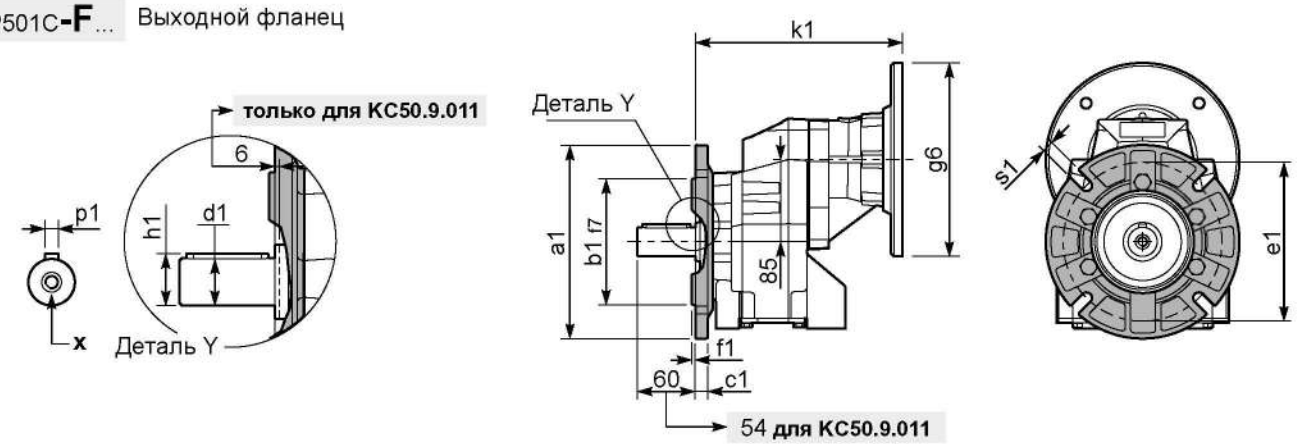

***Возможный выходной вал**

	Вал - d1	p1	h1	x
Стандартный	ø 30x60	8	33	M10x22
На заказ	ø 35x70	10	38	M10x22
	-	-	-	-

Возможные выходные фланцы

a1 ø	b1	c1	e1	f1	s1	Артикул
160	110	14	130	3,5	9	KC50.9.011
200	130	13	165	3,5	11	KC50.9.012
250	180	15,5	215	4	14	KC50.9.013

Комплектуется фланцем и лапами только по заказу. Совместимость уточняйте отдельно.

P501C**-N**... Базовое исполнение

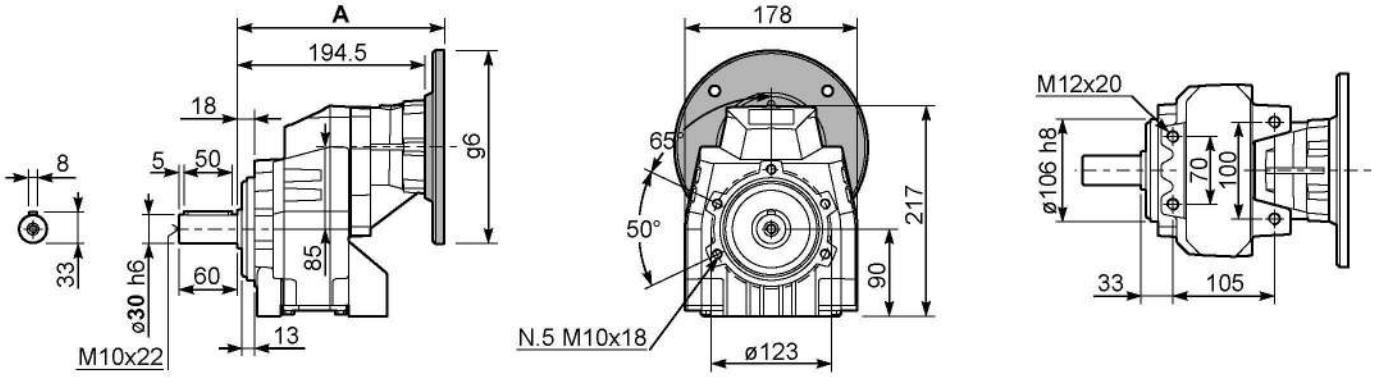

Моторные фланцы B5	A	$C_{макс}$	g6	k1	Артикул
80/90 B5	215	300	200	215	KC023.4.042
100/112 B5	221	325	250	221	KC023.4.043

k1 для KC50.9.011
221
227

Моторные фланцы B14	A	$C_{макс}$	g6	k1	Артикул
80 B14	213	260	120	213	KC085.4.046
90 B14	213	270	140	213	KC085.4.045
100/112 B14	224	280	160	224	KC085.4.047

k1 для KC50.9.011
219
219
230

▪ БЫСТРЫЙ ВЫБОР

Входная скорость (n_1) = 1400 мин$^{-1}$

Скорость на выходном валу n_2 [мин$^{-1}$]	Передаточное число i	Мощность двигателя P_{1M} [кВт]	Крутящий момент на выходе M_{2M} [Нм]	Сервис-фактор f.s.	Номинал. мощность P_{1R} [кВт]	Номинал. крутящий момент M_{2R} [Нм]	Возможные моторные фланцы B5: B 63	C 71	D 80	E 90	F 100 112	Возможные моторные фланцы B14: Q 71	R 80	T 90	U 100 112		Выходной вал	Код передаточного числа
167	**8.38**	4	215	1.0	4.1	225	B					C	C			2821		01
139	**10.04**	3	194	1.2	3.7	240	B					C	C			2818		02
114	**12.33**	3	238	1.1	3.2	260	B					C	C			2813		03
92	**15.16**	2.2	215	1.2	2.6	260	B					C	C			1921		04
80	**17.57**	2.2	250	1.1	2.3	270	B					C	C			1721		05
77	**18.16**	2.2	258	1.1	2.4	290	B					C	C			1918	**стандартный**	06
67	**21.05**	2.2	299	1.1	2.3	320	B					C	C			1718		07
63	**22.30**	2.2	317	1.0	2.2	320	B					C	C			1913	**ø30**	08
57	**24.70**	2.2	351	0.9	2.0	320	B					C	C			1518		09
54	**25.85**	2.2	367	0.9	1.9	320	B					C	C			1713	ø35	10
47.5	**29.49**	1.5	289	1.1	1.7	320	B					C	C			1318	На заказ	11
46.1	**30.34**	1.5	297	1.1	1.6	320	B					C	C			1513		12
41.7	**33.60**	1.1	240	1.0	1.1	250	B					C	C			1021		13
38.7	**36.21**	1.1	259	1.2	1.3	320	B					C	C			1313		14
34.8	**40.25**	1.1	288	1.0	1.1	300	B					C	C			1018		15
28.3	**49.43**	1.1	354	0.9	0.99	320	B					C	C			1013		16
26.7	**52.53**	0.75	258	1.0	0.76	260	B					C	C			918		17
21.7	**64.51**	0.75	317	1.0	0.75	315	B					C	C			913		18
20.2	**69.37**	0.37	168	1.1	0.42	190	B					C	C			718		19
16.4	**85.19**	0.37	206	1.1	0.41	230	B					C	C			713		20

Для всех передаточных чисел динамический КПД равен **0,96**

Возможные моторные фланцы B) **В комплект поставки входит проставка** B) **По заказу возможен комплект без проставки** C) **Положение отверстий моторного фланца**

Редукторы **502C** поставляются с синтетическим маслом, обеспечивающим смазку на весь период эксплуатации редуктора, техническое обслуживание не обязательно.

Тип синтетического масла и рекомендованное количество приведены в таблице 1.

Возможные радиальные и осевые нагрузки редуктора приведены в таблице 2.

Стандартная комплектация	Данные положения монтажа необходимо указывать в заказе или добавлять масло						
B3	B6	B7	B8	V5	V6	V8
1,25 Л	0,80 Л	0,80 Л	0,70 Л	1,40 Л	0,80 Л	Уточняйте отдельно
AGIP Telium VSF 320				**SHELL** Omala S4 WE 320		

табл. 1

РАДИАЛЬНЫЕ И ОСЕВЫЕ НАГРУЗКИ

Выходной вал

$$F_{eq} = F_R \cdot \frac{56.5}{X+26.5}$$

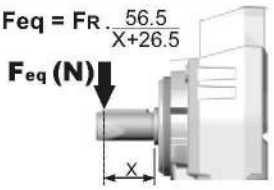

n_2	FA	FR	n_2	FA	FR	n_2	FA	FR
300	500	2500	**140**	640	3200	**70**	820	4100
250	540	2700	**120**	680	3400	**40**	1020	5100
200	580	2900	**85**	760	3800	**15**	1100	5500

По запросу для увеличения допустимых нагрузок доступны усиленные подшипники

Входной вал

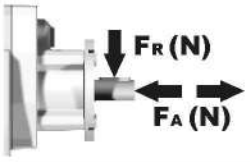

n_1	FA	FR
1400	240	1200
900	280	1400
500	340	1700

табл. 2

Вес редуктора		
	С фланцем	15,0 кг
	С лапами	17,0 кг

P502C**S4**... Лапы

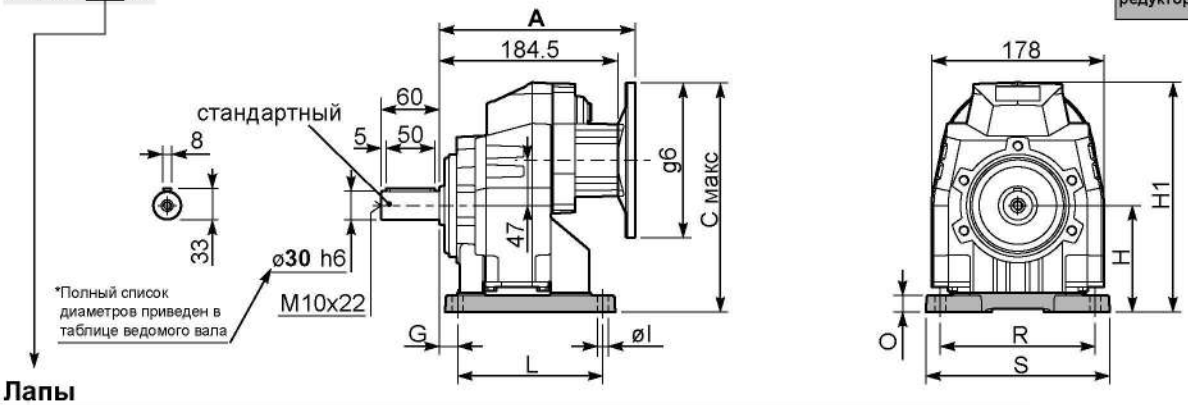

Лапы

Тип лап	Аналог	G	H	R	L	S	H1	O	øl	Макс. фланец B5	Артикул
B3	312/3	18	110	160	130	190	237	17	11	-	C50C.9.022
S4	47	30	115	135	165	170	242	22	13,5	-	C50C.9.024
-	-	-	-	-	-	-	-	-	-	-	-
-	-	-	-	-	-	-	-	-	-	-	-
-	-	-	-	-	-	-	-	-	-	-	-

P502C**-F**... Выходной фланец

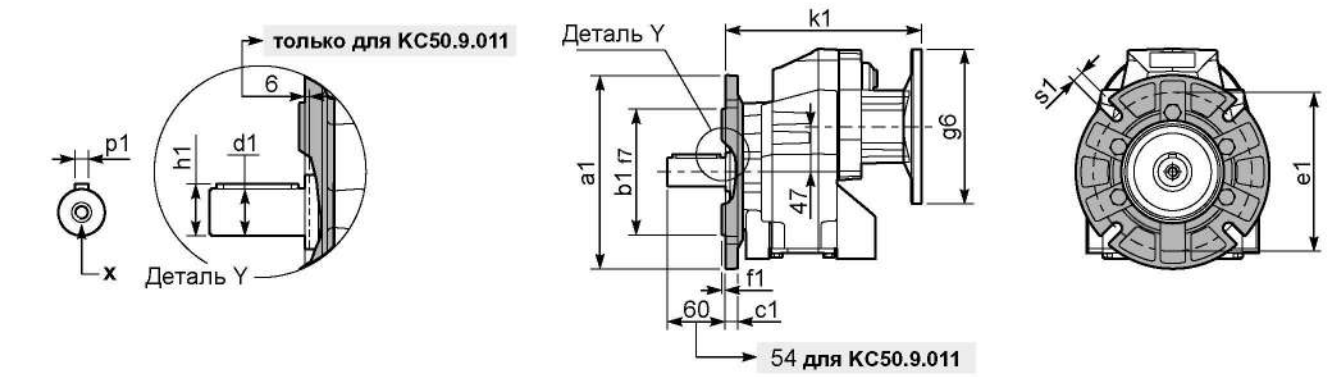

***Возможный выходной вал**

	Вал - d1	p1	h1	x
Стандартный	ø 30x60	8	33	M10x22
На заказ	ø 35x70	10	38	M10x22
	-	-	-	-

Возможные выходные фланцы

a1 ø	b1	c1	e1	f1	s1	Артикул	
160	110	14	130	3,5	9	KC50.9.011	Комплектуется фланцем и лапами только по заказу. Совместимость уточняйте отдельно.
200	130	13	165	3,5	11	KC50.9.012	
250	180	15,5	215	4	14	KC50.9.013	

P502C**-N**... Базовое исполнение

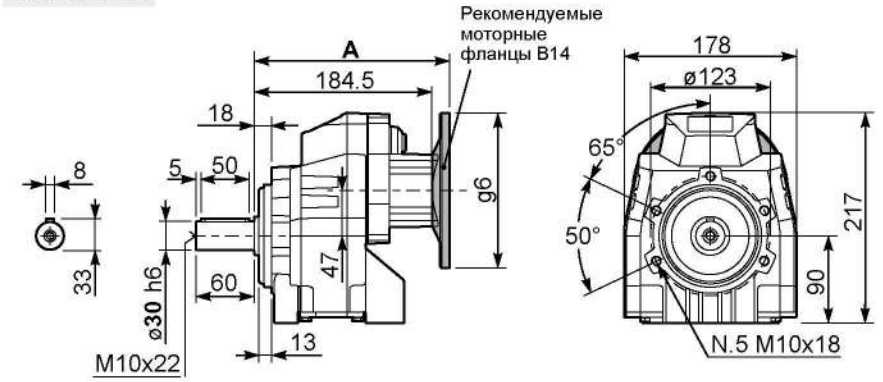

R502C**-N**... Входной вал

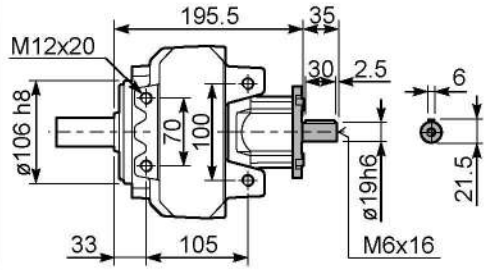

Моторные фланцы B5	A	C_{max}	g6	k1	Артикул
63 B5	205	232	140	205	K063.4.041
71 B5	203	242	160	203	K063.4.042
80/90 B5	205	262	200	205	K063.4.043
100/112 B5	220.5	287	250	220.5	KC40.4.043

k1 with KC50.9.011
211
209
211
226.5

Моторные фланцы B14	A	$C_{макс}$	g6	k1	Артикул
71 B14	203	214,5	105	203	K063.4.047
80 B14	204	222	120	204	K063.4.046
90 B14	205	232	140	205	K063.4.041
100/112 B14	220,5	242	160	220,5	KC40.4.041

k1 для KC50.9.011
209
210
211
226,5

▪ БЫСТРЫЙ ВЫБОР

Входная скорость (n_1) = 1400 мин$^{-1}$

Скорость на выходном валу n_2 [мин$^{-1}$]	Передаточное число i	Мощность двигателя P_{1M} [кВт]	Крутящий момент на выходе M_{2M} [Нм]	Сервис-фактор f.s.	Номинал. мощность P_{1R} [кВт]	Номинал. крутящий момент M_{2R} [Нм]	Возможные моторные фланцы B5		Возможные моторные фланцы B14				Выходной вал	Код передаточного числа
							B	C	O	P	Q			
							63	71	56	63	71			
18.8	**74.33**	0.37	176	1.8	0.67	320			C	C		191313	стандартный ø30	01
17.0	**82.56**	0.37	196	1.6	0.60	320			C	C		151318		02
16.0	**87.48**	0.37	207	1.5	0.57	320			C	C		131713		03
13.8	**101.40**	0.37	240	1.3	0.49	320			C	C		151313		04
11.4	**122.57**	0.37	291	1.1	0.41	320			C	C		131313		05
10.1	**138.59**	0.37	329	1.0	0.36	320			C	C		101318		06
8.7	**160.82**	0.25	257	1.2	0.31	320			C	C		91713		07
8.2	**170.20**	0.25	272	1.2	0.29	320			C	C		101313	ø35	08
7.6	**183.48**	0.25	294	1.1	0.27	320			C	C		91318	На заказ	09
6.5	**214.15**	0.18	262	1.2	0.23	320			C	C		71713		10
6.2	**225.33**	0.18	276	1.2	0.22	320			C	C		91313		11
5.7	**244.32**	0.18	299	1.1	0.20	320			C	C		71318		12
5.5	**254.15**	0.18	311	1.0	0.20	320			C	C		61713		13
4.8	**289.96**	0.18	355	0.9	0.17	320			C	C		61318		14
4.7	**300.05**	0.18	367	0.9	0.17	320			C	C		71313		15
3.9	**356.09**	0.12	282	1.1	0.14	320			C	C		61313		16

Для всех передаточных чисел динамический КПД равен **0,94**

Возможные моторные фланцы

B) В комплект поставки входит проставка

B) По заказу возможен комплект без проставки

C) Положение отверстий моторного фланца

5

Редукторы **503C** поставляются с синтетическим маслом, обеспечивающим смазку на весь период эксплуатации редуктора, техническое обслуживание не обязательно.

Тип синтетического масла и рекомендованное количество приведены в таблице 1.

Возможные радиальные и осевые нагрузки редуктора приведены в таблице 2.

Стандартная комплектация	Данные положения монтажа необходимо указывать в заказе или добавлять масло					
B3	B6	B7	B8	V5	V6	V8
1,35 Л	0,80 Л	0,80 Л	0,70 Л	1,50 Л	0,85 Л	Уточняйте отдельно
AGIP Telium VSF 320			**SHELL** Omala S4 WE 320			

табл. 1

РАДИАЛЬНЫЕ И ОСЕВЫЕ НАГРУЗКИ

Выходной вал

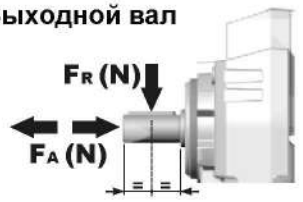

$$F_{eq} = F_R \cdot \frac{56.5}{X+26.5}$$

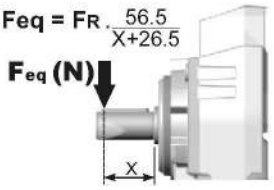

n_2	FA	FR	n_2	FA	FR	n_2	FA	FR
300	500	2500	**140**	640	3200	**70**	820	4100
250	540	2700	**120**	680	3400	**40**	1020	5100
200	580	2900	**85**	760	3800	**15**	1100	5500

По запросу для увеличения допустимых нагрузок доступны усиленные подшипники

Входной вал

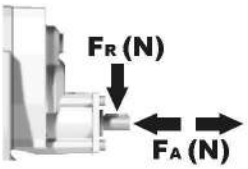

n_1	FA	FR
1400	140	700
900	160	800
500	190	950

табл. 2

Вес редуктора		
	С фланцем	15,0 кг
	С лапами	17,0 кг

P503C**S4**... Лапы

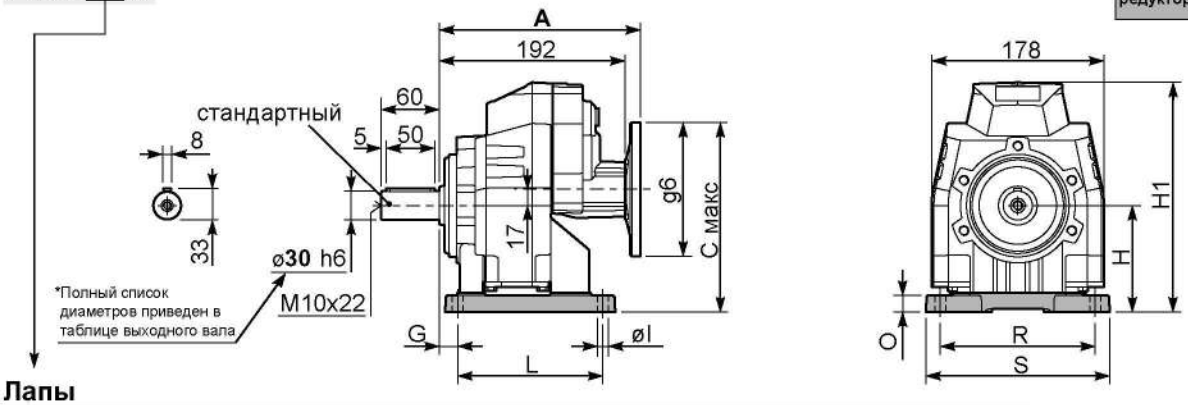

Лапы

Тип лап	Аналог	G	H	R	L	S	H1	O	øl	Макс. фланец B5	Артикул
B3	312/3	18	110	160	130	190	237	17	11	-	C50C.9.022
S4	47	30	115	135	165	170	242	22	13,5	-	C50C.9.024
-	-	-	-	-	-	-	-	-	-	-	-
-	-	-	-	-	-	-	-	-	-	-	-
-	-	-	-	-	-	-	-	-	-	-	-

P503C**-F**... Выходной фланец

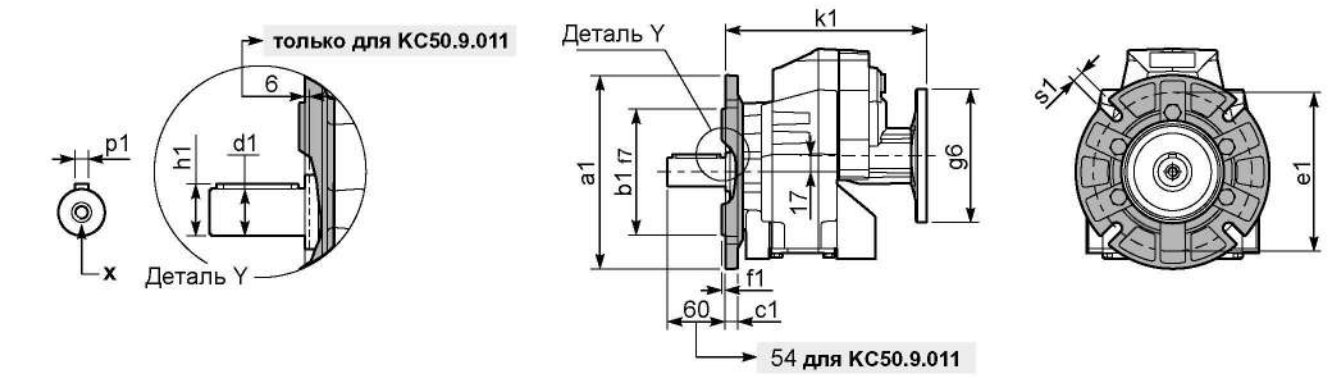

***Возможный выходной вал**

	Вал - d1	p1	h1	x
Стандартный	ø 30x60	8	33	M10x22
На заказ	ø 35x70	10	38	M10x22
	-	-	-	-

Возможные выходные фланцы

a1 ø	b1	c1	e1	f1	s1	Артикул	
160	110	14	130	3,5	9	KC50.9.011	Комплектуется фланцем и лапами только по заказу. Совместимость уточняйте отдельно.
200	130	13	165	3,5	11	KC50.9.012	
250	180	15,5	215	4	14	KC50.9.013	

P503C**-N**... Базовое исполнение

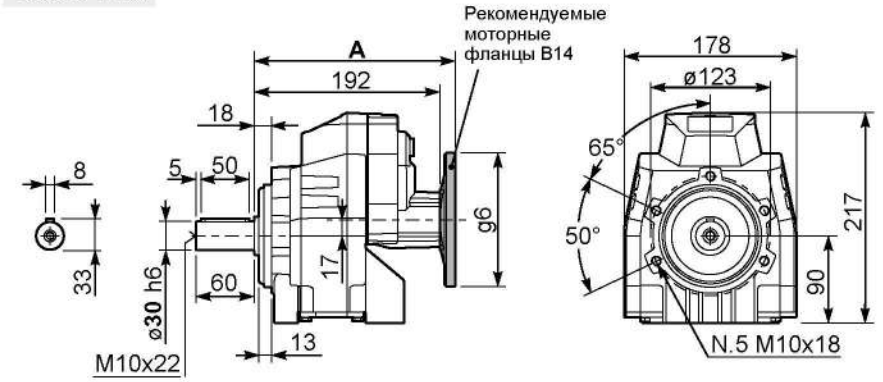

R503C**-N**... Входной вал

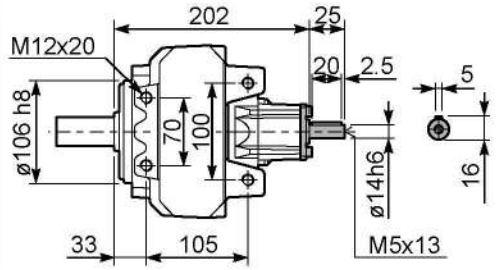

Моторные фланцы B5	A	$C_{макс}$	g6	k1	Артикул
63 B5	208,5	202	140	208,5	K050.4.041
71 B5	206,5	212	160	206,5	K050.4.042

k1 для KC50.9.011
214.5
212.5

Моторные фланцы B14	A	$C_{макс}$	g6	k1	Артикул
56 B14	208	172	80	208	KC40.4.049
63 B14	210,5	177	90	210,5	K050.4.047
71 B14	208	184,5	105	208	K050.4.045

k1 для KC50.9.011
214
216.5
214

▪ БЫСТРЫЙ ВЫБОР

Входная скорость $(n_1) = 1400$ мин$^{-1}$

Скорость на выходном валу n_2 [мин$^{-1}$]	Передаточное число i	Мощность двигателя P_{1M} [кВт]	Крутящий момент на выходе M_{2M} [Нм]	Сервис-фактор f.s.	Номинал. мощность P_{1R} [кВт]	Номинал. крутящий момент M_{2R} [Нм]	Возможные моторные фланцы B5: G	Возможные моторные фланцы B5: 132	Возможные моторные фланцы B14: - - - -	Возможные моторные фланцы B14: - - - -		Выходной вал ø	Код передаточного числа
508	**2,76**	9	166	1,6	14,4	265			не доступны		2980	стандартный ø35	01
395	**3,54**	9	213	1,3	11,6	275					2485		02
277	**5,06**	7,5	245	1,0	8,6	290					1891		03
241	**5,81**	7,5	281	1,2	8,5	330					1693	ø38	04
206	**6,79**	7,5	329	1,2	8,4	380					1495	ø40	05
												На заказ	

Для всех передаточных чисел динамический КПД равен **0,98**

Возможные моторные фланцы B) **В комплект поставки входит проставка** B) **По заказу возможен комплект без проставки** C) **Положение отверстий моторного фланца**

Редукторы **701C** поставляются с синтетическим маслом, обеспечивающим смазку на весь период эксплуатации редуктора, техническое обслуживание не обязательно.

Тип синтетического масла и рекомендованное количество приведены в таблице 1.

Возможные радиальные и осевые нагрузки редуктора приведены в таблице 2.

Стандартная комплектация	Данные положения монтажа необходимо указывать в заказе или добавлять масло					
B3	B6	B7	B8	V5	V6	V8
1,85 Л	1,40 Л	1,40 Л	1,30 Л	2,25 Л	1,60 Л	Уточняйте отдельно
AGIP Telium VSF 320			**SHELL** Omala S4 WE 320			

табл. 1

РАДИАЛЬНЫЕ И ОСЕВЫЕ НАГРУЗКИ

Выходной вал

$$F_{eq} = F_R \cdot \frac{70}{X+35}$$

n_2	FA	FR	n_2	FA	FR	n_2	FA	FR
300	680	3400	**140**	960	4800	**70**	1300	6500
250	760	3800	**120**	1040	5200	**40**	1460	7300
200	900	4500	**85**	1120	5600	**15**	1800	9000

По запросу для увеличения допустимых нагрузок доступны усиленные подшипники

табл. 2

P701C**S6**... Лапы

Вес редуктора		
	С фланцем	36,0 кг
	С лапами	39,5 кг

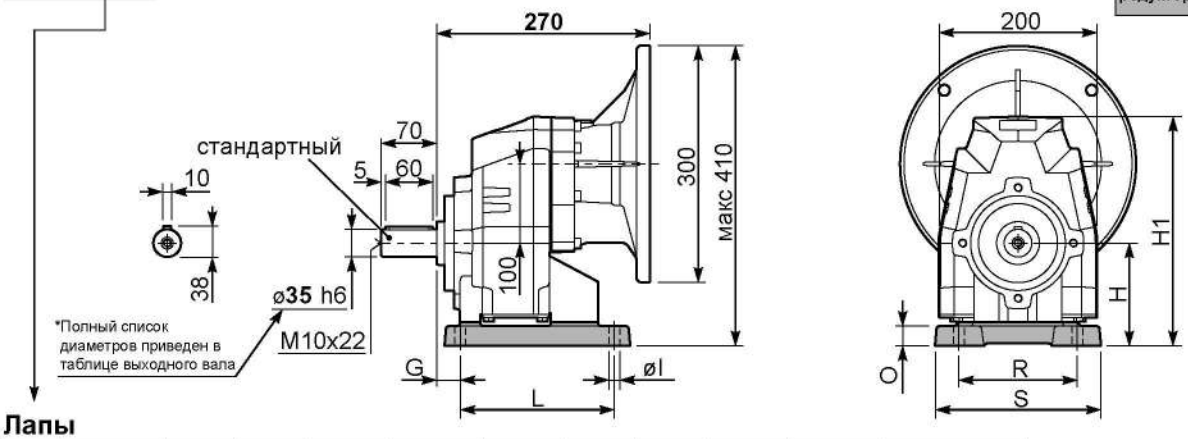

Лапы

Тип лап	Аналог	G	H	R	L	S	H1	O	øl	Макс. фланец B5	Артикул
B4	412/3	19,5	130	180	149,5	216	290	25	14	-	KC70.9.022
S6	67	30	130	150	195	210	290	25	14	-	KC70.9.024
H5	025/253	35	160	170	175	220	320	30	16	-	KC70.9.023
-	-	-	-	-	-	-	-	-	-	-	-
-	-	-	-	-	-	-	-	-	-	-	-

P701C**-F**... Выходной фланец

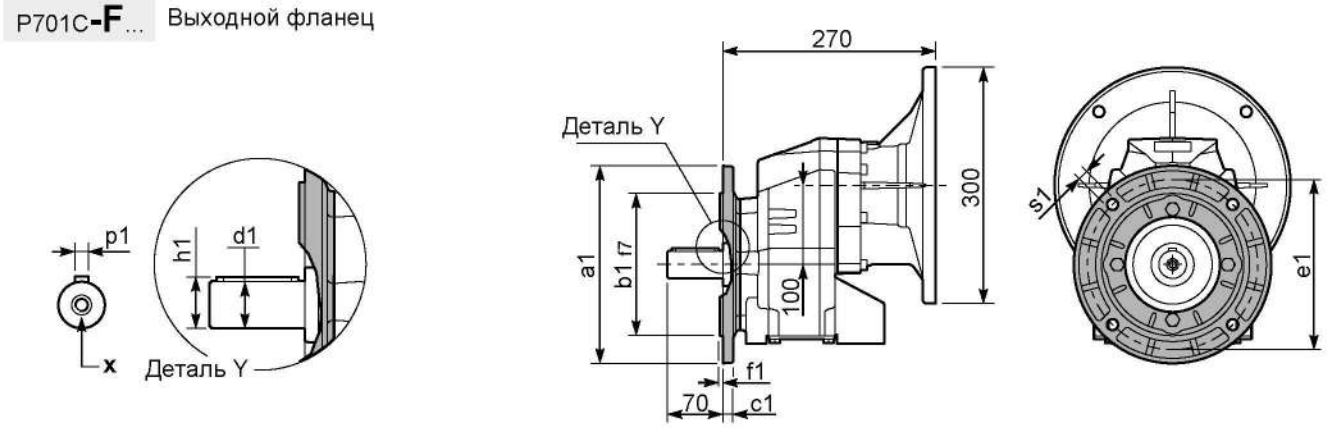

***Возможный выходной вал**

	Вал - d1	p1	h1	x
Стандартный	ø 35x70	10	38	M10x22
На заказ	ø 38x70	10	41	M10x25
	ø 40x80	12	43	M10x28

Возможные выходные фланцы

a1 ø	b1	c1	e1	f1	s1	Артикул	
200	130	11	165	3,5	11	KC70.9.012	Комплектуется фланцем и лапами только по заказу. Совместимость уточняйте отдельно.
250	180	13	215	4	14	KC70.9.013	
-	-	-	-	-	-	-	

P701C**-N**... Базовое исполнение

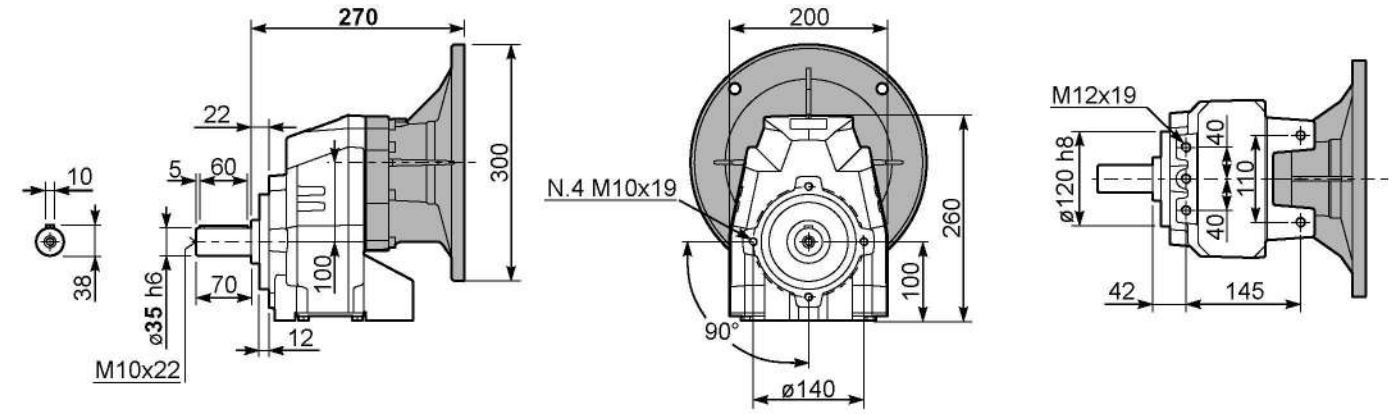

▪ БЫСТРЫЙ ВЫБОР

Входная скорость (n_1) = 1400 мин$^{-1}$

Скорость на выходном валу n_2 [мин$^{-1}$]	Передаточное число i	Мощность двигателя P_{1M} [кВт]	Крутящий момент на выходе M_{2M} [Нм]	Сервис-фактор f.s.	Номинал. мощность P_{1R} [кВт]	Номинал. крутящий момент M_{2R} [Нм]	Возможные моторные фланцы B5 C 71	D 80	E 90	F 100 112	G 132	Возможные моторные фланцы B14 R 80	T 90	UF 100 112	V 132		Выходной вал ø	Код передаточного числа
213	**6.57**	7.5	312	1.2	8.8	380	B									3018		01
185	**7.56**	7.5	358	1.1	7.9	390	B									3016		02
159	**8.82**	7.5	419	1.0	7.1	410	B									3014		03
113	**12.39**	7.5	588	1.0	7.2	580	B									2018	**стандарт-**	04
98	**14.24**	5.5	499	1.2	6.4	600	B									2016	**ный**	05
84	**16.75**	5.5	587	1.1	6.1	665	B									1618	**ø35**	06
73	**19.25**	5.5	675	1.0	5.4	675	B									1616		07
64	**21.78**	4	558	1.2	4.7	675	B									1318	ø38	08
56	**25.04**	4	642	1.1	4.1	675	B									1316	ø40	09
47.9	**29.23**	4	750	0.9	3.5	675	B									1314	На заказ	10
45.7	**30.65**	3	592	1.1	3.4	675	B									1116		11
39.1	**35.78**	3	691	1.0	2.9	675	B									1114		12
36.3	**38.55**	2.2	548	1.1	2.3	580	B									818		13
31.6	**44.32**	2.2	630	1.1	2.3	665	B									816		14
27.1	**51.74**	2.2	735	0.9	2.0	675	B									814		15
22.9	**61.03**	1.1	437	1.1	1.2	480	B									616		16
19.6	**71.25**	1.1	510	1.1	1.2	560	B									614		17

Для всех передаточных чисел динамический КПД равен **0,96**

Возможные моторные фланцы B) **В комплект поставки входит проставка** B) **По заказу возможен комплект без проставки** C) **Положение отверстий моторного фланца**

5

Редукторы **702C** поставляются с синтетическим маслом, обеспечивающим смазку на весь период эксплуатации редуктора, техническое обслуживание не обязательно.

Тип синтетического масла и рекомендованное количество приведены в таблице 1.

Возможные радиальные и осевые нагрузки редуктора приведены в таблице 2.

Стандартная комплектация	Данные положения монтажа необходимо указывать в заказе или добавлять масло					
B3	**B6**	**B7**	**B8**	**V5**	**V6**	**V8**
2,10 Л	1,40 Л	1,40 Л	1,30 Л	2,25 Л	1,60 Л	Уточняйте отдельно
AGIP Telium VSF 320				**SHELL** Omala S4 WE 320		

табл. 1

РАДИАЛЬНЫЕ И ОСЕВЫЕ НАГРУЗКИ

Выходной вал

$$F_{eq} = F_R \cdot \frac{70}{X+35}$$

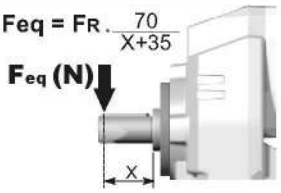

n_2	FA	FR	n_2	FA	FR	n_2	FA	FR
300	680	3400	**140**	960	4800	**70**	1300	6500
250	760	3800	**120**	1040	5200	**40**	1460	7300
200	900	4500	**85**	1120	5600	**15**	1800	9000

По запросу для увеличения допустимых нагрузок доступны усиленные подшипники

Входной вал

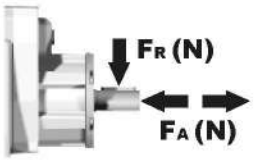

n_1	FA	FR
1400	400	2000
900	440	2200
500	440	2200

табл. 2

Вес редуктора		
	С фланцем	30,0 кг
	С лапами	33,5 кг

P702C**S6**... Лапы

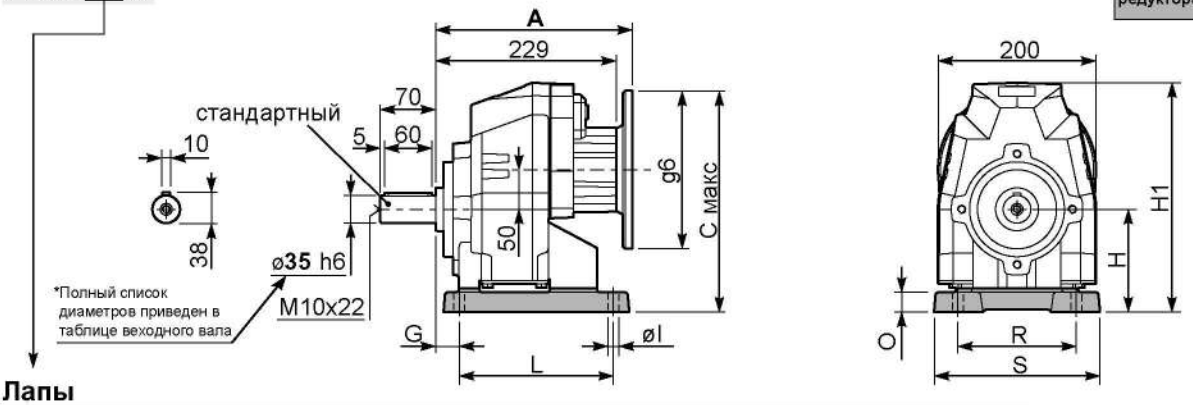

Лапы

Тип лап	Аналог	G	H	R	L	S	H1	O	øI	Макс. фланец B5	Артикул
B4	412/3	19,5	130	180	149,5	216	290	25	14	-	KC70.9.022
S6	67	30	130	150	195	210	290	25	14	-	KC70.9.024
H5	025/253	35	160	170	175	220	320	30	16	-	KC70.9.023
-	-	-	-	-	-	-	-	-	-	-	-
-	-	-	-	-	-	-	-	-	-	-	-

P702C**-F**... Выходной фланец

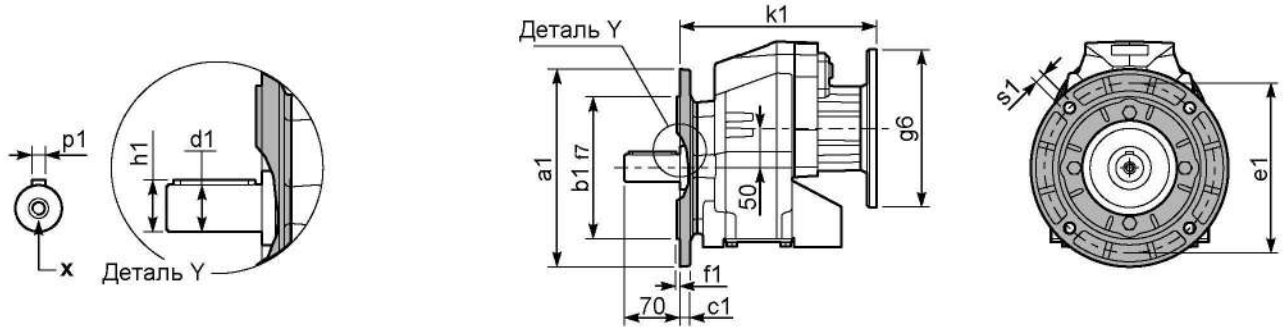

***Возможный выходной вал**

	Вал - d1	p1	h1	x
Стандартный	ø 35x70	10	38	M10x22
На заказ	ø 38x70	10	41	M10x25
	ø 40x80	12	43	M10x28

Возможные выходные фланцы

a1 ø	b1	c1	e1	f1	s1	Артикул	
200	130	11	165	3,5	11	KC70.9.012	Комплектуется фланцем и лапами только по заказу. Совместимость уточняйте отдельно.
250	180	13	215	4	14	KC70.9.013	
-	-	-	-	-	-	-	

P702C**-N**... Базовое исполнение

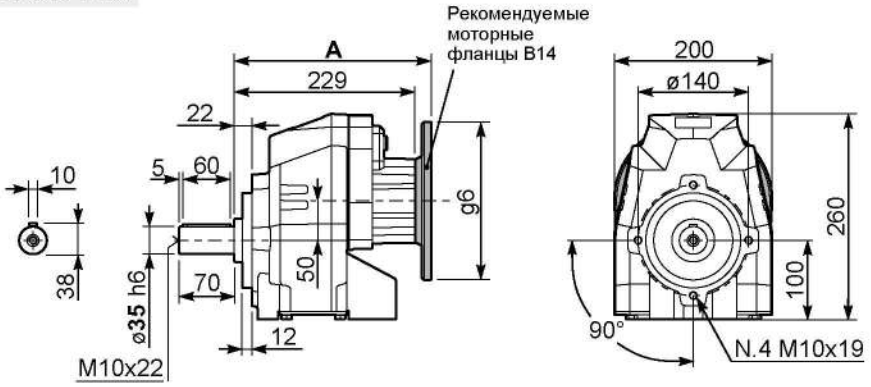

R702C**-N**... Входной вал

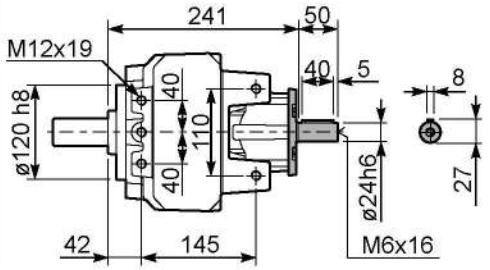

Моторные фланцы B5	A	C_{max}	g6	k1	Артикул
71 B5	247.5	290	160	247.5	KC023.4.041
80/90 B5	249.5	310	200	249.5	KC023.4.042
100/112 B5	255.5	335	250	255.5	KC023.4.043
132 B5	277	360	300	277	KC40.4.043

Моторные фланцы B14	A	$C_{макс}$	g6	k1	Артикул
80 B14	247,5	270	120	247,5	KC085.4.046
90 B14	247,5	280	140	247,5	KC085.4.045
100/112 B14	258,5	290	160	258,5	KC085.4.047
132 B14	277	310	200	277	KC50.4.041

▪ БЫСТРЫЙ ВЫБОР

Входная скорость $(n_1) = 1400$ мин$^{-1}$

Скорость на выходном валу n_2 [мин$^{-1}$]	Передаточное число i	Мощность двигателя P_{1M} [кВт]	Крутящий момент на выходе M_{2M} [Нм]	Сервис-фактор f.s.	Номинал. мощность P_{1R} [кВт]	Номинал. крутящий момент M_{2R} [Нм]	Возможные моторные фланцы B5: B 63	C 71	D 80	E 90	Возможные моторные фланцы B14: Q 71	R 80	T 90		Выходной вал	Код передаточного числа
22.6	**61.89**	1.5	594	1.1	1.7	675	B				C	C		191318	стандартный ø35 / ø38 / ø40 / На заказ	01
19.7	**71.16**	1.5	683	1.0	1.5	675	B				C	C		191316		02
17.0	**82.48**	1.5	792	0.9	1.3	675	B				C	C		171316		03
14.5	**96.29**	1.1	675	1.0	1.1	675	B				C	C		171314		04
13.9	**100.51**	1.1	705	1.0	1.0	675	B				C	C		131318		05
12.1	**115.56**	0.75	556	1.2	0.91	675	B				C	C		131316		06
11.1	**125.96**	0.75	606	1.1	0.82	665	B				C	C		190816		07
10.4	**134.91**	0.75	649	1.0	0.78	675	B				C	C		131314		08
9.5	**147.05**	0.75	707	1.0	0.72	675	B				C	C		190814		09
8.2	**170.44**	0.55	605	1.1	0.62	675	B				C	C		170814		10
7.6	**184.15**	0.55	653	1.0	0.57	675	B				C	C		101314		11
6.8	**205.87**	0.55	730	0.9	0.51	675	B				C	C		91316		12
5.8	**240.34**	0.37	570	1.2	0.44	675	B				C	C		91314		13
5.0	**279.22**	0.37	662	1.0	0.37	665	B				C	C		100816		14
4.3	**325.97**	0.37	773	0.9	0.32	675	B				C	C		100814		15
3.8	**364.41**	0.25	583	1.1	0.28	665	B				C	C		90816		16
3.3	**425.43**	0.25	681	1.0	0.25	675	B				C	C		90814		17
2.9	**481.19**	0.18	589	1.1	0.22	665	B				C	C		70816		18
2.5	**561.76**	0.18	687	1.0	0.19	675	B				C	C		70814		19

Для всех передаточных чисел динамический КПД равен **0,94**

Возможные моторные фланцы B) **В комплект поставки входит проставка** B) **По заказу возможен комплект без проставки** C) **Положение отверстий моторного фланца**

Редукторы **703C** поставляются с синтетическим маслом, обеспечивающим смазку на весь период эксплуатации редуктора, техническое обслуживание не обязательно.

Тип синтетического масла и рекомендованное количество приведены в таблице 1.

Возможные радиальные и осевые нагрузки редуктора приведены в таблице 2.

Стандартная комплектация	Данные положения монтажа необходимо указывать в заказе или добавлять масло					
B3	B6	B7	B8	V5	V6	V8
2,20 Л	1,40 Л	1,40 Л	1,30 Л	2,40 Л	1,70 Л	Уточняйте отдельно
AGIP Telium VSF 320			**SHELL** Omala S4 WE 320			

табл. 1

РАДИАЛЬНЫЕ И ОСЕВЫЕ НАГРУЗКИ

Выходной вал

n_2	FA	FR	n_2	FA	FR	n_2	FA	FR
300	680	3400	**140**	960	4800	**70**	1300	6500
250	760	3800	**120**	1040	5200	**40**	1460	7300
200	900	4500	**85**	1120	5600	**15**	1800	9000

По запросу для увеличения допустимых нагрузок доступны усиленные подшипники

Входной вал

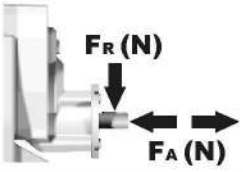

n_1	FA	FR
1400	240	1200
900	280	1400
500	310	1700

табл. 2

Вес редуктора		
	С фланцем	30,0 кг
	С лапами	33,5 кг

P703C**S6**... Лапы

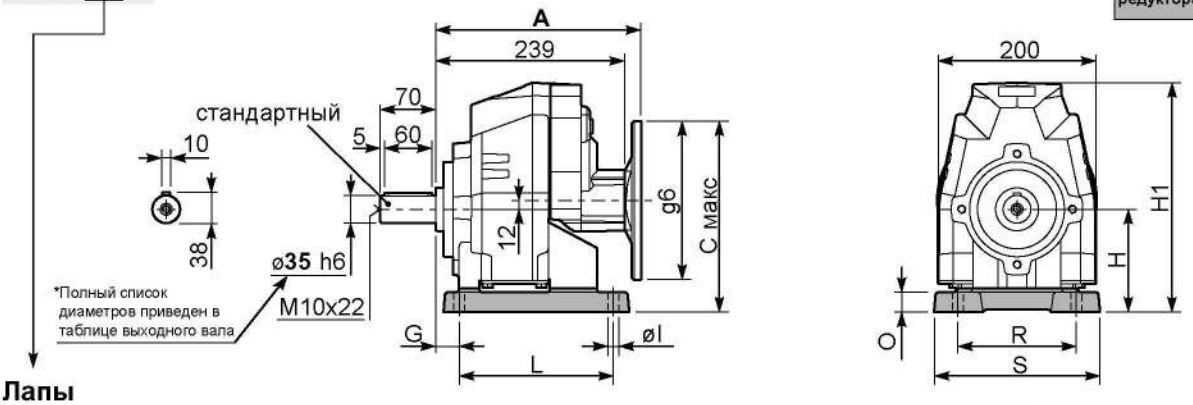

Лапы

Тип лап	Аналог	G	H	R	L	S	H1	O	øl	Макс. фланец B5	Артикул
B4	412/3	19,5	130	180	149,5	216	290	25	14	-	KC70.9.022
S6	67	30	130	150	195	210	290	25	14	-	KC70.9.024
H5	025/253	35	160	170	175	220	320	30	16	-	KC70.9.023
-	-	-	-	-	-	-	-	-	-	-	-
-	-	-	-	-	-	-	-	-	-	-	-

P703C**-F**... Выходной фланец

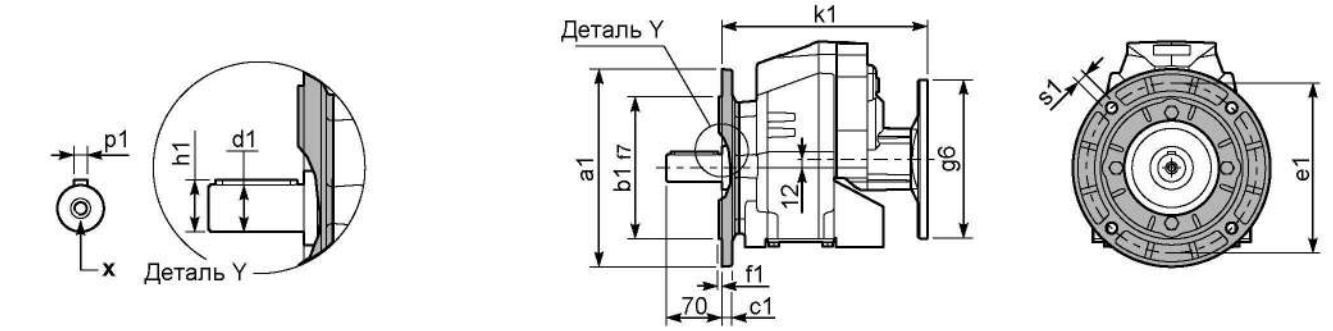

***Возможный выходной вал**

	Вал - d1	p1	h1	x
Стандартный	ø 35x70	10	38	M10x22
На заказ	ø 38x70	10	41	M10x25
	ø 40x80	12	43	M10x28

Возможные выходные фланцы

a1 ø	b1	c1	e1	f1	s1	Артикул	
200	130	11	165	3,5	11	KC70.9.012	Комплектуется фланцем и лапами только по заказу. Совместимость уточняйте отдельно.
250	180	13	215	4	14	KC70.9.013	
-	-	-	-	-	-	-	

P703C**-N**... Базовое исполнение

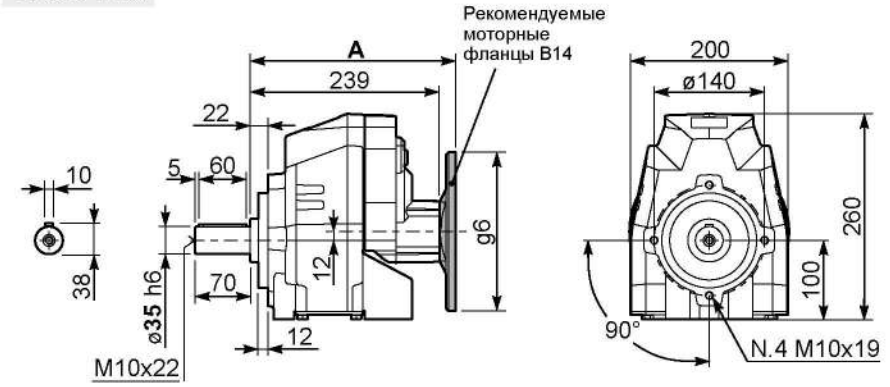

R703C**-N**... Входной вал

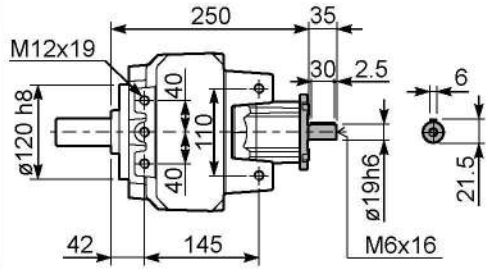

Моторные фланцы B5	A	$C_{макс}$	g6	k1	Артикул
63 B5	259,5	242	140	259,5	K063.4.041
71 B5	257,5	252	160	257,5	K063.4.042
80/90 B5	259,5	272	200	259,5	K063.4.043

Моторные фланцы B14	A	$C_{макс}$	g6	k1	Артикул
71 B14	257,5	224.5	105	257,5	K063.4.047
80 B14	258,5	232	120	258,5	K063.4.046
90 B14	259,5	242	140	259,5	K063.4.041

▪ БЫСТРЫЙ ВЫБОР

Входная скорость $(n_1) = 1400$ мин$^{-1}$

Скорость на выходном валу n_2 [мин$^{-1}$]	Передаточное число i	Мощность двигателя P_{1M} [кВт]	Крутящий момент на выходе M_{2M} [Нм]	Сервис-фактор f.s.	Номинал. мощность P_{1R} [кВт]	Номинал. крутящий момент M_{2R} [Нм]	Возможные моторные фланцы B5: G	Возможные моторные фланцы B5: 132	Возможные моторные фланцы B14: - - - -	Возможные моторные фланцы B14: - - - -		Выходной вал ø	Код передаточного числа
227	**6,17**	9	371	1,2	10,9	450			не доступны		18111	стандартный ø40	01
198	**7,06**	9	425	1,4	12,7	600					16113		02
170	**8,21**	9	494	1,4	12,2	670					14115		03
												ø45 На заказ	

Для всех передаточных чисел динамический КПД равен **0,98**

Возможные моторные фланцы B) **В комплект поставки входит проставка** **B) По заказу возможен комплект без проставки** C) **Положение отверстий моторного фланца**

Редукторы **801C** поставляются с синтетическим маслом, обеспечивающим смазку на весь период эксплуатации редуктора, техническое обслуживание не обязательно.

Оснащены сапуном, спускными и контрольными пробками.

Тип синтетического масла и рекомендованное количество приведены в таблице 1.

Возможные радиальные и осевые нагрузки редуктора приведены в таблице 2.

B3	B6	B7	B8	V5	V6	V8
3,20 Л	1,90 Л	1,90 Л	1,55 Л	3,20 Л	2,20 Л	Уточняйте отдельно
AGIP Blasia 460						

табл. 1

РАДИАЛЬНЫЕ И ОСЕВЫЕ НАГРУЗКИ

Выходной вал

n_2	FA	FR	n_2	FA	FR	n_2	FA	FR
300	1200	6000	**140**	1600	8000	**70**	2200	11000
250	1400	7000	**120**	1800	9000	**40**	2600	13000
200	1500	7500	**85**	2000	10000	**15**	3000	15000

По запросу для увеличения допустимых нагрузок доступны усиленные подшипники

табл. 2

P801C**S7**... Лапы

Вес редуктора		
	С фланцем	**45,5 кг**
	С лапами	**49,5 кг**

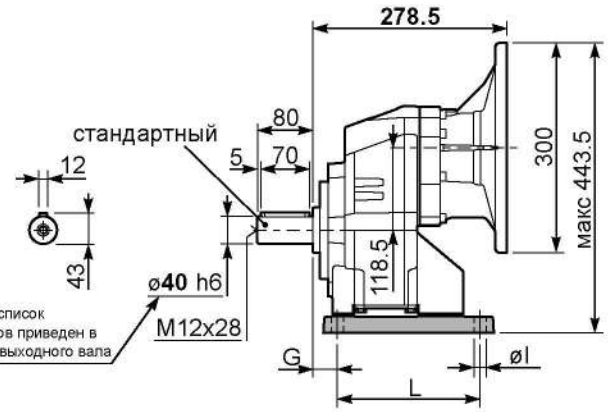

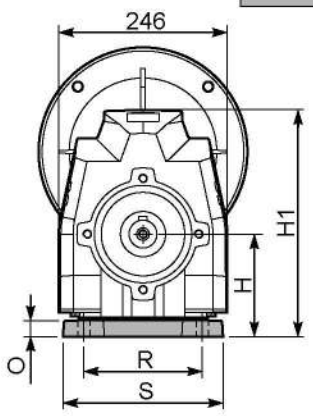

Лапы

Тип лап	Аналог	G	H	R	L	S	H1	O	øl	Макс. фланец B5	Артикул
B5	512/3	25	155	225	156	270	333,5	30	18	-	KC80.9.022
S7	77	35	140	170	205	230	318,5	18	17,5	-	KC80.9.024
H6	026/263	40	175	215	215	265	353,5	30	16	-	KC80.9.023
-	-	-	-	-	-	-	-	-	-	-	-
-	-	-	-	-	-	-	-	-	-	-	-

P801C**-F**... Выходной фланец

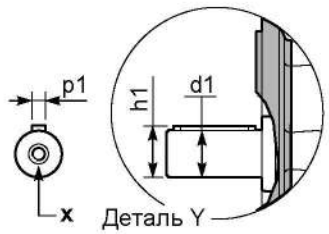

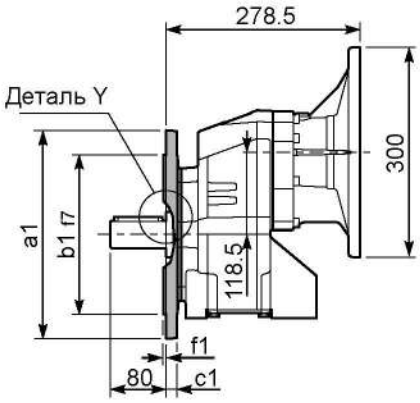

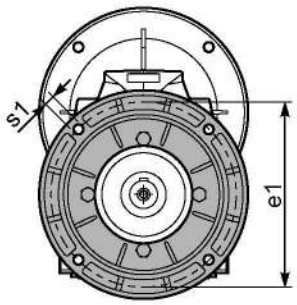

***Возможный выходной вал**

	Вал - d1	p1	h1	x
Стандартный	ø 40x80	12	43	M12x28
На заказ	ø 50x100	14	53,5	M16x36
	-	-	-	-

Возможные выходные фланцы

a1 ø	b1	c1	e1	f1	s1	Артикул	
250	180	13	215	4	14	KC80.9.013	Комплектуется фланцем и лапами только по заказу. Совместимость уточняйте отдельно.
300	230	16	265	4	14	KC80.9.014	
-	-	-	-	-	-	-	

P801C**-N**... Базовое исполнение

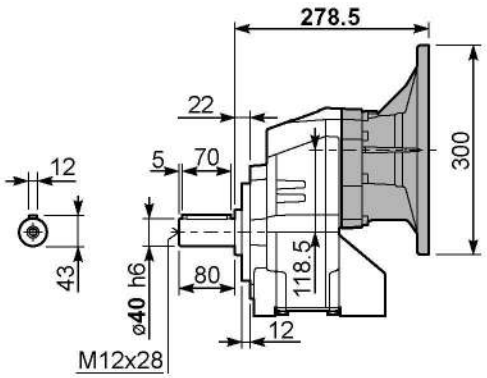

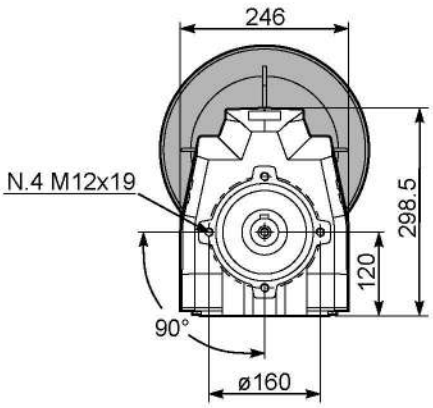

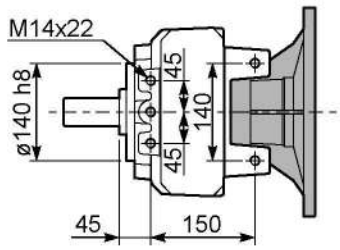

▪ БЫСТРЫЙ ВЫБОР

Входная скорость (n_1) = 1400 мин$^{-1}$

Скорость на выходном валу n_2 [мин$^{-1}$]	Передаточное число i	Мощность двигателя P_{1M} [кВт]	Крутящий момент на выходе M_{2M} [Нм]	Сервис-фактор f.s.	Номинал. мощность P_{1R} [кВт]	Номинал. крутящий момент M_{2R} [Нм]	Возможные моторные фланцы B5 C 71	D 80	E 90	F 100 112	G 132	Возможные моторные фланцы B14 R 80	T 90	U 100 112	V 132		Выходной вал	Код передаточного числа
175	**8.02**	9	473	1.1	9.9	520	B									3018		01
152	**9.18**	9	541	1.1	9.8	590	B									3016		02
131	**10.68**	9	630	1.1	9.7	680	B									3014		03
93	**15.11**	7.5	717	1.1	7.8	775	B									2018		04
81	**17.30**	7.5	821	1.1	7.8	885	B									2016	**стандарт-**	05
70	**20.13**	7.5	955	0.9	6.8	900	B									2014	**ный**	06
60	**23.39**	5.5	820	1.1	5.9	900	B									1616	**ø40**	07
51	**27.21**	5.5	954	0.9	5.1	900	B									1614		08
46.0	**30.42**	4	780	1.2	4.5	900	B									1316	ø50	09
39.6	**35.38**	4	907	1.0	3.9	900	B									1314	На заказ	10
37.6	**37.24**	3	719	1.2	3.7	895	B									1116		11
32.3	**43.31**	3	836	1.1	3.2	900	B									1114		12
29.8	**47.02**	2.2	668	1.1	2.3	705	B									818		13
26.0	**53.85**	2.2	765	1.1	2.3	810	B									816		14
22.4	**62.63**	2.2	890	1.0	2.2	900	B									814		15
18.9	**74.16**	1.1	531	1.1	1.2	585	B									616		16
16.2	**86.25**	1.1	617	1.1	1.2	680	B									614		17

Для всех передаточных чисел динамический КПД равен **0,96**

Возможные моторные фланцы — B) В комплект поставки входит проставка — B) По заказу возможен комплект без проставки — C) Положение отверстий моторного фланца

5

Редукторы **802C** поставляются с синтетическим маслом, обеспечивающим смазку на весь период эксплуатации редуктора, техническое обслуживание не обязательно.

Оснащены сапуном, спускными и контрольными пробками.

Тип синтетического масла и рекомендованное количество приведены в таблице 1.

Возможные радиальные и осевые нагрузки редуктора приведены в таблице 2.

B3	B6	B7	B8	V5	V6	V8
3,20 Л	1,90 Л	1,90 Л	1,55 Л	3,20 Л	2,20 Л	Уточняйте отдельно
AGIP Blasia 460						

табл. 1

РАДИАЛЬНЫЕ И ОСЕВЫЕ НАГРУЗКИ

Выходной вал

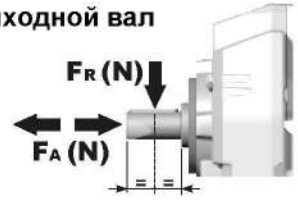

$$F_{eq} = F_R \cdot \frac{80.5}{X+40.5}$$

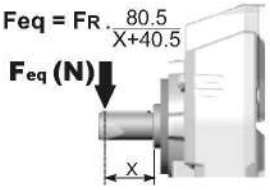

n_2	FA	FR	n_2	FA	FR	n_2	FA	FR
300	1200	6000	**140**	1600	8000	**70**	2200	11000
250	1400	7000	**120**	1800	9000	**40**	2600	13000
200	1500	7500	**85**	2000	10000	**15**	3000	15000

По запросу для увеличения допустимых нагрузок доступны усиленные подшипники

Входной вал

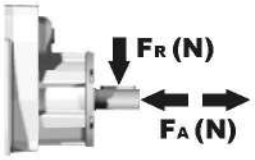

n_1	FA	FR
1400	450	2250
900	500	2500
500	600	3000

табл. 2

Вес редуктора		
	С фланцем	39,5 кг
	С лапами	43,5 кг

P802C**S7**... Лапы

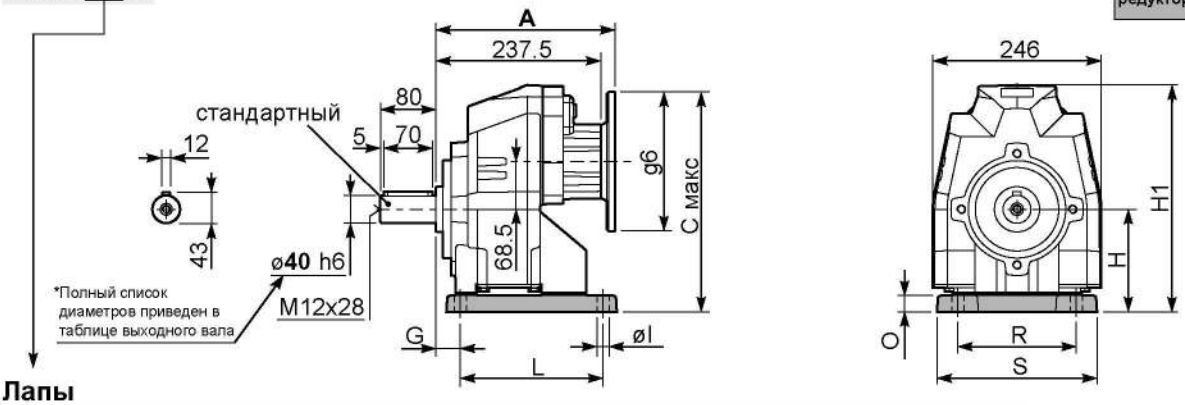

Лапы

Тип лап	Аналог	G	H	R	L	S	H1	O	øI	Макс. фланец B5	Артикул
B5	512/3	25	155	225	156	270	333,5	30	18	-	KC80.9.022
S7	77	35	140	170	205	230	318,5	18	17,5	-	KC80.9.024
H6	026/263	40	175	215	215	265	353,5	30	16	-	KC80.9.023
-	-	-	-	-	-	-	-	-	-	-	-
-	-	-	-	-	-	-	-	-	-	-	-

P802C**-F**... Выходной фланец

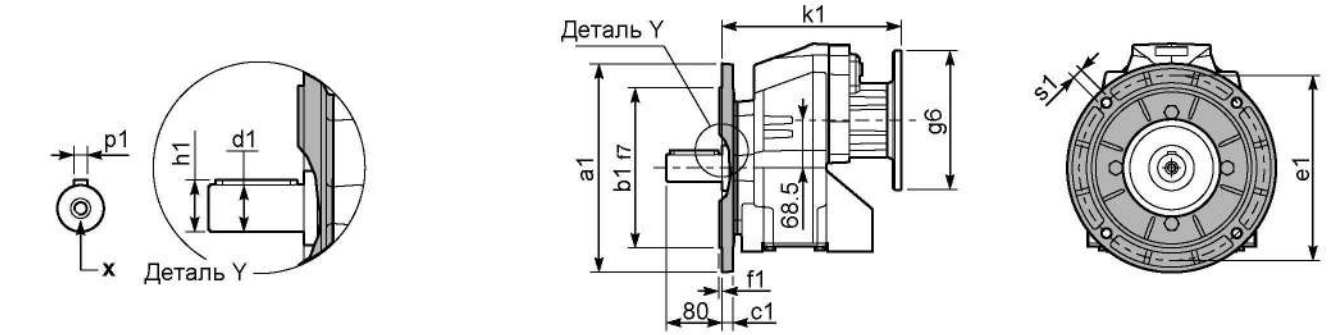

***Возможный выходной вал**

	Вал - d1	p1	h1	x
Стандартный	ø 40x80	12	43	M12x28
На заказ	ø 50x100	14	53,5	M16x36
	-	-	-	-

Возможные выходные фланцы

a1 ø	b1	c1	e1	f1	s1	Артикул	
250	180	13	215	4	14	KC80.9.013	Комплектуется фланцем и лапами только по заказу. Совместимость уточняйте отдельно.
300	230	16	265	4	14	KC80.9.014	
-	-	-	-	-	-	-	

P802C**-N**... Базовое исполнение

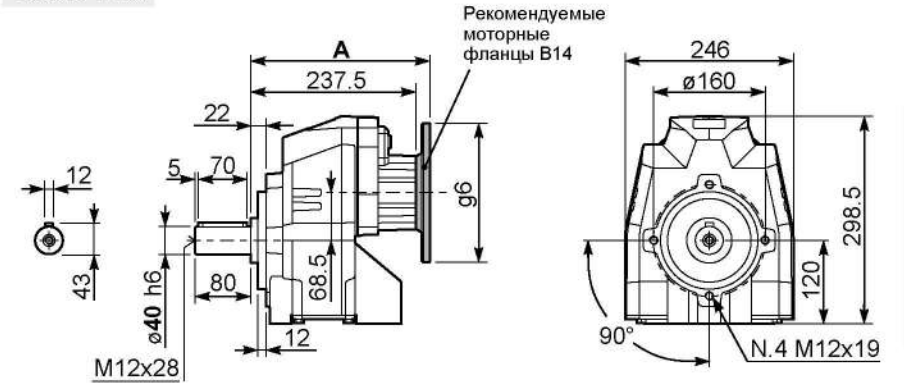

R802C**-N**... Входной вал

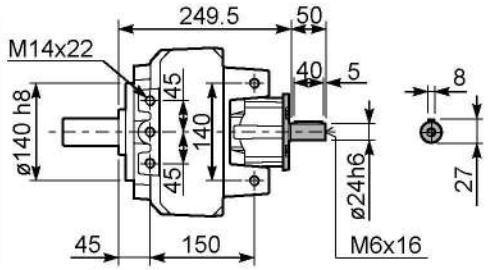

Моторные фланцы B5	A	C_{max}	g6	k1	Артикул
71 B5	256	323.5	160	256	KC023.4.041
80/90 B5	258	343.5	200	258	KC023.4.042
100/112 B5	264	368.5	250	264	KC023.4.043
132 B5	285.5	393.5	300	285.5	KC40.4.043

Моторные фланцы B14	A	$C_{макс}$	g6	k1	Артикул
80 B14	256	303,5	120	256	KC085.4.046
90 B14	256	313,5	140	256	KC085.4.045
100/112 B14	267	323,5	160	267	KC085.4.047
132 B14	285,5	343,5	200	285,5	KC50.4.041

▪ БЫСТРЫЙ ВЫБОР

Входная скорость (n_1) = 1400 мин$^{-1}$

Скорость на выходном валу n_2 [мин$^{-1}$]	Передаточное число i	Мощность двигателя P_{1M} [кВт]	Крутящий момент на выходе M_{2M} [Нм]	Сервис-фактор f.s.	Номинал. мощность P_{1R} [кВт]	Номинал. крутящий момент M_{2R} [Нм]	Возможные моторные фланцы B5				Возможные моторные фланцы B14				Выходной вал	Код передаточного числа
							B	C	D	E	Q	R	T			
							63	71	80	90	71	80	90			
18,5	**75,50**	1,5	725	1,1	1,7	825	B				C	C		191318	стандартный ø40 ø50 На заказ	01
16,2	**86,47**	1,5	830	1,1	1,6	900	B				C	C		191316		02
14,0	**100,22**	1,5	962	0,9	1,4	900	B				C	C		171316		03
12,0	**116,56**	1,1	817	1,1	1,2	900	B				C	C		171314		04
10,2	**136,82**	1,1	959	0,9	1,0	900	B				C	C		151314		05
9,1	**153,05**	0,75	736	1,1	0,83	810	B				C	C		190816		06
8,6	**163,31**	0,75	786	1,1	0,86	900	B				C	C		131314		07
7,9	**178,01**	0,75	856	1,1	0,79	900	B				C	C		190814		08
7,3	**191,67**	0,75	922	1,0	0,73	900	B				C	C		101316		09
6,8	**206,32**	0,75	992	0,9	0,68	900	B				C	C		170814		10
6,3	**222,92**	0,55	791	1,1	0,63	900	B				C	C		101314		11
5,8	**242,18**	0,55	859	1,0	0,58	900	B				C	C		150814		12
5,6	**250,15**	0,55	888	1,0	0,56	900	B				C	C		91316		13
4,8	**289,08**	0,55	1026	0,9	0,49	900	B				C	C		130814		14
4,2	**330,31**	0,37	783	1,1	0,41	860	B				C	C		71316		15
3,5	**394,59**	0,37	936	1,0	0,36	900	B				C	C		100814		16
2,7	**514,99**	0,25	824	1,1	0,27	900	B				C	C		90814		17
2,1	**680,03**	0,18	832	1,1	0,21	900	B				C	C		70814		18

Для всех передаточных чисел динамический КПД равен **0,94**

Возможные моторные фланцы — B) В комплект поставки входит проставка — B) По заказу возможен комплект без проставки — C) Положение отверстий моторного фланца

Редукторы **803C** поставляются с синтетическим маслом, обеспечивающим смазку на весь период эксплуатации редуктора, техническое обслуживание не обязательно.

Оснащены сапуном, спускными и контрольными пробками.

Тип синтетического масла и рекомендованное количество приведены в таблице 1.

Возможные радиальные и осевые нагрузки редуктора приведены в таблице 2.

B3	B6	B7	B8	V5	V6	V8
3,30 Л	1,90 Л	1,90 Л	1,55 Л	3,40 Л	2,30 Л	Уточняйте отдельно
AGIP Blasia 460						

табл. 1

РАДИАЛЬНЫЕ И ОСЕВЫЕ НАГРУЗКИ

Выходной вал

$F_{eq} = F_R \cdot \frac{80.5}{X+40.5}$

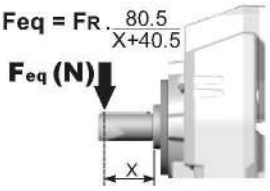

n_2	FA	FR	n_2	FA	FR	n_2	FA	FR
300	1200	6000	**140**	1600	8000	**70**	2200	11000
250	1400	7000	**120**	1800	9000	**40**	2600	13000
200	1500	7500	**85**	2000	10000	**15**	3000	15000

По запросу для увеличения допустимых нагрузок доступны усиленные подшипники

Входной вал

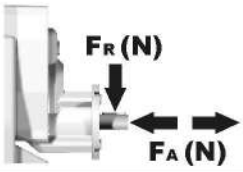

n_1	FA	FR
1400	400	2000
900	440	2200
500	440	2200

табл. 2

Вес редуктора		
	С фланцем	39,5 кг
	С лапами	43,5 кг

P803C**S7**... Лапы

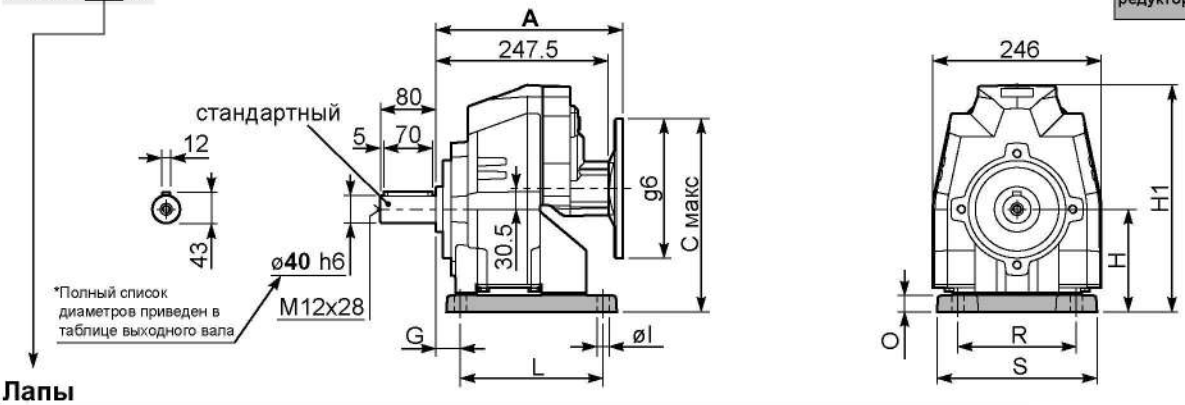

Лапы

Тип лап	Аналог	G	H	R	L	S	H1	O	øI	Макс. фланец B5	Артикул
B5	512/3	25	155	225	156	270	333,5	30	18	-	KC80.9.022
S7	77	35	140	170	205	230	318,5	18	17,5	-	KC80.9.024
H6	026/263	40	175	215	215	265	353,5	30	16	-	KC80.9.023
-	-	-	-	-	-	-	-	-	-	-	-
-	-	-	-	-	-	-	-	-	-	-	-

P803C**-F**... Выходной фланец

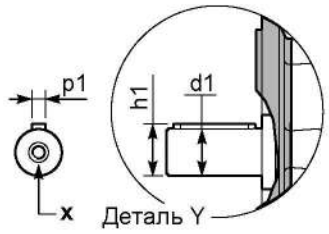

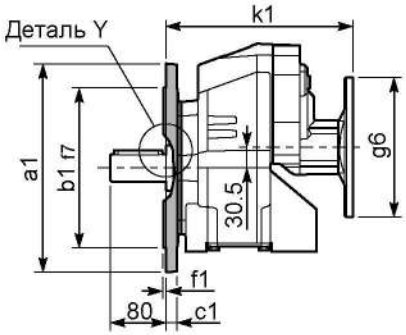

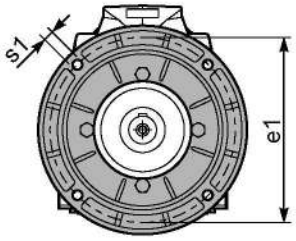

***Возможный выходной вал**

	Вал - d1	p1	h1	x
Стандартный	ø 40x80	12	43	M12x28
На заказ	ø 50x100	14	53,5	M16x36
	-	-	-	-

Возможные выходные фланцы

a1 ø	b1	c1	e1	f1	s1	Артикул	
250	180	13	215	4	14	KC80.9.013	Комплектуется фланцем и лапами только по заказу. Совместимость уточняйте отдельно.
300	230	16	265	4	14	KC80.9.014	
-	-	-	-	-	-	-	

P803C**-N**... Базовое исполнение

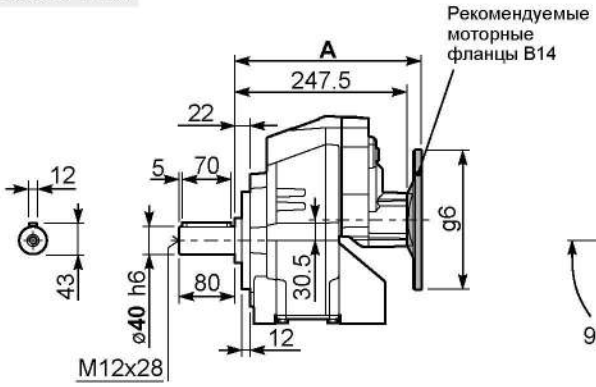

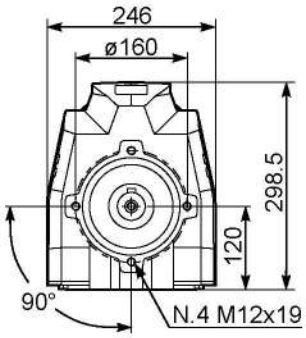

R803C**-N**... Входной вал

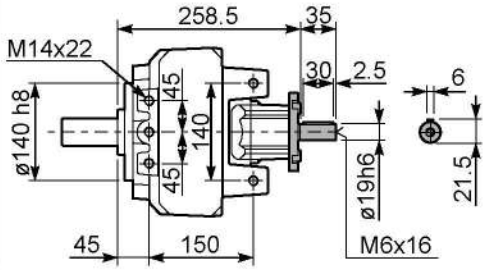

Моторные фланцы B5	A	$C_{макс}$	g6	k1	Артикул
63 B5	268	275,5	140	268	K063.4.041
71 B5	266	285,5	160	266	K063.4.042
80/90 B5	268	305,5	200	268	K063.4.043

Моторные фланцы B14	A	$C_{макс}$	g6	k1	Артикул
71 B14	266	258	105	266	K063.4.047
80 B14	267	265,5	120	267	K063.4.046
90 B14	268	275,5	140	268	K063.4.041

▪ БЫСТРЫЙ ВЫБОР

Входная скорость $(n_1) = 1400$ мин$^{-1}$

Скорость на выходном валу n_2 [мин$^{-1}$]	Передаточное число i	Мощность двигателя P_{1M} [кВт]	Крутящий момент на выходе M_{2M} [Нм]	Сервис-фактор f.s.	Номинал. мощность P_{1R} [кВт]	Номинал. крутящий момент M_{2R} [Нм]	Возможные моторные фланцы B5 H 160	Возможные моторные фланцы B5 I 180	Возможные моторные фланцы B14 - - - - / - - - -		Выходной вал ø	Код передаточного числа
412	**3.40**	22	480	1.3	26.4	600			не доступны	1551	стандарт-ный ø50	01
343	**4.08**	22	575	1.2	25.7	700				1353		02
285	**4.91**	22	693	1.0	21.3	700				1154		03
											ø60 на заказ	

Для всех передаточных чисел динамический КПД равен **0,98**

Возможные моторные фланцы B) **В комплект поставки входит проставка** B) **По заказу возможен комплект без проставки** C) **Положение отверстий моторного фланца**

Редукторы **851C** поставляются с синтетическим маслом, обеспечивающим смазку на весь период эксплуатации редуктора, техническое обслуживание не обязательно.

Оснащены сапуном, спускными и контрольными пробками.

Тип синтетического масла и рекомендованное количество приведены в таблице 1.

Возможные радиальные и осевые нагрузки редуктора приведены в таблице 2.

B3	B6	B7	B8	V5	V6	V8
5,30 Л	3,60 Л	3,60 Л	2,80 Л	5,80 Л	4,10 Л	Уточняйте отдельно
AGIP Blasia 460						

табл. 1

РАДИАЛЬНЫЕ И ОСЕВЫЕ НАГРУЗКИ

Выходной вал

$$F_{eq} = F_R \cdot \frac{88.5}{X+38.5}$$

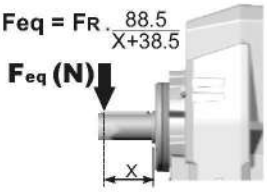

n_2	FA	FR	n_2	FA	FR	n_2	FA	FR
300	1800	9000	**140**	2400	12000	**70**	3000	15000
250	2000	10000	**120**	2600	13000	**40**	3200	16000
200	2200	11000	**85**	2800	14000	**15**	4000	20000

По запросу для увеличения допустимых нагрузок доступны усиленные подшипники

табл. 2

P851C**S8**... Лапы

Вес редуктора		
	С фланцем	**90.0 кг**
	С лапами	**80.5 кг**

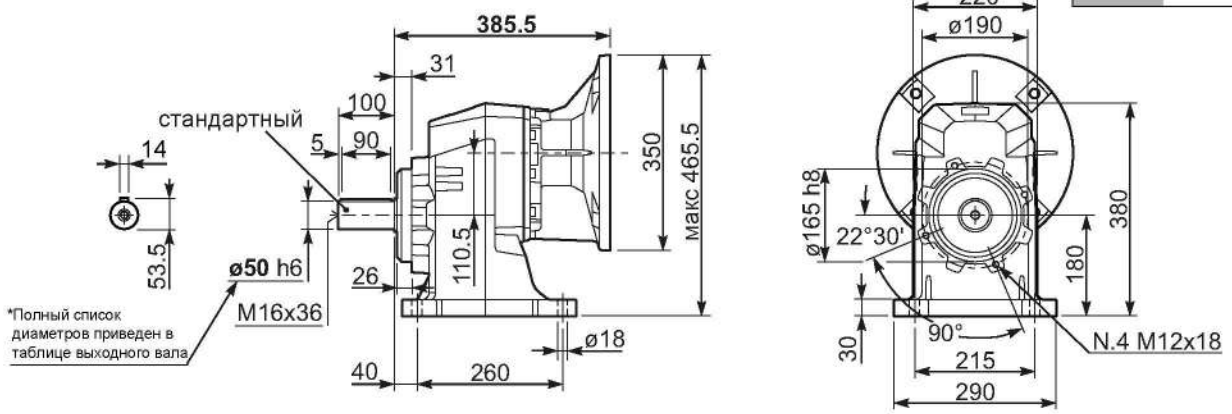

P851C**-F**... Выходной фланец

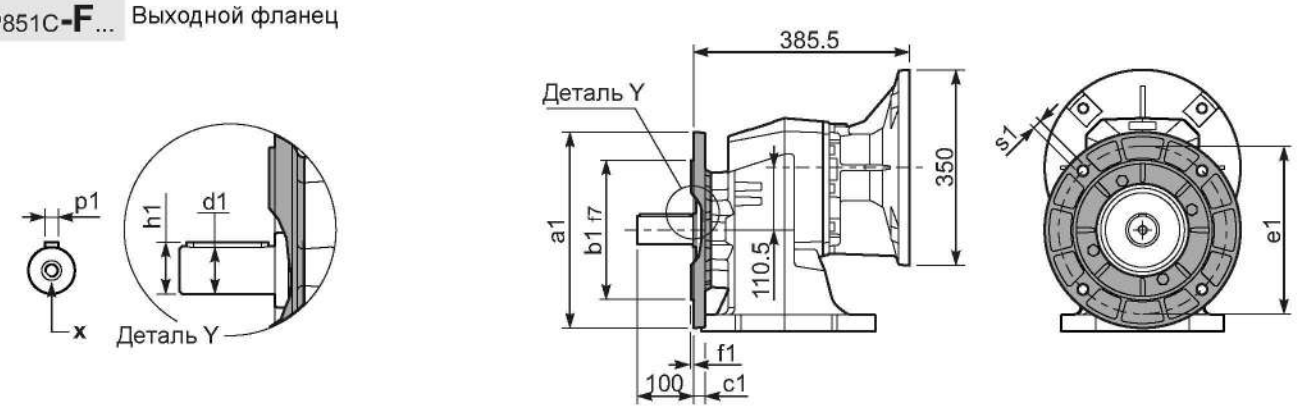

***Возможный выходной вал**

	Вал - d1	p1	h1	x
Стандартный	ø 50x100	14	53.5	M16x36
На заказ	ø 60x120	18	64	M20x42
	-	-	-	-

Возможные выходные фланцы

a1 ø	b1	c1	e1	f1	s1	Артикул	
300	230	21	265	4	14	KC90.9.014	Все фланцы совместимы с лапами
350	250	21	300	5	18	KC90.9.015	
-	-	-	-	-	-	-	

▪ БЫСТРЫЙ ВЫБОР

Входная скорость $(n_1) = 1400$ мин$^{-1}$

Скорость на выходном валу n_2 [мин$^{-1}$]	Передаточное число i	Мощность двигателя P_{1M} [кВт]	Крутящий момент на выходе M_{2M} [Нм]	Сервис-фактор f.s.	Номинал. мощность P_{1R} [кВт]	Номинал. крутящий момент M_{2R} [Нм]	Возможные моторные фланцы B5: F 100 112	G 132	H 160	I 180	Возможные моторные фланцы B14: - - - -	- - - -	Выходной вал	Код передаточного числа
317	**4.42**	22	611	1.1	24.2	700	B				не доступны		3015	01
264	**5.30**	22	733	1.0	20.2	700	B						3013	02
219	**6.38**	18.5	742	1.1	19.1	800	B						3011	03
168	**8.33**	15	784	1.0	14.7	800	B						2015	04
140	**9.99**	15	940	1.0	13.8	900	B						2013	05
124	**11.26**	15	1060	1.0	14.9	1100	B						1615	06
116	**12.03**	15	1132	1.1	15.2	1200	B						2011	07
104	**13.50**	15	1271	1.1	15.8	1400	B						1613	08
96	**14.65**	15	1378	1.1	15.6	1500	B						1315	09
86	**16.26**	15	1531	1.0	14.1	1500	B						1611	10
80	**17.56**	11	1214	1.2	13.0	1500	B						1313	11
65	**21.50**	11	1486	1.1	11.4	1600	B						1113	12
54	**25.88**	9	1526	1.0	9.4	1600	B						1111	13
45.0	**31.09**	7.5	1475	1.0	7.2	1460	B						813	14
37.4	**37.43**	5.5	1312	1.2	6.5	1600	B						811	15

стандартный ø50 / ø60 На заказ

Для всех передаточных чисел динамический КПД равен **0,96**

Возможные моторные фланцы — B) В комплект поставки входит проставка — B) По заказу возможен комплект без проставки — C) Положение отверстий моторного фланца

5

Редукторы **852C** поставляются с синтетическим маслом, обеспечивающим смазку на весь период эксплуатации редуктора, техническое обслуживание не обязательно.

Оснащены сапуном, спускными и контрольными пробками.

Тип синтетического масла и рекомендованное количество приведены в таблице 1.

Возможные радиальные и осевые нагрузки редуктора приведены в таблице 2.

B3	B6	B7	B8	V5	V6	V8
5,40 Л	3,60 Л	3,60 Л	2,80 Л	5,90 Л	4,20 Л	Уточняйте отдельно
AGIP Blasia 460						

табл. 1

РАДИАЛЬНЫЕ И ОСЕВЫЕ НАГРУЗКИ

Выходной вал

$$F_{eq} = F_R \cdot \frac{88.5}{X+38.5}$$

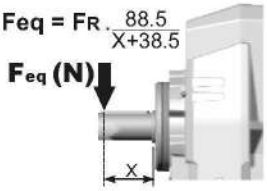

n_2	FA	FR	n_2	FA	FR	n_2	FA	FR
300	1800	9000	**140**	2400	12000	**70**	3000	15000
250	2000	10000	**120**	2600	13000	**40**	3200	16000
200	2200	11000	**85**	2800	14000	**15**	4000	20000

По запросу для увеличения допустимых нагрузок доступны усиленные подшипники

Входной вал

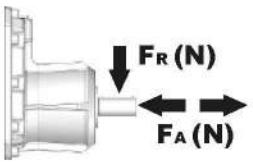

n_1	FA	FR
1400	700	3500
900	840	4200
500	900	4500

табл. 2

P852C**S8**... Лапы

Вес редуктора		
	С фланцем	**86.0 кг**
	С лапами	**76.5 кг**

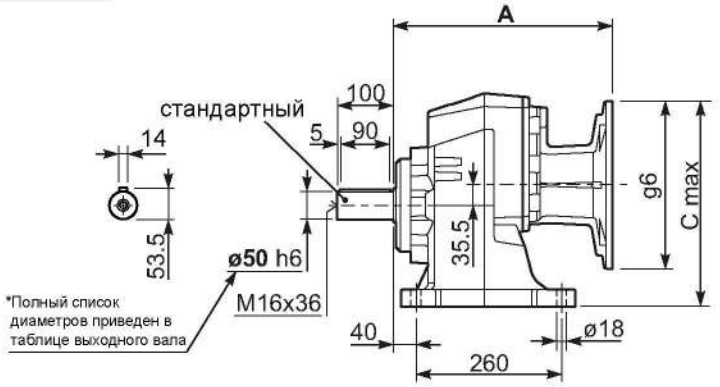

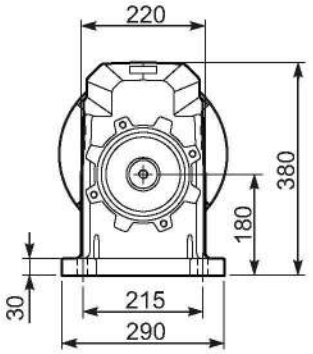

P852C-**F**... Выходной фланец

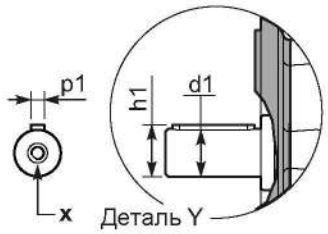

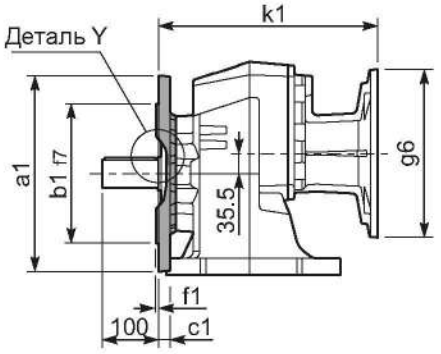

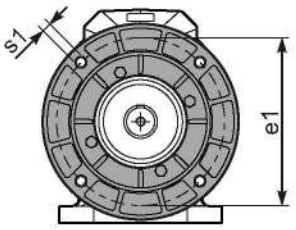

***Возможный выходной вал**

	Вал - d1	p1	h1	x
Стандартный	ø 50x100	14	53.5	M16x36
На заказ	ø 60x120	18	64	M20x42
	-	-	-	-

Возможные выходные фланцы

a1 ø	b1	c1	e1	f1	s1	Артикул	
300	230	21	265	4	14	KC90.9.014	Все фланцы совместимы с лапами
350	250	21	300	5	18	KC90.9.015	
-	-	-	-	-	-	-	

P852C**S8**... Базовое исполнение

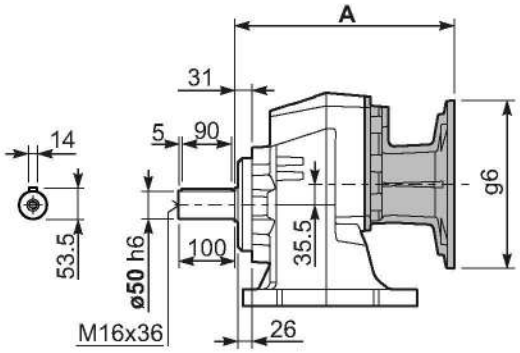

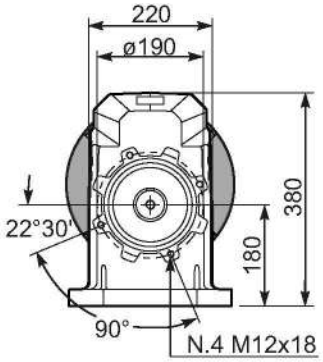

Моторные фланцы B5	A	C_{max}	g6	k1	Артикул
100/112 B5	387	340.5	250	387	KF80.90.52
132 B5	391	365.5	300	391	KF80.90.53
160/180 B5	402	390.5	350	402	KF80.90.54

R852C**S8**... Входной вал

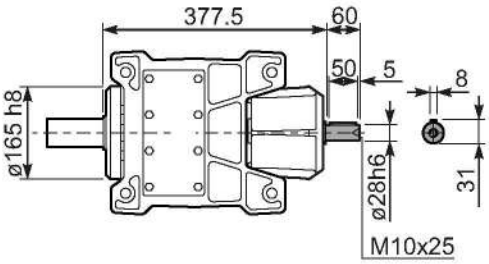

▪ БЫСТРЫЙ ВЫБОР

Входная скорость (n_1) = 1400 мин$^{-1}$

Скорость на выходном валу n_2 [мин$^{-1}$]	Передаточное число i	Мощность двигателя P_{1M} [кВт]	Крутящий момент на выходе M_{2M} [Нм]	Сервис-фактор f.s.	Номинал. мощность P_{1R} [кВт]	Номинал. крутящий момент M_{2R} [Нм]	Возможные моторные фланцы B5 C 71	D 80	E 90	F 100 112	G 132	Возможные моторные фланцы B14 R 80	T 90	100 112	UV 132	Выходной вал	Код передаточного числа
32.5	**43.03**	5.5	1478	1.1	5.8	1600	B									201313	01
28.9	**48.52**	5.5	1667	0.9	5.0	1550	B									161315	02
27.0	**51.81**	4	1302	1.2	4.8	1600	B									201311	03
24.1	**58.17**	4	1462	1.1	4.3	1600	B									161313	04
22.2	**63.09**	4	1585	1.0	3.8	1550	B									131315	05
20.0	**70.05**	4	1760	1.0	4.0	1800	B									161311	06
18.5	**75.65**	4	1901	0.9	3.7	1800	B									131313	07
15.4	**91.09**	3	1723	1.0	3.1	1800	B									131311	08
12.6	**111.50**	2.2	1553	1.2	2.5	1800	B									111311	09
10.5	**133.91**	2.2	1865	1.0	2.1	1800	B									81313	10
8.7	**161.24**	1.5	1548	1.2	1.7	1800	B									81311	11
7.6	**184.40**	1.1	1293	1.1	1.2	1450	B									61313	12
6.3	**222.04**	1.1	1557	1.1	1.2	1750	B									61311	13

Выходной вал: **стандартный** ø**50**; ø60; На заказ

Для всех передаточных чисел динамический КПД равен **0,96**

Возможные моторные фланцы B) **В комплект поставки входит проставка** B) **По заказу возможен комплект без проставки** C) **Положение отверстий моторного фланца**

5

Редукторы **853C** поставляются с синтетическим маслом, обеспечивающим смазку на весь период эксплуатации редуктора, техническое обслуживание не обязательно.

Оснащены сапуном, спускными и контрольными пробками.

Тип синтетического масла и рекомендованное количество приведены в таблице 1.

Возможные радиальные и осевые нагрузки редуктора приведены в таблице 2.

B3	B6	B7	B8	V5	V6	V8
5,50 Л	3,80 Л	3,80 Л	3,20 Л	7,00 Л	4,60 Л	Уточняйте отдельно
AGIP Blasia 460						

табл. 1

РАДИАЛЬНЫЕ И ОСЕВЫЕ НАГРУЗКИ

Выходной вал

$$F_{eq} = F_R \cdot \frac{88.5}{X+38.5}$$

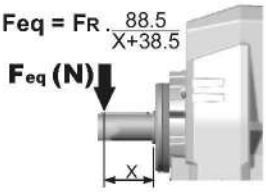

n_2	FA	FR	n_2	FA	FR	n_2	FA	FR
300	1800	9000	**140**	2400	12000	**70**	3000	15000
250	2000	10000	**120**	2600	13000	**40**	3200	16000
200	2200	11000	**85**	2800	14000	**15**	4000	20000

По запросу для увеличения допустимых нагрузок доступны усиленные подшипники

Входной вал

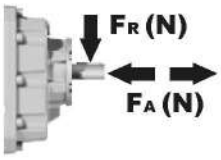

n_1	FA	FR
1400	450	2250
900	500	2500
500	600	3000

табл. 2

P853C**S8**... Лапы

Вес редуктора		
	С фланцем	**80.5 кг**
	С лапами	**71.0 кг**

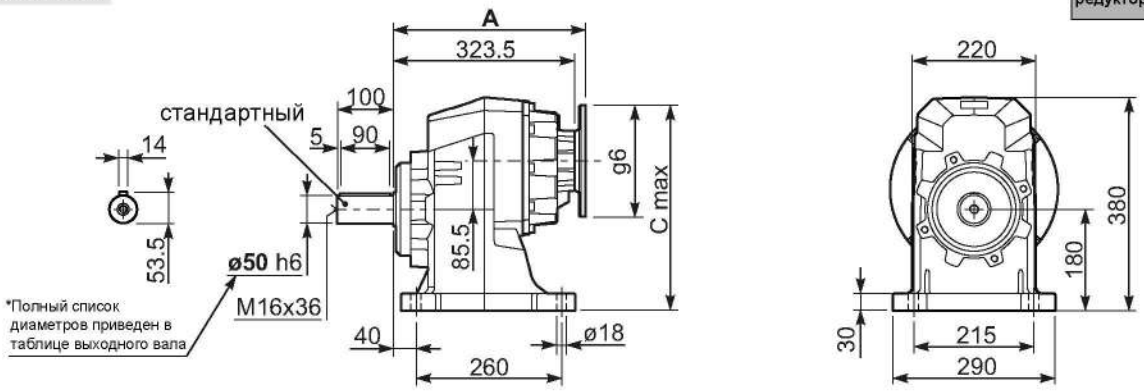

P853C-**F**... Выходной фланец

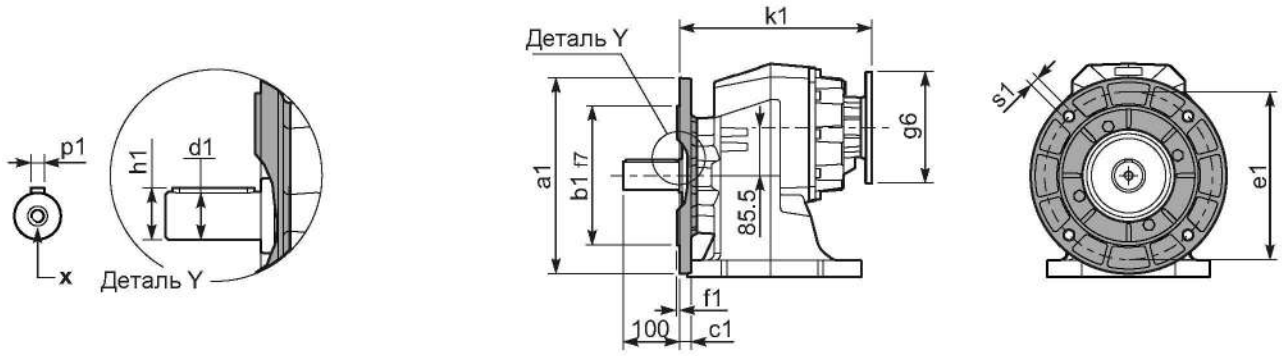

***Возможный выходной вал**

	Вал - d1	p1	h1	x
Стандартный	ø 50x100	14	53.5	M16x36
На заказ	ø 60x120	18	64	M20x42
	-	-	-	-

Возможные выходные фланцы

a1 ø	b1	c1	e1	f1	s1	Артикул	
300	230	21	265	4	14	KC90.9.014	Все фланцы совместимы с лапами
350	250	21	300	5	18	KC90.9.015	
-	-	-	-	-	-	-	

P853C**S8**... Базовое исполнение

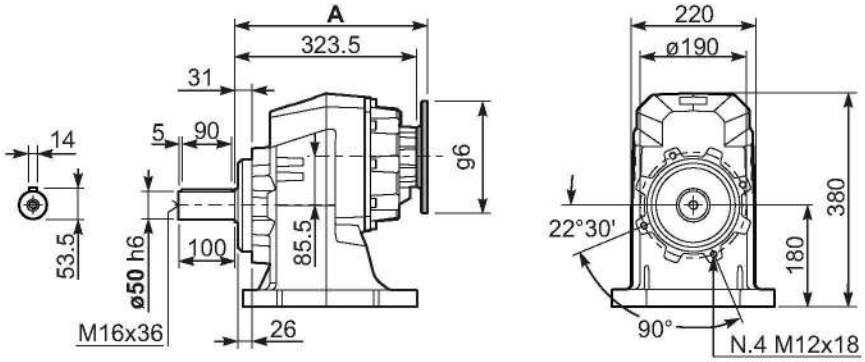

R853C**S8**... Входной вал

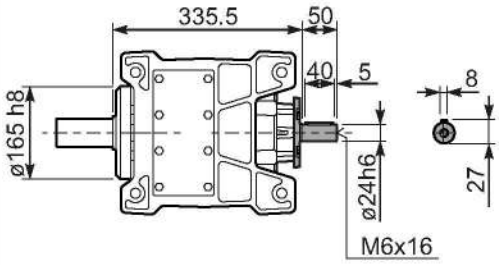

Моторные фланцы B5	A	C_{max}	g6	k1	Артикул
71 B5	342	345.5	160	342	KC023.4.041
80/90 B5	344	365.5	200	344	KC023.4.042
100/112 B5	353	390.5	250	353	KC023.4.043
132 B5	371	415.5	300	371	KC50.4.043

Моторные фланцы B14	A	C_{max}	g6	k1	Артикул
80 B14	344	325.5	120	344	KC085.4.046
90 B14	344	335.5	140	344	KC085.4.045
100/112 B14	353	345.5	160	353	KC085.4.047
132 B14	371	365.5	200	371	KC50.4.041

▪ БЫСТРЫЙ ВЫБОР

Входная скорость $(n_1) = 1400$ мин$^{-1}$

Скорость на выходном валу n_2 [мин$^{-1}$]	Передаточное число i	Мощность двигателя P_{1M} [кВт]	Крутящий момент на выходе M_{2M} [Нм]	Сервис-фактор f.s.	Номинал. мощность P_{1R} [кВт]	Номинал. крутящий момент M_{2R} [Нм]	Возможные моторные фланцы B5 H 160	Возможные моторные фланцы B5 I 180	Возможные моторные фланцы B14 - - - - / - - - -		Выходной вал ø	Код передаточного числа
528	**2.65**	22	374	1.7	36.7	650			не доступны	2361	стандартный	01
409	**3,42**	22	483	1,6	32.8	750				1965		02
304	**4,60**	22	649	1,5	30.9	950				1569	ø60	03
256	**5,46**	22	771	1,3	27.4	1000				1371	ø50	04
211	**6,64**	22	937	1,3	26.5	1175				1173	На заказ	05

Для всех передаточных чисел динамический КПД равен **0,98**

Возможные моторные фланцы B) **В комплект поставки входит проставка** B) **По заказу возможен комплект без проставки** C) **Положение отверстий моторного фланца**

Редукторы **901C** поставляются с синтетическим маслом, обеспечивающим смазку на весь период эксплуатации редуктора, техническое обслуживание не обязательно.

Оснащены сапуном, спускными и контрольными пробками.

Тип синтетического масла и рекомендованное количество приведены в таблице 1.

Возможные радиальные и осевые нагрузки редуктора приведены в таблице 2.

B3	B6	B7	B8	V5	V6	V8
5,90 Л	3,80 Л	3,80 Л	3,50 Л	6,80 Л	4,50 Л	Уточняйте отдельно
AGIP Blasia 460						

табл. 1

РАДИАЛЬНЫЕ И ОСЕВЫЕ НАГРУЗКИ

Выходной вал

n_2	FA	FR	n_2	FA	FR	n_2	FA	FR
300	2070	10350	**140**	2760	13800	**70**	3450	17250
250	2300	11500	**120**	2990	14950	**40**	3680	18400
200	2530	12650	**85**	3220	16100	**15**	4600	23000

По запросу для увеличения допустимых нагрузок доступны усиленные подшипники

табл. 2

P901C**S8**... Лапы

Вес редуктора	
С фланцем	102 кг
С лапами	110,5 кг

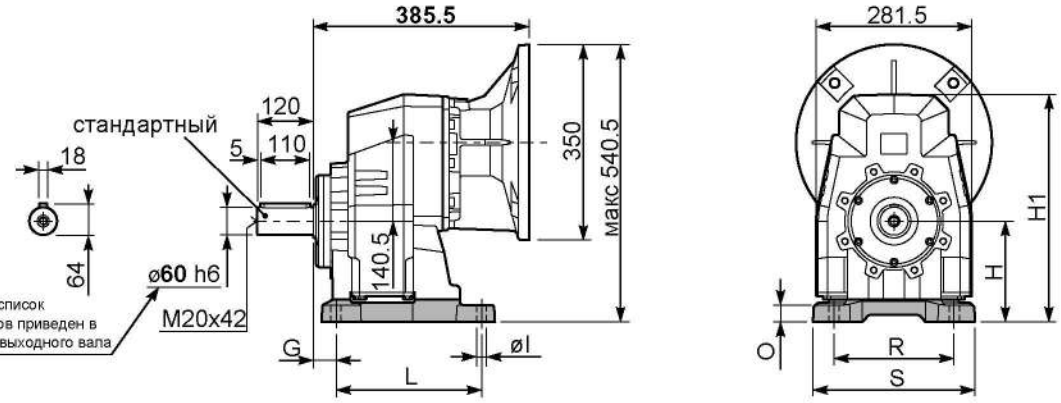

Лапы

Тип лап	Аналог	G	H	R	L	S	H1	O	øI	Макс. фланец B5	Артикул
B6	612/3	25	195	250	180	300	422	25	18	-	KC90.9.022
S8	87	40	180	215	260	290	407	30	18	-	KC90.9.024
S9	97	40	225	250	310	340	452	45	22	-	KC90.9.026
H7	027/273	40	225	250	245	300	452	55	22	-	KC90.9.023
HS	-	40	175	215	260	290	402	25	18	-	KC90.9.025

P901C**-F**... Выходной фланец

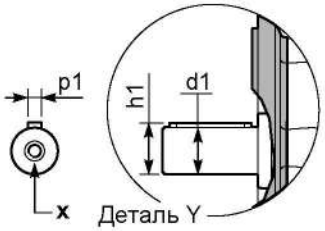

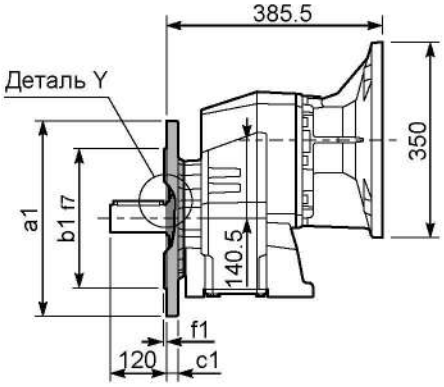

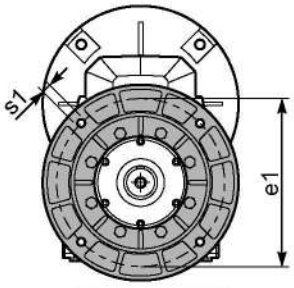

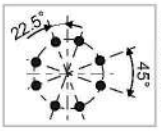

8 отверстий только для фланца с артикулом KC90.90.16

***Возможный выходной вал**

	Вал - d1	p1	h1	x
Стандартный	ø 60x120	18	64	M20x42
На заказ	ø 50x100	14	53.5	M16x36
	-	-	-	-

Возможные выходные фланцы

a1 ø	b1	c1	e1	f1	s1	Артикул
300	230	21	265	4	14	KC90.9.014
350	250	21	300	5	18	KC90.9.015
450	350	22	400	5	18	KC90.9.016

Комплектуется фланцем и лапами только по заказу. Совместимость уточняйте отдельно.

P901C**-N**... Базовое исполнение

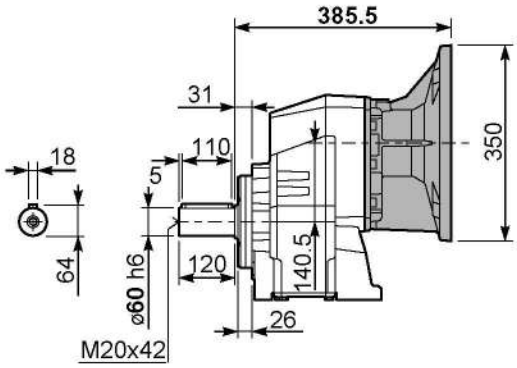

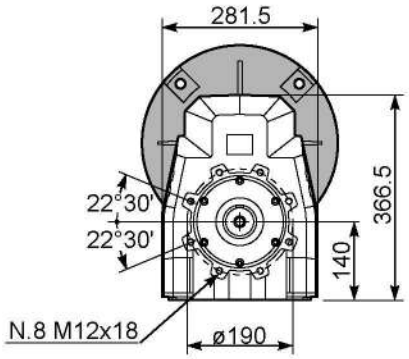

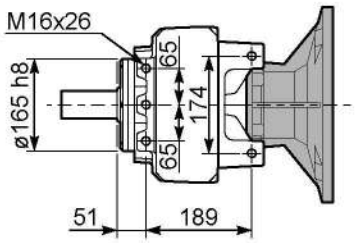

▪ БЫСТРЫЙ ВЫБОР

Входная скорость (n_1) = 1400 мин$^{-1}$

Скорость на выходном валу n_2 [мин$^{-1}$]	Передаточное число i	Мощность двигателя P_{1M} [кВт]	Крутящий момент на выходе M_{2M} [Нм]	Сервис-фактор f.s.	Номинал. мощность P_{1R} [кВт]	Номинал. крутящий момент M_{2R} [Нм]	Возможные моторные фланцы B5 F 100 112	G 132	H 160	I 180	Возможные моторные фланцы B14 - - - -	- - - -		Выходной вал ø	Код передаточного числа
234	**5.98**	22	827	1.2	25.5	1000	B				не доступны		3015	стандартный ø60 ø50 На заказ	01
197	**7.10**	22	982	1.2	25.3	1175	B						3013		02
162	**8.63**	22	1193	1.1	23.9	1350	B						3011		03
124	**11.27**	18.5	1310	1.1	20.3	1500	B						2015		04
105	**13.38**	18.5	1555	1.1	19.4	1700	B						2013		05
92	**15.24**	18.5	1771	1.1	19.0	1900	B						1615		06
86	**16.26**	18.5	1889	1.1	19.7	2100	B						2011		07
77	**18.09**	18.5	2102	1.0	17.7	2100	B						1613		08
71	**19.82**	15	1865	1.1	15.9	2060	B						1315		09
64	**21.98**	15	2069	1.0	14.6	2100	B						1611		10
60	**23.53**	15	2214	0.9	13.6	2100	B						1313		11
58	**24.25**	11	1677	1.2	12.2	1940	B						1115		12
48.6	**28.80**	11	1991	1.1	11.1	2100	B						1113		13
40.0	**34.99**	9	2063	1.0	9.2	2100	B						1111		14
33.6	**41.64**	7.5	1976	1.0	7.2	1960	B						813		15
27.7	**50.60**	5.5	1774	1.2	6.3	2100	B						811		16

Для всех передаточных чисел динамический КПД равен **0,96**

Возможные моторные фланцы

B) В комплект поставки входит проставка

B) По заказу возможен комплект без проставки

C) Положение отверстий моторного фланца

5

Редукторы **902C** поставляются с синтетическим маслом, обеспечивающим смазку на весь период эксплуатации редуктора, техническое обслуживание не обязательно.

Оснащены сапуном, спускными и контрольными пробками.

Тип синтетического масла и рекомендованное количество приведены в таблице 1.

Возможные радиальные и осевые нагрузки редуктора приведены в таблице 2.

B3	B6	B7	B8	V5	V6	V8
5,90 Л	3,80 Л	3,80 Л	3,40 Л	6,70 Л	4,40 Л	Уточняйте отдельно
AGIP Blasia 460						

табл. 1

РАДИАЛЬНЫЕ И ОСЕВЫЕ НАГРУЗКИ

Выходной вал

$$F_{eq} = F_R \cdot \frac{88.5}{X+38.5}$$

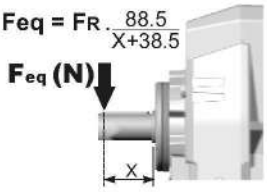

n_2	FA	FR	n_2	FA	FR	n_2	FA	FR
300	2070	10350	**140**	2760	13800	**70**	3450	17250
250	2300	11500	**120**	2990	14950	**40**	3680	18400
200	2530	12650	**85**	3220	16100	**15**	4600	23000

По запросу для увеличения допустимых нагрузок доступны усиленные подшипники

Входной вал

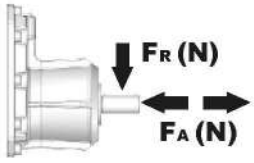

n_1	FA	FR
1400	700	3500
900	840	4200
500	900	4500

табл. 2

P902C**S8**... Лапы

Вес редуктора	С фланцем **98,5 кг**
	С лапами **107,0 кг**

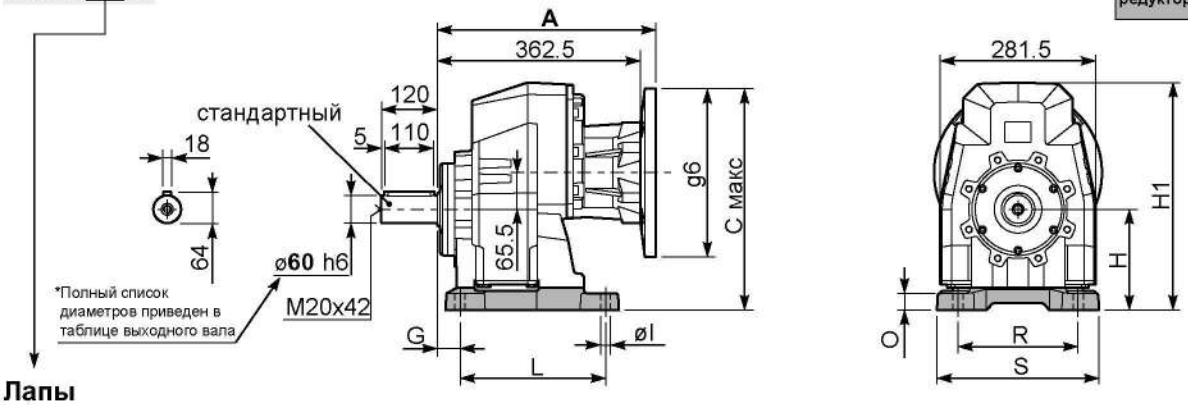

Лапы

Тип лап	Аналог	G	H	R	L	S	H1	O	øI	Макс. фланец B5	Артикул
B6	612/3	25	195	250	180	300	422	25	18	-	KC90.9.022
S8	87	40	180	215	260	290	407	30	18	-	KC90.9.024
S9	97	40	225	250	310	340	452	45	22	-	KC90.9.026
H7	027/273	40	225	250	245	300	452	55	22	-	KC90.9.023
HS	-	40	175	215	260	290	402	25	18	-	KC90.9.025

P902C-**F**... Выходной фланец

8 отверстий только для фланца с артикулом KC90.90.16

***Возможный выходной вал**

	Вал - d1	p1	h1	x
Стандартный	ø 60x120	18	64	M20x42
На заказ	ø 50x100	14	53.5	M16x36
	-	-	-	-

Возможные выходные фланцы

a1 ø	b1	c1	e1	f1	s1	Артикул
300	230	21	265	4	14	KC90.9.014
350	250	21	300	5	18	KC90.9.015
450	350	22	400	5	18	KC90.9.016

Комплектуется фланцем и лапами только по заказу. Совместимость уточняйте отдельно.

P902C-**N**... Базовое исполнение

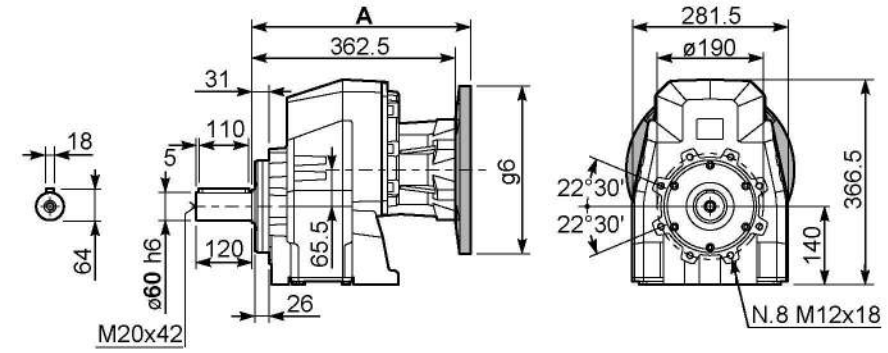

Моторные фланцы B5	A	$C_{макс}$	g6	k1	Артикул
100/112 B5	387	415.5	250	387	KF80.90.52
132 B5	391	440.5	300	391	KF80.90.53
160/180 B5	402	465.5	350	402	KF80.90.54

R902C-**N**... Входной вал

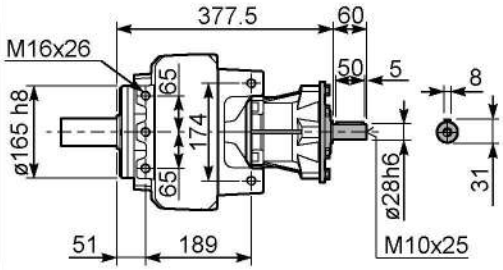

▪ БЫСТРЫЙ ВЫБОР

Входная скорость (n_1) = 1400 мин$^{-1}$

Скорость на выходном валу n_2 [мин$^{-1}$]	Передаточное число i	Мощность двигателя P_{1M} [кВт]	Крутящий момент на выходе M_{2M} [Нм]	Сервис-фактор f.s.	Номинал. мощность P_{1R} [кВт]	Номинал. крутящий момент M_{2R} [Нм]	Возможные моторные фланцы B5 C 71	D 80	E 90	F 100 112	G 132	Возможные моторные фланцы B14 R 80	T 90	U 100 112	V 132		Выходной вал	Код передаточного числа
28.8	**48.55**	7.5	2257	0.9	6.7	2100	B									201315		01
24.3	**57.64**	5.5	1980	1.1	5.7	2100	B									201313		02
21.3	**65.64**	5.5	2255	0.9	5.0	2100	B									161315		03
20.0	**70.04**	4	1760	1.2	4.7	2100	B									201311	**стандарт-**	04
18.0	**77.93**	4	1958	1.1	4.2	2100	B									161313	**ный**	05
16.4	**85.36**	4	2145	1.0	3.8	2100	B									131315	**ø60**	06
14.8	**94.70**	4	2380	0.9	3.5	2100	B									161311		07
13.8	**101.35**	3	1917	1.1	3.2	2100	B									131313	ø50	08
11.4	**123.15**	3	2330	0.9	2.7	2100	B									131311	На заказ	09
9.3	**150.73**	2.2	2100	1.0	2.2	2100	B									111311		10
7.8	**179.39**	1.5	1722	1.2	1.8	2100	B									81313		11
6.4	**217.98**	1.5	2093	1.0	1.5	2100	B									81311		12
5.7	**247.03**	1.1	1732	1.1	1.2	1950	B									61313		13
4.7	**300.17**	1.1	2105	1.0	1.1	2100	B									61311		14

Для всех передаточных чисел динамический КПД равен **0,94**

Возможные моторные фланцы B) **В комплект поставки входит проставка** B) **По заказу возможен комплект без проставки** C) **Положение отверстий моторного фланца**

5

Редукторы **903C** поставляются с синтетическим маслом, обеспечивающим смазку на весь период эксплуатации редуктора, техническое обслуживание не обязательно.

Оснащены сапуном, спускными и контрольными пробками.

Тип синтетического масла и рекомендованное количество приведены в таблице 1.

Возможные радиальные и осевые нагрузки редуктора приведены в таблице 2.

B3	B6	B7	B8	V5	V6	V8
6,00 Л	4,10 Л	4,10 Л	3,70 Л	7,30 Л	4,90 Л	Уточняйте отдельно
AGIP Blasia 460						

табл. 1

РАДИАЛЬНЫЕ И ОСЕВЫЕ НАГРУЗКИ

Выходной вал

$$F_{eq} = F_R \cdot \frac{88.5}{X+38.5}$$

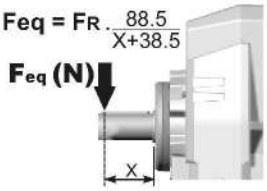

n_2	FA	FR	n_2	FA	FR	n_2	FA	FR
300	2070	10350	**140**	2760	13800	**70**	3450	17250
250	2300	11500	**120**	2990	14950	**40**	3680	18400
200	2530	12650	**85**	3220	16100	**15**	4600	23000

По запросу для увеличения допустимых нагрузок доступны усиленные подшипники

Входной вал

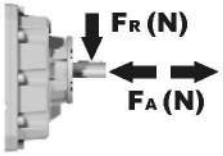

n_1	FA	FR
1400	450	2250
900	500	2500
500	600	3000

табл. 2

P903C**S8**... Лапы

Вес редуктора		
	С фланцем	86,0 кг
	С лапами	94,5 кг

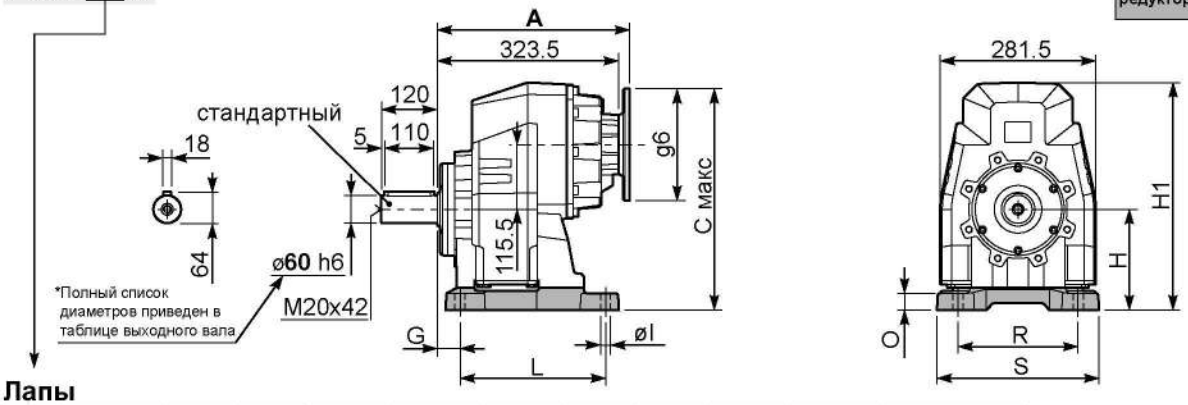

Лапы

Тип лап	Аналог	G	H	R	L	S	H1	O	øI	Макс. фланец B5	Артикул
B6	612/3	25	195	250	180	300	422	25	18	-	KC90.9.022
S8	87	40	180	215	260	290	407	30	18	-	KC90.9.024
S9	97	40	225	250	310	340	452	45	22	-	KC90.9.026
H7	027/273	40	225	250	245	300	452	55	22	-	KC90.9.023
HS	-	40	175	215	260	290	402	25	18	-	KC90.9.025

P903C**-F**... Выходной фланец

8 отверстий только для фланца с артикулом KC90.90.16

***Возможный выходной вал**

	Вал - d1	p1	h1	x
Стандартный	ø 60x120	18	64	M20x42
На заказ	ø 50x100	14	53.5	M16x36
	-	-	-	-

Возможные выходные фланцы

a1 ø	b1	c1	e1	f1	s1	Артикул
300	230	21	265	4	14	KC90.9.014
350	250	21	300	5	18	KC90.9.015
450	350	22	400	5	18	KC90.9.016

Комплектуется фланцем и лапами только по заказу. Совместимость уточняйте отдельно.

P903C**-N**... Базовое исполнение

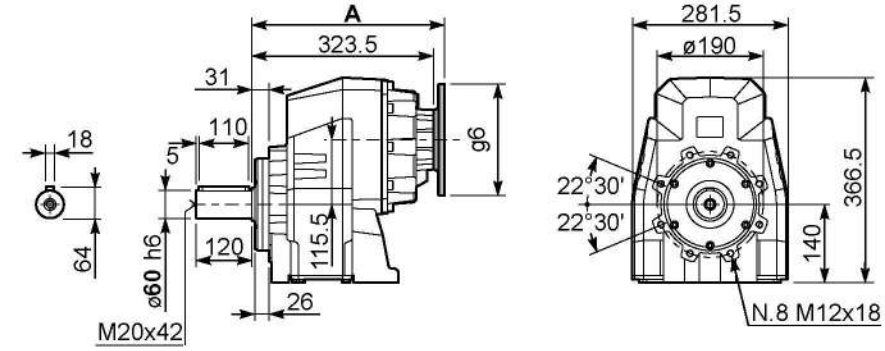

R903C**-N**... Входной вал

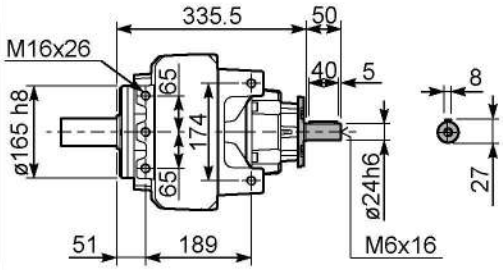

Моторные фланцы B5	A	C_{max}	g6	k1	Артикул
71 B5	342	420.5	160	342	KC023.4.041
80/90 B5	344	440.5	200	344	KC023.4.042
100/112 B5	350	465.5	250	350	KC023.4.043
132 B5	371.5	490.5	300	371.5	KC50.4.043

Моторные фланцы B14	A	$C_{макс}$	g6	k1	Артикул
80 B14	342	400,5	120	342	KC085.4.046
90 B14	342	410,5	140	342	KC085.4.045
100/112 B14	353	420,5	160	353	KC085.4.047
132 B14	371,5	440,5	200	371,5	KC50.4.041

Алюминиевые и чугунные насадные редукторы

Модульность и компактность

Шестерни
Закаленные шестерни с шлифованными зубьями.

Литой корпус
изготовлен методом литья в вакууме (MIL-STD 276) для зашиты и герметизации. Не требует вторичного покрытия, легко воспринимает покрытие краской и чугун для редукторов большего размера.

Шестерни с большим расстоянием между центрами

Фланец
Полностью совместим с двигателями стандарта IEC и компактными встроенными двигателями. Фланец NEMA C.

Съемная смотр крышка
Позволяет проводить периодическую прове передаточного механ в рамках планового профилактического обслуживания.

стерни с большим стоянием между центрами
В медленных зубчатых передачах для надежной передачи крутящего момента.

Цельный алюминиевый / чугунный корпус
Сочетание малого веса и высокой прочности на разрыв. Прецизионная обработка обеспечивает соосность подшипников и шестерен.

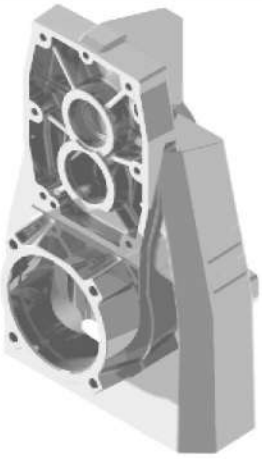

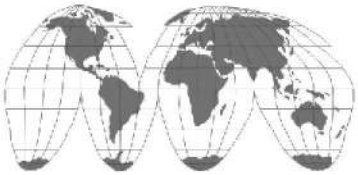

Дилерская сеть по всей России.

Технические данные на странице...

1 ступень

На странице

249	259	269
FA41 225 Нм	FC61 380 Нм	FC81 1175 Нм

Типы

2 и 3 ступени

На странице

251	253	255	257	261	263	265	267	271	273
FA42 320 Нм	FA43 320 Нм	FA52 490 Нм	FA53 510 Нм	FC62 675 Нм	FC63 675 Нм	FC72 900 Нм	FC73 900 Нм	FC82 2100Нм	FC83 2100Нм

Типы

На странице

357

56A 56B	63A 63B	71A 71B	80A 80B	90S 90L	100LA 100LB	112M	132S 132M	160M 160L	180M 180L

Типы

ИНФОРМАЦИЯ ДЛЯ ЗАКАЗА

Тип	Размер	Установка	Передаточное число
M	**FA42**	**C**	**10,04**

Компактные насадные, косозубые

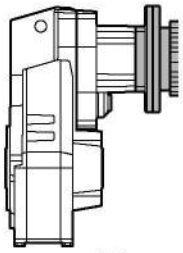

С двигателем IEC

M

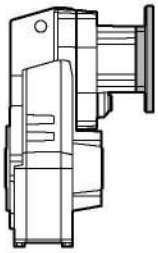

С фланцем двигателя

P

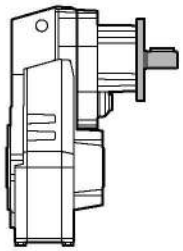

С выступающим входным валом

R

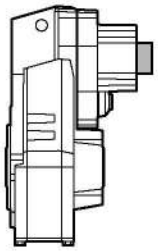

Базовый модуль

B

1 Ступень	2 Ступени	3 Ступени
Алюминиевый		
FA41 **FA61**	**FA42** **FA52** **FA62**	**FA43** **FA53** **FA63**
Чугунный		
FC81	**FC72** **FC82**	**FC73** **FC83**

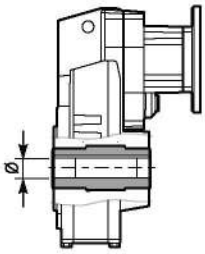

Полый выходной вал

C

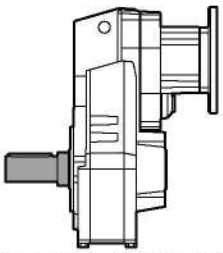

Односторонний выходной вал

A

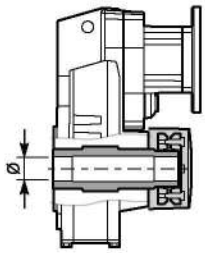

Ограничитель крутящего момента

D

Только по запросу

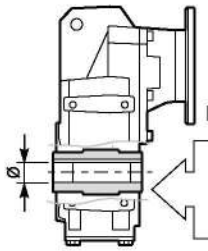

По запросу

Ступица из нержавеющей стали

Ступица из нержавеющей стали

I

См. таблицу технических характеристик

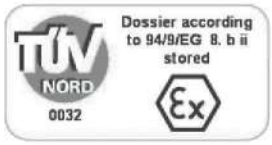

На заказ возможна поставка продукции, соответствующей требованиям ATEX

6

ИНФОРМАЦИЯ ДЛЯ ЗАКАЗА

Выходной вал — D

C

➡ **СТАНДАРТ**

⇨ Только по запросу

FA41 FA42 FA43

D ➡ **ø30**
E ⇨ ø35

FA52 FA53 FA61 FA62 FA63

E ➡ **ø35**
F ⇨ ø40

FC72 FC73

F ➡ **ø40**
G ⇨ ø45

FC81 FC82 FC83

H ➡ **ø50**
I ⇨ ø55

A

Односторонний выходной вал

M FA41/2/3 ⇨ ø30
N FA52/3 FA61/2/3 ⇨ ø35
O FC72/3 ⇨ ø40
K FC81/2/3 ⇨ ø50

D

Ограничитель крутящего момента

Q FA42/3 ⇨ ø30
T FA52/3 FA62/3 ⇨ ø35
U FC72/3 ⇨ ø40
V FC82/3 ⇨ ø50

Тип — ST

ST

Стандартное отверстие

Доступные моментные рычаги приведены на нашем веб-сайте.

S..

-F

Без выходного фланца

Выходной фланец — N

N Без фланца

FA41 FA42 FA43

2 ➡ **ø160**
3 ⇨ ø200
4 ⇨ ø250

FA52 FA53 FA61 FA62 FA63

4 ➡ **ø250**
5 ⇨ ø300

FC72 FC73

4 ➡ **ø250**
5 ⇨ ø300
6 ⇨ ø350

FC81 FC82 FC83

5 ➡ **ø300**
6 ⇨ ø350
7 ⇨ ø400

Размер двигателя — C

Стандартный фланец

IEC ø

B5	B14
A=56 (ø120)	**O**=56 (ø80)
B=63 (ø140)	**P**=63 (ø90)
C=71 (ø160)	**Q**=71 (ø105)
D=80 (ø200)	**R**=80 (ø120)
E=90 (ø200)	**T**=90 (ø140)
F=100÷112 (ø250)	**U**=100÷112 (ø160)
G=132 (ø300)	**V**=132 (ø200)
H=160 (ø350)	
I=180 (ø350)	

Тип R

FA43	FA42 FA53 FA63 FC73
1 ➡ ø14	**2** ➡ ø19
FA52 FA62 FC72 FC83	FC82
3 ➡ ø24	**4** ➡ ø28

Без фланца

FA43	FA42 FA53 FA63 FC73
Z ⇨ ø9 (56B5)	**1** ⇨ ø14 (71B5)
0 ⇨ ø11 (63B5)	**2** ⇨ ø19 (80B5)
1 ➡ ø14 (71B5)	**3** ➡ ø24 (90B5)
FA52 FA62 FC72 FC83	FC82
2 ⇨ ø19 (80B5)	**5** ⇨ ø38 (132B5)
3 ⇨ ø24 (90B5)	**6** ⇨ ø42 (160B5)
4 ➡ ø28 (100B5)	**7** ➡ ø48 (180B5)

➡ **СТАНДАРТ**

Расположение клеммной коробки — B

A

B СТАНДАРТ

C

D

Монтажная позиция — H1

H1 СТАНДАРТ

H4

H3

H2

H5

H6

Указывайте только для вертикального положения

6

СЕРВИС-ФАКТОР

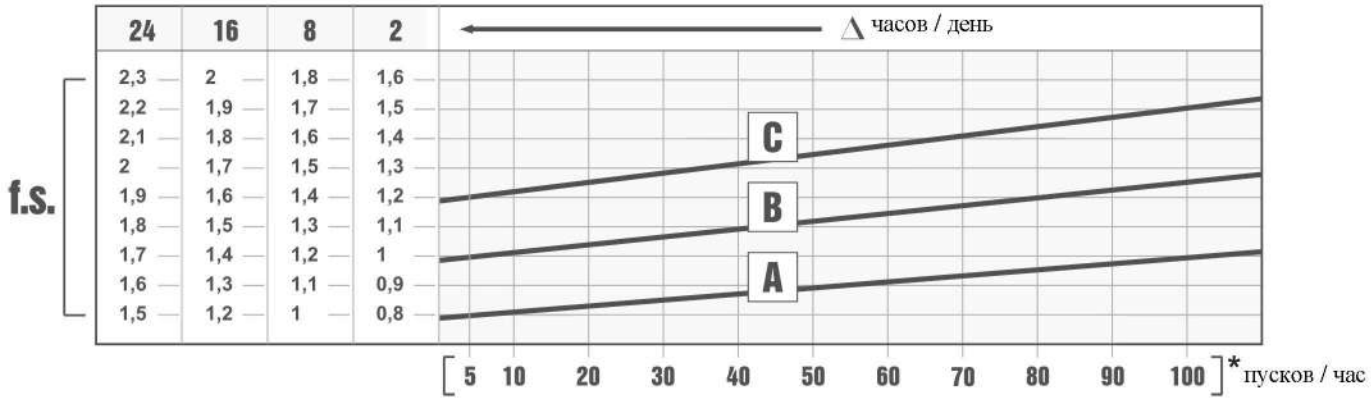

Сервис-фактор (f.s.) зависит от условий эксплуатации червячного редуктора.

Параметры, которые необходимо учитывать для точного расчета сервис-фактора:
- тип нагрузки рабочего оборудования: A - B - C
- продолжительность рабочего времени: часов/день (Δ)
- частоту пусков: пусков/час (*)

НАГРУЗКА:
A - безударная fa ≤ 0.3
B - средняя fa ≤ 3
C - ударная fa ≤ 10

6

fa = Je/Jm
Je (кгм^2) момент сниженной инерции внешней нагрузки на выходном валу

Jm (кгм^2) момент инерции двигателя

A - Шнеки для подачи легких материалов, вентиляторы, сборочные линии, ленточные конвейеры для легких материалов, малые смесители, подъемники, очистители, заполнители, системы управления.

B- Намоточные механизмы, механизмы подачи деревообрабатывающих станков, грузовые лифты, балансиры, резьбонарезные станки, средние смесители, ленточные конвейеры для тяжелых материалов, лебедки, раздвижные дверцы, скребки для удобрений, упаковочные машины, смесители бетона, крановые механизмы, фрезы, гибочные машины, шестеренчатые насосы.

C - Смесители для тяжелых материалов, ножницы, прессы, центрифуги, суппорты, лебедки и подъемники для тяжелых материалов, токарно-шлифовальные станки, камнедробилки, ковшовые элеваторы, сверлильные станки, молотковые дробилки, кулачковые прессы, гибочные машины, поворотные столы, очистные барабаны, вибраторы, измельчители.

ВЫБОР РЕДУКТОРА

B Скорость на выходном валу

Номинальная мощность

Размер редуктора

Мощность двигателя

A Номинальный крутящий момент

Код фланца

Входная скорость

FA42 300Нм

Характеристики - Алюминиевые
КОМПАКТНЫЕ НАСАДНЫЕ, КОСОЗУБЫЕ

БЫСТРЫЙ ВЫБОР

Входная скорость (n_1) = 1400 мин$^{-1}$

Скорость на выходном валу n_2 [мин$^{-1}$]	Передаточное число i	Мощность двигателя P_{1M} [кВт]	Крутящий момент на выходе M_{2M} [Нм]	Сервис-ный фактор f.s.	Номинал. мощность P_{1R} [кВт]	Номинал. крутящий момент M_{2R} [Нм]	Возможные моторные фланцы B5: B 63	C 71	D 80	E 90	Возможные моторные фланцы B14: Q 71	R 80	T 90	U 100 112		Выходной вал ø	Код передаточного числа
167	**8,38**	4	215	1,0	4,0	220	B				C	C			2821		-
139	**10,04**	3	194	1,1	3,4	220	B				C	C			2818		
114	**12,33**	3	238	1,0	3,0	240	B				C	C			2813		
92	**15,16**	2,2	216	1,1	2,4	240	B				C	C			1921		

C Передаточное число

Передаваемый крутящий момент

Сервис-фактор

Диаметр выходного вала

Примечания

6

fs

Тип нагрузки и количество пусков в час			Количество рабочих часов в день: 3 ч	10 ч	24 ч
Непрерывная или прерывистая нагрузка и количество пусков в час	≤ 10	Равномерная	0,8	1	1,25
		Средняя	1	1,25	1,5
		Высокая	1,25	1,5	1,75
Прерывистая нагрузка и количество пусков в час	> 10	Равномерная	1	1,25	1,5
		Средняя	1,25	1,5	1,75
		Высокая	1,5	1,75	2,15

D	Возможные моторные фланцы
B)	Монтаж с проставкой
C)	Положение отверстий моторного фланца/положение клеммной коробки
B)	Возможен монтаж без проставки

A	Выберите необходимый крутящий момент (в соответствии с сервис-фактором)
B	Выберите скорость на выходном валу
C	В строке, в которой указан мотор-редуктор, также указано передаточное число
D	Выберите возможный моторный фланец (на заказ)

Выбор мотор-редукторов

P_1=0,06 кВт n_1=1400 мин$^{-1}$						
n_2 (мин$^{-1}$)	M_2 (Н·м)	i	fs	Mn (Н·м)	Редуктор	Габарит двигателя
24,2	24	**57,95**	3,8	90	**FS20**	56-A4
13,8	41,9	**101,4**	7,6	320	**FA43**	56-A4
13,4	43,3	**104,8**	2,1	90	**FS20**	56-A4
11,5	50,2	**121,47**	1,8	90	**FS20**	56-A4
11,4	50,7	**122,57**	6,3	320	**FA43**	56-A4
10,1	57,3	**138,59**	5,6	320	**FA43**	56-A4
9,8	59	**142,59**	1,5	90	**FS20**	56-A4
8,7	66,5	**160,82**	4,8	320	**FA43**	56-A4
8,2	70,4	**170,2**	4,5	320	**FA43**	56-A4
8,2	70,4	**170,2**	1,3	90	**FS20**	56-A4
7,6	75,9	**183,48**	4,2	320	**FA43**	56-A4
7,3	79,1	**191,24**	6,1	480	**FS50**	56-A4
6,5	88,6	**214,15**	3,6	320	**FA43**	56-A4
6,2	93,2	**225,33**	3,4	320	**FA43**	56-A4
6	96,1	**232,32**	0,9	90	**FS20**	56-A4
5,7	101,1	**244,32**	3,2	320	**FA43**	56-A4
5,6	103,2	**249,59**	4,6	480	**FS50**	56-A4
5,5	105,1	**254,15**	3	320	**FA43**	56-A4
4,8	119,9	**289,96**	2,7	320	**FA43**	56-A4
4,7	124,1	**300,05**	2,6	320	**FA43**	56-A4
4,2	136,3	**329,58**	3,5	480	**FS50**	56-A4
3,9	147,3	**356,09**	2,2	320	**FA43**	56-A4

P_1=0,09 кВт n_1=1400 мин$^{-1}$						
24,2	36,5	**57,95**	2,5	90	**FS20**	56-B4
18,8	46,8	**74,33**	6,8	320	**FA43**	56-B4
17	52	**82,56**	6,2	320	**FA43**	56-B4
16	55,1	**87,48**	5,8	320	**FA43**	56-B4
14	63	**100**	7,6	480	**FS50**	56-B4
13,8	63,9	**101,4**	5	320	**FA43**	56-B4
13,4	66	**104,8**	1,4	90	**FS20**	56-B4
11,9	73,9	**117,38**	6,5	480	**FS50**	56-B4
11,5	76,5	**121,47**	1,2	90	**FS20**	56-B4
11,4	77,2	**122,57**	4,1	320	**FA43**	56-B4
10,1	87,3	**138,59**	3,7	320	**FA43**	56-B4
10	88,2	**140,1**	5,4	480	**FS50**	56-B4
9,8	89,8	**142,59**	1	90	**FS20**	56-B4
8,7	101,3	**160,82**	3,2	320	**FA43**	56-B4
8,2	107,2	**170,2**	3	320	**FA43**	56-B4
8,2	107,2	**170,2**	0,8	90	**FS20**	56-B4
7,6	115,6	**183,48**	2,8	320	**FA43**	56-B4
7,3	120,4	**191,24**	4	480	**FS50**	56-B4
6,5	134,9	**214,15**	2,4	320	**FA43**	56-B4
6,2	141,9	**225,33**	2,3	320	**FA43**	56-B4
5,7	153,9	**244,32**	2,1	320	**FA43**	56-B4
5,6	157,2	**249,59**	3,1	480	**FS50**	56-B4
5,5	160,1	**254,15**	2	320	**FA43**	56-B4
4,8	182,6	**289,96**	1,8	320	**FA43**	56-B4
4,7	189	**300,05**	1,7	320	**FA43**	56-B4

P_1=0,09 кВт n_1=1400 мин$^{-1}$						
n_2 (мин$^{-1}$)	M_2 (Н·м)	i	fs	Mn (Н·м)	Редуктор	Габарит двигателя
4,2	207,6	**329,58**	2,3	480	**FS50**	56-B4
3,9	224,3	**356,09**	1,4	320	**FA43**	56-B4

P_1=0,12 кВт n_1=1400 мин$^{-1}$						
28,3	39,9	**49,43**	8	320	**FA42**	63-A4
26,7	42,4	**52,53**	6,1	260	**FA42**	63-A4
24,2	45,8	**57,95**	2	90	**FS20**	63-A4
21,7	52	**64,51**	6,1	315	**FA42**	63-A4
20,2	55,9	**69,37**	3,4	190	**FA42**	63-A4
18,8	58,7	**74,33**	5,5	320	**FA43**	63-A4
17	65,1	**82,48**	7,8	510	**FA53**	63-A4
17	65,2	**82,56**	4,9	320	**FA43**	63-A4
16,4	68,7	**85,19**	3,3	230	**FA42**	63-A4
16,2	68,1	**86,27**	7	480	**FS50**	63-A4
16	69,1	**87,48**	4,6	320	**FA43**	63-A4
14,5	76	**96,29**	6,7	510	**FA53**	63-A4
14	79	**100**	6,1	480	**FS50**	63-A4
13,9	79,4	**100,51**	6,4	510	**FA53**	63-A4
13,8	80,1	**101,4**	4	320	**FA43**	63-A4
13,4	82,8	**104,8**	1,1	90	**FS20**	63-A4
12,1	91,2	**115,56**	5,6	510	**FA53**	63-A4
12,1	91,2	**115,56**	7,4	675	**FC63**	63-A4
11,9	92,7	**117,38**	5,2	480	**FS50**	63-A4
11,5	95,9	**121,47**	0,9	90	**FS20**	63-A4
11,4	96,8	**122,57**	3,3	320	**FA43**	63-A4
11,1	99,5	**125,96**	5,1	510	**FA53**	63-A4
11,1	99,5	**125,96**	6,7	665	**FC63**	63-A4
10,4	106,5	**134,91**	4,8	510	**FA53**	63-A4
10,4	106,5	**134,91**	6,3	675	**FC63**	63-A4
10,1	109,4	**138,59**	2,9	320	**FA43**	63-A4
10	110,6	**140,1**	4,3	480	**FS50**	63-A4
9,8	112,6	**142,59**	0,8	90	**FS20**	63-A4
9,5	116,1	**147,05**	4,4	510	**FA53**	63-A4
9,5	116,1	**147,05**	5,8	675	**FC63**	63-A4
9,1	120,8	**153,05**	6,7	810	**FC73**	63-A4
8,7	127	**160,82**	2,5	320	**FA43**	63-A4
8,6	129	**163,31**	7	900	**FC73**	63-A4
8,2	134,4	**170,2**	2,4	320	**FA43**	63-A4
8,2	134,6	**170,44**	3,8	510	**FA53**	63-A4
8,2	134,6	**170,44**	5	675	**FC63**	63-A4
7,9	140,6	**178,01**	6,4	900	**FC73**	63-A4
7,6	144,9	**183,48**	2,2	320	**FA43**	63-A4
7,6	145,4	**184,15**	3,5	510	**FA53**	63-A4
7,6	145,4	**184,15**	4,6	675	**FC63**	63-A4
7,3	151	**191,24**	3,2	480	**FS50**	63-A4
7,3	151,3	**191,67**	5,9	900	**FC73**	63-A4
6,8	162,6	**205,87**	3,1	510	**FA53**	63-A4
6,8	162,6	**205,87**	4,2	675	**FC63**	63-A4
6,8	162,9	**206,32**	5,5	900	**FC73**	63-A4

Выбор мотор-редукторов

P_1=0,12 кВт n_1=1400 мин$^{-1}$						
n_2 (мин$^{-1}$)	M_2 (Н·м)	i	fs	Mn (Н·м)	Редуктор	Габарит двигателя
6,5	169,1	**214,15**	1,9	320	**FA43**	63-A4
6,3	176	**222,92**	5,1	900	**FC73**	63-A4
6,2	177,9	**225,33**	1,8	320	**FA43**	63-A4
5,8	189,8	**240,34**	2,7	510	**FA53**	63-A4
5,8	189,8	**240,34**	3,6	675	**FC63**	63-A4
5,8	191,2	**242,18**	4,7	900	**FC73**	63-A4
5,7	192,9	**244,32**	1,7	320	**FA43**	63-A4
5,6	197,1	**249,59**	2,4	480	**FS50**	63-A4
5,6	197,5	**250,15**	4,6	900	**FC73**	63-A4
5,5	200,7	**254,15**	1,6	320	**FA43**	63-A4
5	220,5	**279,22**	2,3	510	**FA53**	63-A4
5	220,5	**279,22**	3	665	**FC63**	63-A4
4,8	228,3	**289,08**	3,9	900	**FC73**	63-A4
4,8	229	**289,96**	1,4	320	**FA43**	63-A4
4,7	236,9	**300,05**	1,4	320	**FA43**	63-A4
4,3	257,4	**325,97**	2	510	**FA53**	63-A4
4,3	257,4	**325,97**	2,6	675	**FC63**	63-A4
4,2	260,2	**329,58**	1,8	480	**FS50**	63-A4
4,2	260,8	**330,31**	3,4	890	**FC73**	63-A4
3,9	281,2	**356,09**	1,1	320	**FA43**	63-A4
3,8	287,7	**364,41**	1,8	510	**FA53**	63-A4
3,8	287,7	**364,41**	2,3	665	**FC63**	63-A4
3,5	311,6	**394,59**	2,9	900	**FC73**	63-A4
3,3	335,9	**425,43**	1,5	510	**FA53**	63-A4
3,3	335,9	**425,43**	2	675	**FC63**	63-A4
2,9	379,9	**481,19**	1,3	510	**FA53**	63-A4
2,9	379,9	**481,19**	1,8	665	**FC63**	63-A4
2,7	406,6	**514,99**	2,2	900	**FC73**	63-A4
2,5	443,6	**561,76**	1,1	510	**FA53**	63-A4
2,5	443,6	**561,76**	1,5	675	**FC63**	63-A4
2,1	536,9	**680,03**	1,7	900	**FC73**	63-A4

P_1=0,18 кВт n_1=1400 мин$^{-1}$						
41,7	41,9	**33,6**	6	250	**FA42**	63-B4
38,7	45,2	**36,21**	7,1	320	**FA42**	63-B4
34,8	50,2	**40,25**	6	300	**FA42**	63-B4
28,3	61,7	**49,43**	5,2	320	**FA42**	63-B4
26,7	65,6	**52,53**	4	260	**FA42**	63-B4
24,2	70,8	**57,95**	1,3	90	**FS20**	63-B4
22,6	75,6	**61,89**	6,7	510	**FA53**	63-B4
21,7	80,5	**64,51**	3,9	315	**FA42**	63-B4
20,2	86,6	**69,37**	2,2	190	**FA42**	63-B4
19,7	87	**71,16**	5,9	510	**FA53**	63-B4
19,7	87	**71,16**	7,8	675	**FC63**	63-B4
18,8	90,8	**74,33**	3,5	320	**FA43**	63-B4
17	100,8	**82,48**	5,1	510	**FA53**	63-B4
17	100,8	**82,48**	6,7	675	**FC63**	63-B4
17	100,9	**82,56**	3,2	320	**FA43**	63-B4
16,4	106,3	**85,19**	2,2	230	**FA42**	63-B4

P_1=0,18 кВт n_1=1400 мин$^{-1}$						
n_2 (мин$^{-1}$)	M_2 (Н·м)	i	fs	Mn (Н·м)	Редуктор	Габарит двигателя
16,2	105,4	**86,27**	4,6	480	**FS50**	63-B4
16	106,9	**87,48**	3	320	**FA43**	63-B4
14,5	117,7	**96,29**	4,3	510	**FA53**	63-B4
14,5	117,7	**96,29**	5,7	675	**FC63**	63-B4
14	122,2	**100**	3,9	480	**FS50**	63-B4
14	122,5	**100,22**	7,3	900	**FC73**	63-B4
13,9	122,8	**100,51**	4,2	510	**FA53**	63-B4
13,9	122,8	**100,51**	5,5	675	**FC63**	63-B4
13,8	123,9	**101,4**	2,6	320	**FA43**	63-B4
12,1	141,2	**115,56**	3,6	510	**FA53**	63-B4
12,1	141,2	**115,56**	4,8	675	**FC63**	63-B4
12	142,4	**116,56**	6,3	900	**FC73**	63-B4
11,9	143,4	**117,38**	3,3	480	**FS50**	63-B4
11,4	149,8	**122,57**	2,1	320	**FA43**	63-B4
11,1	153,9	**125,96**	3,3	510	**FA53**	63-B4
11,1	153,9	**125,96**	4,3	665	**FC63**	63-B4
10,4	164,9	**134,91**	3,1	510	**FA53**	63-B4
10,4	164,9	**134,91**	4,1	675	**FC63**	63-B4
10,2	167,2	**136,82**	5,4	900	**FC73**	63-B4
10,1	169,4	**138,59**	1,9	320	**FA43**	63-B4
10	171,2	**140,1**	2,8	480	**FS50**	63-B4
9,5	179,7	**147,05**	2,8	510	**FA53**	63-B4
9,5	179,7	**147,05**	3,8	675	**FC63**	63-B4
9,1	187	**153,05**	4,3	810	**FC73**	63-B4
8,7	196,5	**160,82**	1,6	320	**FA43**	63-B4
8,6	199,6	**163,31**	4,5	900	**FC73**	63-B4
8,2	208	**170,2**	1,5	320	**FA43**	63-B4
8,2	208,3	**170,44**	2,4	510	**FA53**	63-B4
8,2	208,3	**170,44**	3,2	675	**FC63**	63-B4
7,9	217,5	**178,01**	4,1	900	**FC73**	63-B4
7,6	224,2	**183,48**	1,4	320	**FA43**	63-B4
7,6	225	**184,15**	2,3	510	**FA53**	63-B4
7,6	225	**184,15**	3	675	**FC63**	63-B4
7,3	233,7	**191,24**	2,1	480	**FS50**	63-B4
7,3	234,2	**191,67**	3,8	900	**FC73**	63-B4
6,8	251,6	**205,87**	2	510	**FA53**	63-B4
6,8	251,6	**205,87**	2,7	675	**FC63**	63-B4
6,8	252,1	**206,32**	3,6	900	**FC73**	63-B4
6,5	261,7	**214,15**	1,2	320	**FA43**	63-B4
6,3	272,4	**222,92**	3,3	900	**FC73**	63-B4
6,2	275,3	**225,33**	1,2	320	**FA43**	63-B4
5,8	293,7	**240,34**	1,7	510	**FA53**	63-B4
5,8	293,7	**240,34**	2,3	675	**FC63**	63-B4
5,8	295,9	**242,18**	3	900	**FC73**	63-B4
5,7	298,6	**244,32**	1,1	320	**FA43**	63-B4
5,6	305	**249,59**	1,6	480	**FS50**	63-B4
5,6	305,7	**250,15**	2,9	900	**FC73**	63-B4
5,5	310,6	**254,15**	1	320	**FA43**	63-B4
5	341,2	**279,22**	1,5	510	**FA53**	63-B4
5	341,2	**279,22**	1,9	665	**FC63**	63-B4

Выбор мотор-редукторов

P_1=0,18 кВт n_1=1400 мин$^{-1}$						
n_2 (мин$^{-1}$)	M_2 (Н·м)	i	fs	Mn (Н·м)	Редуктор	Габарит двигателя
4,8	353,3	**289,08**	2,5	900	**FC73**	63-B4
4,8	354,3	**289,96**	0,9	320	**FA43**	63-B4
4,7	366,7	**300,05**	0,9	320	**FA43**	63-B4
4,3	398,3	**325,97**	1,3	510	**FA53**	63-B4
4,3	398,3	**325,97**	1,7	675	**FC63**	63-B4
4,2	402,7	**329,58**	1,2	480	**FS50**	63-B4
4,2	403,6	**330,31**	2,2	890	**FC73**	63-B4
3,8	445,3	**364,41**	1,1	510	**FA53**	63-B4
3,8	445,3	**364,41**	1,5	665	**FC63**	63-B4
3,5	482,2	**394,59**	1,9	900	**FC73**	63-B4
3,3	519,9	**425,43**	1	510	**FA53**	63-B4
3,3	519,9	**425,43**	1,3	675	**FC63**	63-B4
2,9	588	**481,19**	0,9	510	**FA53**	63-B4
2,9	588	**481,19**	1,1	665	**FC63**	63-B4
2,7	629,3	**514,99**	1,4	900	**FC73**	63-B4
2,5	686,5	**561,76**	1	675	**FC63**	63-B4
2,1	831	**680,03**	1,1	900	**FC73**	63-B4

P_1=0,25 кВт n_1=1400 мин$^{-1}$						
n_2 (мин$^{-1}$)	M_2 (Н·м)	i	fs	Mn (Н·м)	Редуктор	Габарит двигателя
56,7	40,3	**24,7**	7,9	320	**FA42**	71-A4
54,2	42,2	**25,85**	7,6	320	**FA42**	71-A4
47,5	48,1	**29,49**	6,6	320	**FA42**	71-A4
46,1	49,5	**30,34**	6,5	320	**FA42**	71-A4
41,7	54,8	**33,6**	4,6	250	**FA42**	71-A4
38,7	59,1	**36,21**	5,4	320	**FA42**	71-A4
36,3	62,9	**38,55**	7,8	490	**FA52**	71-A4
34,8	65,7	**40,25**	4,6	300	**FA42**	71-A4
31,6	72,3	**44,32**	6,8	490	**FA52**	71-A4
29,3	76,2	**47,7**	6,3	480	**FS50**	71-A4
28,3	80,7	**49,43**	4	320	**FA42**	71-A4
27,1	84,4	**51,74**	5,8	490	**FA52**	71-A4
27,1	84,4	**51,74**	8	675	**FC62**	71-A4
26,7	85,7	**52,53**	3	260	**FA42**	71-A4
24,2	92,6	**57,95**	1	90	**FS20**	71-A4
22,9	99,6	**61,03**	4,8	480	**FA52**	71-A4
22,9	99,6	**61,03**	4,8	480	**FC62**	71-A4
22,6	98,9	**61,89**	5,2	510	**FA53**	71-A4
22,6	98,9	**61,89**	6,8	675	**FC63**	71-A4
21,7	105,3	**64,51**	3	315	**FA42**	71-A4
20,2	113,2	**69,37**	1,7	190	**FA42**	71-A4
19,7	113,7	**71,16**	4,5	510	**FA53**	71-A4
19,7	113,7	**71,16**	5,9	675	**FC63**	71-A4
19,6	116,3	**71,25**	4,2	490	**FA52**	71-A4
19,6	116,3	**71,25**	4,8	560	**FC62**	71-A4
18,9	121	**74,16**	4,8	585	**FC72**	71-A4
18,8	118,8	**74,33**	2,7	320	**FA43**	71-A4
18,5	120,6	**75,5**	6,8	825	**FC73**	71-A4
17	131,8	**82,48**	3,9	510	**FA53**	71-A4
17	131,8	**82,48**	5,1	675	**FC63**	71-A4

P_1=0,25 кВт n_1=1400 мин$^{-1}$						
n_2 (мин$^{-1}$)	M_2 (Н·м)	i	fs	Mn (Н·м)	Редуктор	Габарит двигателя
17	131,9	**82,56**	2,4	320	**FA43**	71-A4
16,4	139	**85,19**	1,7	230	**FA42**	71-A4
16,2	140,8	**86,25**	4,8	680	**FC72**	71-A4
16,2	137,9	**86,27**	3,5	480	**FS50**	71-A4
16,2	138,2	**86,47**	6,5	900	**FC73**	71-A4
16	139,8	**87,48**	2,3	320	**FA43**	71-A4
14,5	153,9	**96,29**	3,3	510	**FA53**	71-A4
14,5	153,9	**96,29**	4,4	675	**FC63**	71-A4
14	159,8	**100**	3	480	**FS50**	71-A4
14	160,1	**100,22**	5,6	900	**FC73**	71-A4
13,9	160,6	**100,51**	3,2	510	**FA53**	71-A4
13,9	160,6	**100,51**	4,2	675	**FC63**	71-A4
13,8	162	**101,4**	2	320	**FA43**	71-A4
12,1	184,7	**115,56**	2,8	510	**FA53**	71-A4
12,1	184,7	**115,56**	3,7	675	**FC63**	71-A4
12	186,3	**116,56**	4,8	900	**FC73**	71-A4
11,9	187,6	**117,38**	2,6	480	**FS50**	71-A4
11,4	195,9	**122,57**	1,6	320	**FA43**	71-A4
11,1	201,3	**125,96**	2,5	510	**FA53**	71-A4
11,1	201,3	**125,96**	3,3	665	**FC63**	71-A4
10,4	215,6	**134,91**	2,4	510	**FA53**	71-A4
10,4	215,6	**134,91**	3,1	675	**FC63**	71-A4
10,2	218,6	**136,82**	4,1	900	**FC73**	71-A4
10,1	221,5	**138,59**	1,4	320	**FA43**	71-A4
10	223,9	**140,1**	2,1	480	**FS50**	71-A4
9,5	235	**147,05**	2,2	510	**FA53**	71-A4
9,5	235	**147,05**	2,9	675	**FC63**	71-A4
9,1	244,6	**153,05**	3,3	810	**FC73**	71-A4
8,7	257	**160,82**	1,2	320	**FA43**	71-A4
8,6	261	**163,31**	3,4	900	**FC73**	71-A4
8,2	272	**170,2**	1,2	320	**FA43**	71-A4
8,2	272,4	**170,44**	1,9	510	**FA53**	71-A4
8,2	272,4	**170,44**	2,5	675	**FC63**	71-A4
7,9	284,5	**178,01**	3,2	900	**FC73**	71-A4
7,8	286,7	**179,39**	7,3	2100	**FC83**	71-A4
7,6	293,2	**183,48**	1,1	320	**FA43**	71-A4
7,6	294,3	**184,15**	1,7	510	**FA53**	71-A4
7,6	294,3	**184,15**	2,3	675	**FC63**	71-A4
7,3	305,6	**191,24**	1,6	480	**FS50**	71-A4
7,3	306,3	**191,67**	2,9	900	**FC73**	71-A4
6,8	329	**205,87**	1,6	510	**FA53**	71-A4
6,8	329	**205,87**	2,1	675	**FC63**	71-A4
6,8	329,7	**206,32**	2,7	900	**FC73**	71-A4
6,5	342,2	**214,15**	0,9	320	**FA43**	71-A4
6,4	348,3	**217,98**	6	2100	**FC83**	71-A4
6,3	356,2	**222,92**	2,5	900	**FC73**	71-A4
6,2	360,1	**225,33**	0,9	320	**FA43**	71-A4
5,8	384,1	**240,34**	1,3	510	**FA53**	71-A4
5,8	384,1	**240,34**	1,8	675	**FC63**	71-A4
5,8	387	**242,18**	2,3	900	**FC73**	71-A4

Выбор мотор-редукторов

P_1=0,25 кВт n_1=1400 мин$^{-1}$						
n_2 (мин$^{-1}$)	M_2 (Н·м)	i	fs	Mn (Н·м)	Редуктор	Габарит двигателя
5,7	390,4	**244,32**	0,8	320	**FA43**	71-A4
5,7	394,8	**247,03**	4,9	1950	**FC83**	71-A4
5,6	398,8	**249,59**	1,2	480	**FS50**	71-A4
5,6	399,7	**250,15**	2,3	900	**FC73**	71-A4
5,5	406,1	**254,15**	0,8	320	**FA43**	71-A4
5	446,2	**279,22**	1,1	510	**FA53**	71-A4
5	446,2	**279,22**	1,5	665	**FC63**	71-A4
4,8	461,9	**289,08**	1,9	900	**FC73**	71-A4
4,7	479,7	**300,17**	4,4	2100	**FC83**	71-A4
4,3	520,9	**325,97**	1	510	**FA53**	71-A4
4,3	520,9	**325,97**	1,3	675	**FC63**	71-A4
4,2	526,7	**329,58**	0,9	480	**FS50**	71-A4
4,2	527,8	**330,31**	1,7	890	**FC73**	71-A4
3,8	582,3	**364,41**	0,9	510	**FA53**	71-A4
3,8	582,3	**364,41**	1,1	665	**FC63**	71-A4
3,5	630,6	**394,59**	1,4	900	**FC73**	71-A4
3,3	679,8	**425,43**	0,8	510	**FA53**	71-A4
3,3	679,8	**425,43**	1	675	**FC63**	71-A4
2,9	768,9	**481,19**	0,9	665	**FC63**	71-A4
2,7	823	**514,99**	1,1	900	**FC73**	71-A4
2,5	897,7	**561,76**	0,8	675	**FC63**	71-A4
2,1	1086,7	**680,03**	0,8	900	**FC73**	71-A4

P_1=0,37 кВт n_1=1400 мин$^{-1}$						
92,4	36,7	**15,16**	7,1	260	**FA42**	71-B4
79,7	42,5	**17,57**	6,4	270	**FA42**	71-B4
77,1	43,9	**18,16**	6,6	290	**FA42**	71-B4
66,5	50,9	**21,05**	6,3	320	**FA42**	71-B4
62,8	53,9	**22,3**	5,9	320	**FA42**	71-B4
56,7	59,8	**24,7**	5,4	320	**FA42**	71-B4
54,2	62,5	**25,85**	5,1	320	**FA42**	71-B4
47,9	70,7	**29,23**	6,9	490	**FA52**	71-B4
47,5	71,3	**29,49**	4,5	320	**FA42**	71-B4
46,1	73,4	**30,34**	4,4	320	**FA42**	71-B4
45,7	74,1	**30,65**	6,6	490	**FA52**	71-B4
41,7	81,3	**33,6**	3,1	250	**FA42**	71-B4
39,1	86,6	**35,78**	5,7	490	**FA52**	71-B4
39,1	86,6	**35,78**	7,8	675	**FC62**	71-B4
38,7	87,6	**36,21**	3,7	320	**FA42**	71-B4
36,3	93,3	**38,55**	5,3	490	**FA52**	71-B4
36,3	93,3	**38,55**	6,2	580	**FC62**	71-B4
34,8	97,4	**40,25**	3,1	300	**FA42**	71-B4
31,6	107,2	**44,32**	4,6	490	**FA52**	71-B4
31,6	107,2	**44,32**	6,2	665	**FC62**	71-B4
29,8	113,8	**47,02**	6,2	705	**FC72**	71-B4
29,3	113	**47,7**	4,2	480	**FS50**	71-B4
28,3	119,6	**49,43**	2,7	320	**FA42**	71-B4
27,1	125,2	**51,74**	3,9	490	**FA52**	71-B4
27,1	125,2	**51,74**	5,4	675	**FC62**	71-B4

P_1=0,37 кВт n_1=1400 мин$^{-1}$						
n_2 (мин$^{-1}$)	M_2 (Н·м)	i	fs	Mn (Н·м)	Редуктор	Габарит двигателя
26,7	127,1	**52,53**	2	260	**FA42**	71-B4
26	130,3	**53,85**	6,2	810	**FC72**	71-B4
22,9	147,6	**61,03**	3,3	480	**FA52**	71-B4
22,9	147,6	**61,03**	3,3	480	**FC62**	71-B4
22,6	146,6	**61,89**	3,5	510	**FA53**	71-B4
22,6	146,6	**61,89**	4,6	675	**FC63**	71-B4
22,4	151,5	**62,63**	5,9	900	**FC72**	71-B4
21,7	156,1	**64,51**	2	315	**FA42**	71-B4
20,2	167,8	**69,37**	1,1	190	**FA42**	71-B4
19,7	168,6	**71,16**	3	510	**FA53**	71-B4
19,7	168,6	**71,16**	4	675	**FC63**	71-B4
19,6	172,4	**71,25**	2,8	490	**FA52**	71-B4
19,6	172,4	**71,25**	3,2	560	**FC62**	71-B4
18,9	179,4	**74,16**	3,3	585	**FC72**	71-B4
18,8	176,1	**74,33**	1,8	320	**FA43**	71-B4
18,5	178,8	**75,5**	4,6	825	**FC73**	71-B4
17	195,4	**82,48**	2,6	510	**FA53**	71-B4
17	195,4	**82,48**	3,5	675	**FC63**	71-B4
17	195,6	**82,56**	1,6	320	**FA43**	71-B4
16,4	206,1	**85,19**	1,1	230	**FA42**	71-B4
16,2	208,7	**86,25**	3,3	680	**FC72**	71-B4
16,2	204,4	**86,27**	2,3	480	**FS50**	71-B4
16,2	204,8	**86,47**	4,4	900	**FC73**	71-B4
16	207,2	**87,48**	1,5	320	**FA43**	71-B4
14,5	228,1	**96,29**	2,2	510	**FA53**	71-B4
14,5	228,1	**96,29**	3	675	**FC63**	71-B4
14	236,9	**100**	2	480	**FS50**	71-B4
14	237,4	**100,22**	3,8	900	**FC73**	71-B4
13,9	238,1	**100,51**	2,1	510	**FA53**	71-B4
13,9	238,1	**100,51**	2,8	675	**FC63**	71-B4
13,8	240,2	**101,4**	1,3	320	**FA43**	71-B4
12,1	273,7	**115,56**	1,9	510	**FA53**	71-B4
12,1	273,7	**115,56**	2,5	675	**FC63**	71-B4
12	276,1	**116,56**	3,3	900	**FC73**	71-B4
11,9	278	**117,38**	1,7	480	**FS50**	71-B4
11,4	290,3	**122,57**	1,1	320	**FA43**	71-B4
11,4	291,7	**123,15**	7,2	2100	**FC83**	71-B4
11,1	298,4	**125,96**	1,7	510	**FA53**	71-B4
11,1	298,4	**125,96**	2,2	665	**FC63**	71-B4
10,4	319,6	**134,91**	1,6	510	**FA53**	71-B4
10,4	319,6	**134,91**	2,1	675	**FC63**	71-B4
10,2	324,1	**136,82**	2,8	900	**FC73**	71-B4
10,1	328,3	**138,59**	1	320	**FA43**	71-B4
10	331,9	**140,1**	1,4	480	**FS50**	71-B4
9,5	348,3	**147,05**	1,5	510	**FA53**	71-B4
9,5	348,3	**147,05**	1,9	675	**FC63**	71-B4
9,3	357,1	**150,73**	5,9	2100	**FC83**	71-B4
9,1	362,5	**153,05**	2,2	810	**FC73**	71-B4
8,7	381	**160,82**	0,8	320	**FA43**	71-B4
8,6	386,9	**163,31**	2,3	900	**FC73**	71-B4

Выбор мотор-редукторов

P_1=0,37 кВт n_1=1400 мин$^{-1}$						
n_2 (мин$^{-1}$)	M_2 (Н·м)	i	fs	Mn (Н·м)	Редуктор	Габарит двигателя
8,2	403,2	**170,2**	0,8	320	**FA43**	71-B4
8,2	403,7	**170,44**	1,3	510	**FA53**	71-B4
8,2	403,7	**170,44**	1,7	675	**FC63**	71-B4
7,9	421,7	**178,01**	2,1	900	**FC73**	71-B4
7,8	424,9	**179,39**	4,9	2100	**FC83**	71-B4
7,6	436,2	**184,15**	1,2	510	**FA53**	71-B4
7,6	436,2	**184,15**	1,5	675	**FC63**	71-B4
7,3	453	**191,24**	1,1	480	**FS50**	71-B4
7,3	454	**191,67**	2	900	**FC73**	71-B4
6,8	487,7	**205,87**	1	510	**FA53**	71-B4
6,8	487,7	**205,87**	1,4	675	**FC63**	71-B4
6,8	488,7	**206,32**	1,8	900	**FC73**	71-B4
6,4	516,3	**217,98**	4,1	2100	**FC83**	71-B4
6,3	528,1	**222,92**	1,7	900	**FC73**	71-B4
5,8	569,3	**240,34**	0,9	510	**FA53**	71-B4
5,8	569,3	**240,34**	1,2	675	**FC63**	71-B4
5,8	573,7	**242,18**	1,6	900	**FC73**	71-B4
5,7	585,2	**247,03**	3,3	1950	**FC83**	71-B4
5,6	591,2	**249,59**	0,8	480	**FS50**	71-B4
5,6	592,5	**250,15**	1,5	900	**FC73**	71-B4
5	661,4	**279,22**	0,8	510	**FA53**	71-B4
5	661,4	**279,22**	1	665	**FC63**	71-B4
4,8	684,8	**289,08**	1,3	900	**FC73**	71-B4
4,7	711	**300,17**	3	2100	**FC83**	71-B4
4,3	772,2	**325,97**	0,9	675	**FC63**	71-B4
4,2	782,4	**330,31**	1,1	890	**FC73**	71-B4
3,8	863,2	**364,41**	0,8	665	**FC63**	71-B4
3,5	934,7	**394,59**	1	900	**FC73**	71-B4

P_1=0,55 кВт n_1=1400 мин$^{-1}$						
219,1	23,6	**6,39**	7,2	170	**FA41**	80-A4
178,4	29	**7,85**	7,8	225	**FA41**	80-A4
167	30,3	**8,38**	7,4	225	**FA42**	80-A4
139,4	36,3	**10,04**	6,6	240	**FA42**	80-A4
113,5	44,6	**12,33**	5,8	260	**FA42**	80-A4
92,4	54,9	**15,16**	4,7	260	**FA42**	80-A4
83,6	60,6	**16,75**	7,8	470	**FA52**	80-A4
79,7	63,6	**17,57**	4,2	270	**FA42**	80-A4
77,1	65,7	**18,16**	4,4	290	**FA42**	80-A4
72,7	69,7	**19,25**	7	490	**FA52**	80-A4
66,5	76,2	**21,05**	4,2	320	**FA42**	80-A4
64,3	78,8	**21,78**	6,2	490	**FA52**	80-A4
62,8	80,7	**22,3**	4	320	**FA42**	80-A4
56,7	89,4	**24,7**	3,6	320	**FA42**	80-A4
55,9	90,6	**25,04**	5,4	490	**FA52**	80-A4
55,9	90,6	**25,04**	7,4	675	**FC62**	80-A4
54,2	93,5	**25,85**	3,4	320	**FA42**	80-A4
47,9	105,8	**29,23**	4,6	490	**FA52**	80-A4
47,9	105,8	**29,23**	6,4	675	**FC62**	80-A4

P_1=0,55 кВт n_1=1400 мин$^{-1}$						
n_2 (мин$^{-1}$)	M_2 (Н·м)	i	fs	Mn (Н·м)	Редуктор	Габарит двигателя
47,5	106,7	**29,49**	3	320	**FA42**	80-A4
46,1	109,8	**30,34**	2,9	320	**FA42**	80-A4
45,7	110,9	**30,65**	4,4	490	**FA52**	80-A4
45,7	110,9	**30,65**	6,1	675	**FC62**	80-A4
41,7	121,6	**33,6**	2,1	250	**FA42**	80-A4
39,6	128,1	**35,38**	7	900	**FC72**	80-A4
39,1	129,5	**35,78**	3,8	490	**FA52**	80-A4
39,1	129,5	**35,78**	5,2	675	**FC62**	80-A4
38,7	131,1	**36,21**	2,4	320	**FA42**	80-A4
37,6	134,8	**37,24**	6,6	895	**FC72**	80-A4
36,3	139,5	**38,55**	3,5	490	**FA52**	80-A4
36,3	139,5	**38,55**	4,2	580	**FC62**	80-A4
34,8	145,7	**40,25**	2,1	300	**FA42**	80-A4
32,3	156,8	**43,31**	5,7	900	**FC72**	80-A4
31,6	160,4	**44,32**	3,1	490	**FA52**	80-A4
31,6	160,4	**44,32**	4,1	665	**FC62**	80-A4
29,8	170,2	**47,02**	4,1	705	**FC72**	80-A4
28,3	178,9	**49,43**	1,8	320	**FA42**	80-A4
27,1	187,3	**51,74**	2,6	490	**FA52**	80-A4
27,1	187,3	**51,74**	3,6	675	**FC62**	80-A4
26,7	190,1	**52,53**	1,4	260	**FA42**	80-A4
26	194,9	**53,85**	4,2	810	**FC72**	80-A4
22,9	220,9	**61,03**	2,2	480	**FA52**	80-A4
22,9	220,9	**61,03**	2,2	480	**FC62**	80-A4
22,6	219,3	**61,89**	2,3	510	**FA53**	80-A4
22,6	219,3	**61,89**	3,1	675	**FC63**	80-A4
22,4	226,7	**62,63**	4	900	**FC72**	80-A4
21,7	233,5	**64,51**	1,3	315	**FA42**	80-A4
20,2	251	**69,37**	0,8	190	**FA42**	80-A4
19,7	252,2	**71,16**	2	510	**FA53**	80-A4
19,7	252,2	**71,16**	2,7	675	**FC63**	80-A4
19,6	257,9	**71,25**	1,9	490	**FA52**	80-A4
19,6	257,9	**71,25**	2,2	560	**FC62**	80-A4
18,9	268,4	**74,16**	2,2	585	**FC72**	80-A4
18,5	267,5	**75,5**	3,1	825	**FC73**	80-A4
18	276,2	**77,93**	7,6	2100	**FC83**	80-A4
17	292,3	**82,48**	1,7	510	**FA53**	80-A4
17	292,3	**82,48**	2,3	675	**FC63**	80-A4
16,4	302,5	**85,36**	6,9	2100	**FC83**	80-A4
16,2	312,2	**86,25**	2,2	680	**FC72**	80-A4
16,2	306,4	**86,47**	2,9	900	**FC73**	80-A4
14,8	335,6	**94,7**	6,3	2100	**FC83**	80-A4
14,5	341,2	**96,29**	1,5	510	**FA53**	80-A4
14,5	341,2	**96,29**	2	675	**FC63**	80-A4
14	355,1	**100,22**	2,5	900	**FC73**	80-A4
13,9	356,2	**100,51**	1,4	510	**FA53**	80-A4
13,9	356,2	**100,51**	1,9	675	**FC63**	80-A4
13,8	359,1	**101,35**	5,8	2100	**FC83**	80-A4
12,1	409,5	**115,56**	1,2	510	**FA53**	80-A4
12,1	409,5	**115,56**	1,6	675	**FC63**	80-A4

Выбор мотор-редукторов

P_1=0,55 кВт n_1=1400 мин$^{-1}$						
n_2 (мин$^{-1}$)	M_2 (Н·м)	i	fs	Mn (Н·м)	Редуктор	Габарит двигателя
12	413,1	**116,56**	2,2	900	**FC73**	80-A4
11,4	436,4	**123,15**	4,8	2100	**FC83**	80-A4
11,1	446,4	**125,96**	1,1	510	**FA53**	80-A4
11,1	446,4	**125,96**	1,5	665	**FC63**	80-A4
10,4	478,1	**134,91**	1,1	510	**FA53**	80-A4
10,4	478,1	**134,91**	1,4	675	**FC63**	80-A4
10,2	484,9	**136,82**	1,9	900	**FC73**	80-A4
9,5	521,1	**147,05**	1	510	**FA53**	80-A4
9,5	521,1	**147,05**	1,3	675	**FC63**	80-A4
9,3	534,2	**150,73**	3,9	2100	**FC83**	80-A4
9,1	542,4	**153,05**	1,5	810	**FC73**	80-A4
8,6	578,8	**163,31**	1,6	900	**FC73**	80-A4
8,2	604	**170,44**	0,8	510	**FA53**	80-A4
8,2	604	**170,44**	1,1	675	**FC63**	80-A4
7,9	630,8	**178,01**	1,4	900	**FC73**	80-A4
7,8	635,7	**179,39**	3,3	2100	**FC83**	80-A4
7,6	652,6	**184,15**	0,8	510	**FA53**	80-A4
7,6	652,6	**184,15**	1	675	**FC63**	80-A4
7,3	679,2	**191,67**	1,3	900	**FC73**	80-A4
6,8	729,6	**205,87**	0,9	675	**FC63**	80-A4
6,8	731,2	**206,32**	1,2	900	**FC73**	80-A4
6,4	772,5	**217,98**	2,7	2100	**FC83**	80-A4
6,3	790	**222,92**	1,1	900	**FC73**	80-A4
5,8	851,7	**240,34**	0,8	675	**FC63**	80-A4
5,8	858,3	**242,18**	1	900	**FC73**	80-A4
5,7	875,4	**247,03**	2,2	1950	**FC83**	80-A4
5,6	886,5	**250,15**	1	900	**FC73**	80-A4
4,8	1024,4	**289,08**	0,9	900	**FC73**	80-A4
4,7	1063,7	**300,17**	2	2100	**FC83**	80-A4
4,2	1170,5	**330,31**	0,8	890	**FC73**	80-A4

P_1=0,75 кВт n_1=1400 мин$^{-1}$						
262,5	26,7	**5,33**	6,4	170	**FA41**	80-B4
219,1	32	**6,39**	5,3	170	**FA41**	80-B4
185,3	37,1	**7,56**	7,8	290	**FA52**	80-B4
178,4	39,3	**7,85**	5,7	225	**FA41**	80-B4
167	41,1	**8,38**	5,5	225	**FA42**	80-B4
158,7	43,3	**8,82**	7,4	320	**FA52**	80-B4
139,4	49,3	**10,04**	4,9	240	**FA42**	80-B4
113,5	60,5	**12,33**	4,3	260	**FA42**	80-B4
113	60,8	**12,39**	7,4	450	**FA52**	80-B4
98,3	69,9	**14,24**	6,4	450	**FA52**	80-B4
92,4	74,4	**15,16**	3,5	260	**FA42**	80-B4
83,6	82,2	**16,75**	5,7	470	**FA52**	80-B4
79,7	86,2	**17,57**	3,1	270	**FA42**	80-B4
77,1	89,1	**18,16**	3,3	290	**FA42**	80-B4
72,7	94,5	**19,25**	5,2	490	**FA52**	80-B4
72,7	94,5	**19,25**	7,1	675	**FC62**	80-B4
66,5	103,2	**21,05**	3,1	320	**FA42**	80-B4

P_1=0,75 кВт n_1=1400 мин$^{-1}$						
n_2 (мин$^{-1}$)	M_2 (Н·м)	i	fs	Mn (Н·м)	Редуктор	Габарит двигателя
64,3	106,8	**21,78**	4,6	490	**FA52**	80-B4
64,3	106,8	**21,78**	6,3	675	**FC62**	80-B4
62,8	109,4	**22,3**	2,9	320	**FA42**	80-B4
59,8	114,8	**23,39**	7,8	900	**FC72**	80-B4
56,7	121,2	**24,7**	2,6	320	**FA42**	80-B4
55,9	122,8	**25,04**	4	490	**FA52**	80-B4
55,9	122,8	**25,04**	5,5	675	**FC62**	80-B4
54,2	126,8	**25,85**	2,5	320	**FA42**	80-B4
51,5	133,5	**27,21**	6,7	900	**FC72**	80-B4
47,9	143,4	**29,23**	3,4	490	**FA52**	80-B4
47,9	143,4	**29,23**	4,7	675	**FC62**	80-B4
47,5	144,7	**29,49**	2,2	320	**FA42**	80-B4
46,1	148,8	**30,34**	2,2	320	**FA42**	80-B4
46	149,2	**30,42**	6	900	**FC72**	80-B4
45,7	150,3	**30,65**	3,3	490	**FA52**	80-B4
45,7	150,3	**30,65**	4,5	675	**FC62**	80-B4
41,7	164,8	**33,6**	1,5	250	**FA42**	80-B4
39,6	173,6	**35,38**	5,2	900	**FC72**	80-B4
39,1	175,5	**35,78**	2,8	490	**FA52**	80-B4
39,1	175,5	**35,78**	3,8	675	**FC62**	80-B4
38,7	177,6	**36,21**	1,8	320	**FA42**	80-B4
37,6	182,7	**37,24**	4,9	895	**FC72**	80-B4
36,3	189,1	**38,55**	2,6	490	**FA52**	80-B4
36,3	189,1	**38,55**	3,1	580	**FC62**	80-B4
34,8	197,5	**40,25**	1,5	300	**FA42**	80-B4
32,3	212,5	**43,31**	4,2	900	**FC72**	80-B4
31,6	217,4	**44,32**	2,3	490	**FA52**	80-B4
31,6	217,4	**44,32**	3,1	665	**FC62**	80-B4
29,8	230,7	**47,02**	3,1	705	**FC72**	80-B4
28,3	242,5	**49,43**	1,3	320	**FA42**	80-B4
27,1	253,8	**51,74**	1,9	490	**FA52**	80-B4
27,1	253,8	**51,74**	2,7	675	**FC62**	80-B4
26,7	257,7	**52,53**	1	260	**FA42**	80-B4
26	264,2	**53,85**	3,1	810	**FC72**	80-B4
24,3	276,9	**57,64**	7,6	2100	**FC83**	80-B4
22,9	299,4	**61,03**	1,6	480	**FA52**	80-B4
22,9	299,4	**61,03**	1,6	480	**FC62**	80-B4
22,6	297,3	**61,89**	1,7	510	**FA53**	80-B4
22,6	297,3	**61,89**	2,3	675	**FC63**	80-B4
22,4	307,3	**62,63**	2,9	900	**FC72**	80-B4
21,7	316,5	**64,51**	1	315	**FA42**	80-B4
21,3	315,3	**65,64**	6,7	2100	**FC83**	80-B4
20	336,4	**70,04**	6,2	2100	**FC83**	80-B4
19,7	341,8	**71,16**	1,5	510	**FA53**	80-B4
19,7	341,8	**71,16**	2	675	**FC63**	80-B4
19,6	349,5	**71,25**	1,4	490	**FA52**	80-B4
19,6	349,5	**71,25**	1,6	560	**FC62**	80-B4
18,9	363,8	**74,16**	1,6	585	**FC72**	80-B4
18,5	362,6	**75,5**	2,3	825	**FC73**	80-B4
18	374,3	**77,93**	5,6	2100	**FC83**	80-B4

Выбор мотор-редукторов

P_1=0,75 кВт n_1=1400 мин$^{-1}$						
n_2 (мин$^{-1}$)	M_2 (Н·м)	i	fs	Mn (Н·м)	Редуктор	Габарит двигателя
17	396,2	**82,48**	1,3	510	**FA53**	80-B4
17	396,2	**82,48**	1,7	675	**FC63**	80-B4
16,4	410	**85,36**	5,1	2100	**FC83**	80-B4
16,2	423,1	**86,25**	1,6	680	**FC72**	80-B4
16,2	415,3	**86,47**	2,2	900	**FC73**	80-B4
14,8	454,9	**94,7**	4,6	2100	**FC83**	80-B4
14,5	462,5	**96,29**	1,1	510	**FA53**	80-B4
14,5	462,5	**96,29**	1,5	675	**FC63**	80-B4
14	481,4	**100,22**	1,9	900	**FC73**	80-B4
13,9	482,8	**100,51**	1,1	510	**FA53**	80-B4
13,9	482,8	**100,51**	1,4	675	**FC63**	80-B4
13,8	486,8	**101,35**	4,3	2100	**FC83**	80-B4
12,1	555,1	**115,56**	0,9	510	**FA53**	80-B4
12,1	555,1	**115,56**	1,2	675	**FC63**	80-B4
12	559,9	**116,56**	1,6	900	**FC73**	80-B4
11,4	591,5	**123,15**	3,6	2100	**FC83**	80-B4
11,1	605,1	**125,96**	0,8	510	**FA53**	80-B4
11,1	605,1	**125,96**	1,1	665	**FC63**	80-B4
10,4	648	**134,91**	0,8	510	**FA53**	80-B4
10,4	648	**134,91**	1	675	**FC63**	80-B4
10,2	657,2	**136,82**	1,4	900	**FC73**	80-B4
9,5	706,4	**147,05**	1	675	**FC63**	80-B4
9,3	724	**150,73**	2,9	2100	**FC83**	80-B4
9,1	735,2	**153,05**	1,1	810	**FC73**	80-B4
8,6	784,5	**163,31**	1,1	900	**FC73**	80-B4
8,2	818,7	**170,44**	0,8	675	**FC63**	80-B4
7,9	855,1	**178,01**	1,1	900	**FC73**	80-B4
7,8	861,7	**179,39**	2,4	2100	**FC83**	80-B4
7,6	884,6	**184,15**	0,8	675	**FC63**	80-B4
7,3	920,6	**191,67**	1	900	**FC73**	80-B4
6,8	991,1	**206,32**	0,9	900	**FC73**	80-B4
6,4	1047	**217,98**	2	2100	**FC83**	80-B4
6,3	1070,8	**222,92**	0,8	900	**FC73**	80-B4
5,8	1163,3	**242,18**	0,8	900	**FC73**	80-B4
5,7	1186,6	**247,03**	1,6	1950	**FC83**	80-B4
4,7	1441,8	**300,17**	1,5	2100	**FC83**	80-B4

P_1=1,1 кВт n_1=1400 мин$^{-1}$						
480,8	21,3	**2,91**	6,6	140	**FA41**	90-S4
373,3	27,4	**3,75**	5,8	160	**FA41**	90-S4
262,5	38,9	**5,33**	4,4	170	**FA41**	90-S4
219,1	46,6	**6,39**	3,6	170	**FA41**	90-S4
213	47	**6,57**	6	280	**FA52**	90-S4
185,3	54	**7,56**	5,4	290	**FA52**	90-S4
185,3	54	**7,56**	7,2	390	**FC62**	90-S4
178,4	57,3	**7,85**	3,9	225	**FA41**	90-S4
167	59,9	**8,38**	3,8	225	**FA42**	90-S4
158,7	63,1	**8,82**	5,1	320	**FA52**	90-S4
158,7	63,1	**8,82**	6,5	410	**FC62**	90-S4

P_1=1,1 кВт n_1=1400 мин$^{-1}$						
n_2 (мин$^{-1}$)	M_2 (Н·м)	i	fs	Mn (Н·м)	Редуктор	Габарит двигателя
139,4	71,8	**10,04**	3,3	240	**FA42**	90-S4
113,5	88,2	**12,33**	2,9	260	**FA42**	90-S4
113	88,6	**12,39**	5,1	450	**FA52**	90-S4
113	88,6	**12,39**	6,5	580	**FC62**	90-S4
98,3	101,8	**14,24**	4,4	450	**FA52**	90-S4
98,3	101,8	**14,24**	5,9	600	**FC62**	90-S4
92,7	108,1	**15,11**	7,2	775	**FC72**	90-S4
92,4	108,4	**15,16**	2,4	260	**FA42**	90-S4
83,6	119,8	**16,75**	3,9	470	**FA52**	90-S4
83,6	119,8	**16,75**	5,6	665	**FC62**	90-S4
80,9	123,8	**17,3**	7,2	885	**FC72**	90-S4
79,7	125,7	**17,57**	2,1	270	**FA42**	90-S4
77,1	129,9	**18,16**	2,2	290	**FA42**	90-S4
72,7	137,7	**19,25**	3,6	490	**FA52**	90-S4
72,7	137,7	**19,25**	4,9	675	**FC62**	90-S4
69,6	143,9	**20,13**	6,3	900	**FC72**	90-S4
66,5	150,5	**21,05**	2,1	320	**FA42**	90-S4
64,3	155,8	**21,78**	3,1	490	**FA52**	90-S4
64,3	155,8	**21,78**	4,3	675	**FC62**	90-S4
62,8	159,5	**22,3**	2	320	**FA42**	90-S4
59,8	167,3	**23,39**	5,4	900	**FC72**	90-S4
56,7	176,7	**24,7**	1,8	320	**FA42**	90-S4
55,9	179,1	**25,04**	2,7	490	**FA52**	90-S4
55,9	179,1	**25,04**	3,8	675	**FC62**	90-S4
54,2	184,9	**25,85**	1,7	320	**FA42**	90-S4
51,5	194,6	**27,21**	4,6	900	**FC72**	90-S4
47,9	209,1	**29,23**	2,3	490	**FA52**	90-S4
47,9	209,1	**29,23**	3,2	675	**FC62**	90-S4
47,5	210,9	**29,49**	1,5	320	**FA42**	90-S4
46,1	217	**30,34**	1,5	320	**FA42**	90-S4
46	217,6	**30,42**	4,1	900	**FC72**	90-S4
45,7	219,2	**30,65**	2,2	490	**FA52**	90-S4
45,7	219,2	**30,65**	3,1	675	**FC62**	90-S4
41,7	240,3	**33,6**	1	250	**FA42**	90-S4
39,6	253,1	**35,38**	3,6	900	**FC72**	90-S4
39,1	255,9	**35,78**	1,9	490	**FA52**	90-S4
39,1	255,9	**35,78**	2,6	675	**FC62**	90-S4
38,7	259	**36,21**	1,2	320	**FA42**	90-S4
37,6	266,3	**37,24**	3,4	895	**FC72**	90-S4
36,3	275,7	**38,55**	1,8	490	**FA52**	90-S4
36,3	275,7	**38,55**	2,1	580	**FC62**	90-S4
34,8	287,9	**40,25**	1	300	**FA42**	90-S4
32,3	309,8	**43,31**	2,9	900	**FC72**	90-S4
31,6	317	**44,32**	1,5	490	**FA52**	90-S4
31,6	317	**44,32**	2,1	665	**FC62**	90-S4
29,8	336,3	**47,02**	2,1	705	**FC72**	90-S4
28,8	340	**48,55**	6,2	2100	**FC83**	90-S4
28,3	353,5	**49,43**	0,9	320	**FA42**	90-S4
27,1	370,1	**51,74**	1,3	490	**FA52**	90-S4
27,1	370,1	**51,74**	1,8	675	**FC62**	90-S4

Выбор мотор-редукторов

P_1=1,1 кВт n_1=1400 мин$^{-1}$						
n_2 (мин$^{-1}$)	M_2 (Н·м)	i	fs	Mn (Н·м)	Редуктор	Габарит двигателя
26	385,1	**53,85**	2,1	810	**FC72**	90-S4
24,3	403,7	**57,64**	5,2	2100	**FC83**	90-S4
22,9	436,5	**61,03**	1,1	480	**FA52**	90-S4
22,9	436,5	**61,03**	1,1	480	**FC62**	90-S4
22,6	433,4	**61,89**	1,2	510	**FA53**	90-S4
22,6	433,4	**61,89**	1,6	675	**FC63**	90-S4
22,4	448	**62,63**	2	900	**FC72**	90-S4
21,3	459,7	**65,64**	4,6	2100	**FC83**	90-S4
20	490,5	**70,04**	4,3	2100	**FC83**	90-S4
19,7	498,3	**71,16**	1	510	**FA53**	90-S4
19,7	498,3	**71,16**	1,4	675	**FC63**	90-S4
19,6	509,6	**71,25**	1	490	**FA52**	90-S4
19,6	509,6	**71,25**	1,1	560	**FC62**	90-S4
18,9	530,4	**74,16**	1,1	585	**FC72**	90-S4
18,5	528,7	**75,5**	1,6	825	**FC73**	90-S4
18	545,8	**77,93**	3,8	2100	**FC83**	90-S4
17	577,6	**82,48**	0,9	510	**FA53**	90-S4
17	577,6	**82,48**	1,2	675	**FC63**	90-S4
16,4	597,8	**85,36**	3,5	2100	**FC83**	90-S4
16,2	616,9	**86,25**	1,1	680	**FC72**	90-S4
16,2	605,5	**86,47**	1,5	900	**FC73**	90-S4
14,8	663,2	**94,7**	3,2	2100	**FC83**	90-S4
14,5	674,3	**96,29**	0,8	510	**FA53**	90-S4
14,5	674,3	**96,29**	1	675	**FC63**	90-S4
14	701,8	**100,22**	1,3	900	**FC73**	90-S4
13,9	703,9	**100,51**	1	675	**FC63**	90-S4
13,8	709,7	**101,35**	3	2100	**FC83**	90-S4
12,1	809,3	**115,56**	0,8	675	**FC63**	90-S4
12	816,3	**116,56**	1,1	900	**FC73**	90-S4
11,4	862,4	**123,15**	2,4	2100	**FC83**	90-S4
11,1	882,1	**125,96**	0,8	665	**FC63**	90-S4
10,2	958,2	**136,82**	0,9	900	**FC73**	90-S4
9,3	1055,6	**150,73**	2	2100	**FC83**	90-S4
9,1	1071,8	**153,05**	0,8	810	**FC73**	90-S4
8,6	1143,7	**163,31**	0,8	900	**FC73**	90-S4
7,8	1256,3	**179,39**	1,7	2100	**FC83**	90-S4
6,4	1526,5	**217,98**	1,4	2100	**FC83**	90-S4
5,7	1729,9	**247,03**	1,1	1950	**FC83**	90-S4
4,7	2102,1	**300,17**	1	2100	**FC83**	90-S4

P_1=1,5 кВт n_1=1400 мин$^{-1}$						
480,8	29,1	**2,91**	4,8	140	**FA41**	90-LA4
373,3	37,5	**3,75**	4,3	160	**FA41**	90-LA4
262,5	53,3	**5,33**	3,2	170	**FA41**	90-LA4
219,1	63,9	**6,39**	2,7	170	**FA41**	90-LA4
213	64,4	**6,57**	4,4	280	**FA52**	90-LA4
213	64,4	**6,57**	5,9	380	**FC62**	90-LA4
185,3	74	**7,56**	3,9	290	**FA52**	90-LA4
185,3	74	**7,56**	5,3	390	**FC62**	90-LA4

P_1=1,5 кВт n_1=1400 мин$^{-1}$						
n_2 (мин$^{-1}$)	M_2 (Н·м)	i	fs	Mn (Н·м)	Редуктор	Габарит двигателя
178,4	78,4	**7,85**	2,9	225	**FA41**	90-LA4
174,6	78,5	**8,02**	6,6	520	**FC72**	90-LA4
167	82,1	**8,38**	2,7	225	**FA42**	90-LA4
158,7	86,4	**8,82**	3,7	320	**FA52**	90-LA4
158,7	86,4	**8,82**	4,7	410	**FC62**	90-LA4
152,5	89,9	**9,18**	6,6	590	**FC72**	90-LA4
139,4	98,3	**10,04**	2,4	240	**FA42**	90-LA4
131,1	104,6	**10,68**	6,5	680	**FC72**	90-LA4
113,5	120,7	**12,33**	2,2	260	**FA42**	90-LA4
113	121,3	**12,39**	3,7	450	**FA52**	90-LA4
113	121,3	**12,39**	4,8	580	**FC62**	90-LA4
98,3	139,4	**14,24**	3,2	450	**FA52**	90-LA4
98,3	139,4	**14,24**	4,3	600	**FC62**	90-LA4
92,7	147,9	**15,11**	5,2	775	**FC72**	90-LA4
92,4	148,4	**15,16**	1,8	260	**FA42**	90-LA4
83,6	164	**16,75**	2,9	470	**FA52**	90-LA4
83,6	164	**16,75**	4,1	665	**FC62**	90-LA4
80,9	169,4	**17,3**	5,2	885	**FC72**	90-LA4
79,7	172	**17,57**	1,6	270	**FA42**	90-LA4
77,1	177,8	**18,16**	1,6	290	**FA42**	90-LA4
72,7	188,5	**19,25**	2,6	490	**FA52**	90-LA4
72,7	188,5	**19,25**	3,6	675	**FC62**	90-LA4
69,6	197,1	**20,13**	4,6	900	**FC72**	90-LA4
66,5	206,1	**21,05**	1,6	320	**FA42**	90-LA4
64,3	213,2	**21,78**	2,3	490	**FA52**	90-LA4
64,3	213,2	**21,78**	3,2	675	**FC62**	90-LA4
62,8	218,4	**22,3**	1,5	320	**FA42**	90-LA4
59,8	229,1	**23,39**	3,9	900	**FC72**	90-LA4
56,7	241,9	**24,7**	1,3	320	**FA42**	90-LA4
55,9	245,2	**25,04**	2	490	**FA52**	90-LA4
55,9	245,2	**25,04**	2,8	675	**FC62**	90-LA4
54,2	253,1	**25,85**	1,3	320	**FA42**	90-LA4
51,5	266,4	**27,21**	3,4	900	**FC72**	90-LA4
47,9	286,2	**29,23**	1,7	490	**FA52**	90-LA4
47,9	286,2	**29,23**	2,4	675	**FC62**	90-LA4
47,5	288,7	**29,49**	1,1	320	**FA42**	90-LA4
46,1	297,1	**30,34**	1,1	320	**FA42**	90-LA4
46	297,9	**30,42**	3	900	**FC72**	90-LA4
45,7	300,1	**30,65**	1,6	490	**FA52**	90-LA4
45,7	300,1	**30,65**	2,2	675	**FC62**	90-LA4
41,7	329	**33,6**	0,8	250	**FA42**	90-LA4
39,6	346,5	**35,38**	2,6	900	**FC72**	90-LA4
39,1	350,4	**35,78**	1,4	490	**FA52**	90-LA4
39,1	350,4	**35,78**	1,9	675	**FC62**	90-LA4
38,7	354,6	**36,21**	0,9	320	**FA42**	90-LA4
37,6	364,6	**37,24**	2,5	895	**FC72**	90-LA4
36,3	377,5	**38,55**	1,3	490	**FA52**	90-LA4
36,3	377,5	**38,55**	1,5	580	**FC62**	90-LA4
34,8	394,1	**40,25**	0,8	300	**FA42**	90-LA4
32,3	424,1	**43,31**	2,1	900	**FC72**	90-LA4

Выбор мотор-редукторов

P_1=1,5 кВт n_1=1400 мин$^{-1}$						
n_2 (мин$^{-1}$)	M_2 (Н·м)	i	fs	Mn (Н·м)	Редуктор	Габарит двигателя
31,6	434	**44,32**	1,1	490	**FA52**	90-LA4
31,6	434	**44,32**	1,5	665	**FC62**	90-LA4
29,8	460,4	**47,02**	1,5	705	**FC72**	90-LA4
28,8	465,5	**48,55**	4,5	2100	**FC83**	90-LA4
27,1	506,6	**51,74**	1	490	**FA52**	90-LA4
27,1	506,6	**51,74**	1,3	675	**FC62**	90-LA4
26	527,3	**53,85**	1,5	810	**FC72**	90-LA4
24,3	552,7	**57,64**	3,8	2100	**FC83**	90-LA4
22,9	597,6	**61,03**	0,8	480	**FA52**	90-LA4
22,9	597,6	**61,03**	0,8	480	**FC62**	90-LA4
22,6	593,4	**61,89**	0,9	510	**FA53**	90-LA4
22,6	593,4	**61,89**	1,1	675	**FC63**	90-LA4
22,4	613,3	**62,63**	1,5	900	**FC72**	90-LA4
21,3	629,3	**65,64**	3,3	2100	**FC83**	90-LA4
20	671,5	**70,04**	3,1	2100	**FC83**	90-LA4
19,7	682,3	**71,16**	1	675	**FC63**	90-LA4
19,6	697,7	**71,25**	0,8	560	**FC62**	90-LA4
18,9	726,1	**74,16**	0,8	585	**FC72**	90-LA4
18,5	723,9	**75,5**	1,1	825	**FC73**	90-LA4
18	747,2	**77,93**	2,8	2100	**FC83**	90-LA4
17	790,8	**82,48**	0,9	675	**FC63**	90-LA4
16,4	818,4	**85,36**	2,6	2100	**FC83**	90-LA4
16,2	844,6	**86,25**	0,8	680	**FC72**	90-LA4
16,2	829	**86,47**	1,1	900	**FC73**	90-LA4
14,8	907,9	**94,7**	2,3	2100	**FC83**	90-LA4
14	960,9	**100,22**	0,9	900	**FC73**	90-LA4
13,8	971,7	**101,35**	2,2	2100	**FC83**	90-LA4
12	1117,6	**116,56**	0,8	900	**FC73**	90-LA4
11,4	1180,7	**123,15**	1,8	2100	**FC83**	90-LA4
9,3	1445,2	**150,73**	1,5	2100	**FC83**	90-LA4
7,8	1720	**179,39**	1,2	2100	**FC83**	90-LA4
6,4	2090	**217,98**	1	2100	**FC83**	90-LA4
5,7	2368,5	**247,03**	0,8	1950	**FC83**	90-LA4

P_1=1,8 кВт n_1=1400 мин$^{-1}$						
480,8	36	**2,91**	3,9	140	**FA41**	90-LB4
373,3	46,3	**3,75**	3,5	160	**FA41**	90-LB4
262,5	65,9	**5,33**	2,6	170	**FA41**	90-LB4
219,1	78,9	**6,39**	2,2	170	**FA41**	90-LB4
213	79,5	**6,57**	3,5	280	**FA52**	90-LB4
213	79,5	**6,57**	4,8	380	**FC62**	90-LB4
185,3	91,4	**7,56**	3,2	290	**FA52**	90-LB4
185,3	91,4	**7,56**	4,3	390	**FC62**	90-LB4
178,4	96,9	**7,85**	2,3	225	**FA41**	90-LB4
174,6	97	**8,02**	5,4	520	**FC72**	90-LB4
167	101,4	**8,38**	2,2	225	**FA42**	90-LB4
158,7	106,7	**8,82**	3	320	**FA52**	90-LB4
158,7	106,7	**8,82**	3,8	410	**FC62**	90-LB4
152,5	111,1	**9,18**	5,3	590	**FC72**	90-LB4

P_1=1,8 кВт n_1=1400 мин$^{-1}$						
n_2 (мин$^{-1}$)	M_2 (Н·м)	i	fs	Mn (Н·м)	Редуктор	Габарит двигателя
139,4	121,4	**10,04**	2	240	**FA42**	90-LB4
131,1	129,2	**10,68**	5,3	680	**FC72**	90-LB4
113,5	149,1	**12,33**	1,7	260	**FA42**	90-LB4
113	149,8	**12,39**	3	450	**FA52**	90-LB4
113	149,8	**12,39**	3,9	580	**FC62**	90-LB4
98,3	172,3	**14,24**	2,6	450	**FA52**	90-LB4
98,3	172,3	**14,24**	3,5	600	**FC62**	90-LB4
92,7	182,8	**15,11**	4,2	775	**FC72**	90-LB4
92,4	183,3	**15,16**	1,4	260	**FA42**	90-LB4
83,6	202,6	**16,75**	2,3	470	**FA52**	90-LB4
83,6	202,6	**16,75**	3,3	665	**FC62**	90-LB4
80,9	209,3	**17,3**	4,2	885	**FC72**	90-LB4
79,7	212,5	**17,57**	1,3	270	**FA42**	90-LB4
77,1	219,6	**18,16**	1,3	290	**FA42**	90-LB4
72,7	232,9	**19,25**	2,1	490	**FA52**	90-LB4
72,7	232,9	**19,25**	2,9	675	**FC62**	90-LB4
69,6	243,4	**20,13**	3,7	900	**FC72**	90-LB4
66,5	254,6	**21,05**	1,3	320	**FA42**	90-LB4
64,3	263,4	**21,78**	1,9	490	**FA52**	90-LB4
64,3	263,4	**21,78**	2,6	675	**FC62**	90-LB4
62,8	269,7	**22,3**	1,2	320	**FA42**	90-LB4
59,8	283	**23,39**	3,2	900	**FC72**	90-LB4
56,7	298,8	**24,7**	1,1	320	**FA42**	90-LB4
55,9	302,9	**25,04**	1,6	490	**FA52**	90-LB4
55,9	302,9	**25,04**	2,2	675	**FC62**	90-LB4
54,2	312,6	**25,85**	1	320	**FA42**	90-LB4
51,5	329,1	**27,21**	2,7	900	**FC72**	90-LB4
47,9	353,6	**29,23**	1,4	490	**FA52**	90-LB4
47,9	353,6	**29,23**	1,9	675	**FC62**	90-LB4
47,5	356,7	**29,49**	0,9	320	**FA42**	90-LB4
46,1	367	**30,34**	0,9	320	**FA42**	90-LB4
46	368	**30,42**	2,4	900	**FC72**	90-LB4
45,7	370,7	**30,65**	1,3	490	**FA52**	90-LB4
45,7	370,7	**30,65**	1,8	675	**FC62**	90-LB4
39,6	428	**35,38**	2,1	900	**FC72**	90-LB4
39,1	432,8	**35,78**	1,1	490	**FA52**	90-LB4
39,1	432,8	**35,78**	1,6	675	**FC62**	90-LB4
37,6	450,4	**37,24**	2	895	**FC72**	90-LB4
36,3	466,3	**38,55**	1,1	490	**FA52**	90-LB4
36,3	466,3	**38,55**	1,2	580	**FC62**	90-LB4
32,3	523,9	**43,31**	1,7	900	**FC72**	90-LB4
31,6	536,1	**44,32**	0,9	490	**FA52**	90-LB4
31,6	536,1	**44,32**	1,2	665	**FC62**	90-LB4
29,8	568,8	**47,02**	1,2	705	**FC72**	90-LB4
28,8	575	**48,55**	3,7	2100	**FC83**	90-LB4
27,1	625,9	**51,74**	0,8	490	**FA52**	90-LB4
27,1	625,9	**51,74**	1,1	675	**FC62**	90-LB4
26	651,4	**53,85**	1,2	810	**FC72**	90-LB4
24,3	682,7	**57,64**	3,1	2100	**FC83**	90-LB4
22,6	733,1	**61,89**	0,9	675	**FC63**	90-LB4

Выбор мотор-редукторов

P_1=1,8 кВт n_1=1400 мин$^{-1}$						
n_2 (мин$^{-1}$)	M_2 (Н·м)	i	fs	Mn (Н·м)	Редуктор	Габарит двигателя
22,4	757,6	**62,63**	1,2	900	**FC72**	90-LB4
21,3	777,4	**65,64**	2,7	2100	**FC83**	90-LB4
20	829,5	**70,04**	2,5	2100	**FC83**	90-LB4
19,7	842,8	**71,16**	0,8	675	**FC63**	90-LB4
18,5	894,2	**75,5**	0,9	825	**FC73**	90-LB4
18	923	**77,93**	2,3	2100	**FC83**	90-LB4
16,4	1011	**85,36**	2,1	2100	**FC83**	90-LB4
16,2	1024,1	**86,47**	0,9	900	**FC73**	90-LB4
14,8	1121,6	**94,7**	1,9	2100	**FC83**	90-LB4
14	1187	**100,22**	0,8	900	**FC73**	90-LB4
13,8	1200,3	**101,35**	1,7	2100	**FC83**	90-LB4
11,4	1458,5	**123,15**	1,4	2100	**FC83**	90-LB4
9,3	1785,3	**150,73**	1,2	2100	**FC83**	90-LB4
7,8	2124,7	**179,39**	1	2100	**FC83**	90-LB4
6,4	2581,7	**217,98**	0,8	2100	**FC83**	90-LB4
527,9	374,3	**2,65**	1,7	650	**FC81**	180-L4
409,2	482,8	**3,42**	1,6	750	**FC81**	180-L4
304,3	649,2	**4,6**	1,5	950	**FC81**	180-L4
256,3	770,7	**5,46**	1,3	1000	**FC81**	180-L4
234,1	826,7	**5,98**	1,2	1000	**FC82**	180-L4
211	936,5	**6,64**	1,3	1175	**FC81**	180-L4
197,2	981,5	**7,1**	1,2	1175	**FC82**	180-L4
162,3	1192,6	**8,63**	1,1	1350	**FC82**	180-L4
124,2	1558	**11,27**	1	1500	**FC82**	180-L4
104,6	1849,8	**13,38**	0,9	1700	**FC82**	180-L4
91,9	2106,4	**15,24**	0,9	1900	**FC82**	180-L4
86,1	2247,7	**16,26**	0,9	2100	**FC82**	180-L4
77,4	2500,9	**18,09**	0,8	2100	**FC82**	180-L4

P_1=2,2 кВт n_1=1400 мин$^{-1}$						
480,8	42,2	**2,91**	3,3	140	**FA41**	100-LA4
373,3	54,4	**3,75**	2,9	160	**FA41**	100-LA4
262,5	77,4	**5,33**	2,2	170	**FA41**	100-LA4
219,1	92,7	**6,39**	1,8	170	**FA41**	100-LA4
213	93,4	**6,57**	3	280	**FA52**	100-LA4
213	93,4	**6,57**	4,1	380	**FC62**	100-LA4
185,3	107,4	**7,56**	2,7	290	**FA52**	100-LA4
185,3	107,4	**7,56**	3,6	390	**FC62**	100-LA4
178,4	113,8	**7,85**	2	225	**FA41**	100-LA4
174,6	113,9	**8,02**	4,6	520	**FC72**	100-LA4
167	119,1	**8,38**	1,9	225	**FA42**	100-LA4
158,7	125,3	**8,82**	2,6	320	**FA52**	100-LA4
158,7	125,3	**8,82**	3,3	410	**FC62**	100-LA4
152,5	130,4	**9,18**	4,5	590	**FC72**	100-LA4
139,4	142,6	**10,04**	1,7	240	**FA42**	100-LA4
131,1	151,7	**10,68**	4,5	680	**FC72**	100-LA4
113,5	175,2	**12,33**	1,5	260	**FA42**	100-LA4
113	176	**12,39**	2,6	450	**FA52**	100-LA4
113	176	**12,39**	3,3	580	**FC62**	100-LA4

P_1=2,2 кВт n_1=1400 мин$^{-1}$						
n_2 (мин$^{-1}$)	M_2 (Н·м)	i	fs	Mn (Н·м)	Редуктор	Габарит двигателя
98,3	202,3	**14,24**	2,2	450	**FA52**	100-LA4
98,3	202,3	**14,24**	3	600	**FC62**	100-LA4
92,7	214,7	**15,11**	3,6	775	**FC72**	100-LA4
92,4	215,4	**15,16**	1,2	260	**FA42**	100-LA4
83,6	237,9	**16,75**	2	470	**FA52**	100-LA4
83,6	237,9	**16,75**	2,8	665	**FC62**	100-LA4
80,9	245,8	**17,3**	3,6	885	**FC72**	100-LA4
79,7	249,6	**17,57**	1,1	270	**FA42**	100-LA4
77,1	258	**18,16**	1,1	290	**FA42**	100-LA4
72,7	273,6	**19,25**	1,8	490	**FA52**	100-LA4
72,7	273,6	**19,25**	2,5	675	**FC62**	100-LA4
69,6	285,9	**20,13**	3,1	900	**FC72**	100-LA4
66,5	299	**21,05**	1,1	320	**FA42**	100-LA4
64,3	309,4	**21,78**	1,6	490	**FA52**	100-LA4
64,3	309,4	**21,78**	2,2	675	**FC62**	100-LA4
62,8	316,8	**22,3**	1	320	**FA42**	100-LA4
59,8	332,4	**23,39**	2,7	900	**FC72**	100-LA4
56,7	351	**24,7**	0,9	320	**FA42**	100-LA4
55,9	355,7	**25,04**	1,4	490	**FA52**	100-LA4
55,9	355,7	**25,04**	1,9	675	**FC62**	100-LA4
54,2	367,2	**25,85**	0,9	320	**FA42**	100-LA4
51,5	386,6	**27,21**	2,3	900	**FC72**	100-LA4
47,9	415,3	**29,23**	1,2	490	**FA52**	100-LA4
47,9	415,3	**29,23**	1,6	675	**FC62**	100-LA4
46	432,3	**30,42**	2,1	900	**FC72**	100-LA4
45,7	435,4	**30,65**	1,1	490	**FA52**	100-LA4
45,7	435,4	**30,65**	1,6	675	**FC62**	100-LA4
39,6	502,7	**35,38**	1,8	900	**FC72**	100-LA4
39,1	508,4	**35,78**	1	490	**FA52**	100-LA4
39,1	508,4	**35,78**	1,3	675	**FC62**	100-LA4
37,6	529,1	**37,24**	1,7	895	**FC72**	100-LA4
36,3	547,7	**38,55**	0,9	490	**FA52**	100-LA4
36,3	547,7	**38,55**	1,1	580	**FC62**	100-LA4
32,3	615,4	**43,31**	1,5	900	**FC72**	100-LA4
31,6	629,7	**44,32**	0,8	490	**FA52**	100-LA4
31,6	629,7	**44,32**	1,1	665	**FC62**	100-LA4
29,8	668,1	**47,02**	1,1	705	**FC72**	100-LA4
28,8	675,4	**48,55**	3,1	2100	**FC83**	100-LA4
27,1	735,1	**51,74**	0,9	675	**FC62**	100-LA4
26	765,1	**53,85**	1,1	810	**FC72**	100-LA4
24,3	801,9	**57,64**	2,6	2100	**FC83**	100-LA4
22,4	889,9	**62,63**	1	900	**FC72**	100-LA4
21,3	913,2	**65,64**	2,3	2100	**FC83**	100-LA4
20	974,4	**70,04**	2,2	2100	**FC83**	100-LA4
18	1084,2	**77,93**	1,9	2100	**FC83**	100-LA4
16,4	1187,5	**85,36**	1,8	2100	**FC83**	100-LA4
14,8	1317,4	**94,7**	1,6	2100	**FC83**	100-LA4
13,8	1409,9	**101,35**	1,5	2100	**FC83**	100-LA4
11,4	1713,2	**123,15**	1,2	2100	**FC83**	100-LA4
9,3	2097	**150,73**	1	2100	**FC83**	100-LA4

Выбор мотор-редукторов

P_1=2,2 кВт n_1=1400 мин$^{-1}$						
n_2 (мин$^{-1}$)	M_2 (Н·м)	i	fs	Mn (Н·м)	Редуктор	Габарит двигателя
7,8	2495,7	**179,39**	0,8	2100	**FC83**	100-LA4

P_1=3,0 кВт n_1=1400 мин$^{-1}$						
480,8	57,4	**2,91**	2,4	140	**FA41**	100-LB4
373,3	73,9	**3,75**	2,2	160	**FA41**	100-LB4
262,5	105,1	**5,33**	1,6	170	**FA41**	100-LB4
219,1	125,8	**6,39**	1,4	170	**FA41**	100-LB4
213	126,8	**6,57**	2,2	280	**FA52**	100-LB4
213	126,8	**6,57**	3	380	**FC62**	100-LB4
185,3	145,8	**7,56**	2	290	**FA52**	100-LB4
185,3	145,8	**7,56**	2,7	390	**FC62**	100-LB4
178,4	154,6	**7,85**	1,5	225	**FA41**	100-LB4
174,6	154,7	**8,02**	3,4	520	**FC72**	100-LB4
167	161,7	**8,38**	1,4	225	**FA42**	100-LB4
158,7	170,2	**8,82**	1,9	320	**FA52**	100-LB4
158,7	170,2	**8,82**	2,4	410	**FC62**	100-LB4
152,5	177,2	**9,18**	3,3	590	**FC72**	100-LB4
139,4	193,7	**10,04**	1,2	240	**FA42**	100-LB4
131,1	206,1	**10,68**	3,3	680	**FC72**	100-LB4
113,5	237,9	**12,33**	1,1	260	**FA42**	100-LB4
113	239	**12,39**	1,9	450	**FA52**	100-LB4
113	239	**12,39**	2,4	580	**FC62**	100-LB4
98,3	274,8	**14,24**	1,6	450	**FA52**	100-LB4
98,3	274,8	**14,24**	2,2	600	**FC62**	100-LB4
92,7	291,5	**15,11**	2,7	775	**FC72**	100-LB4
92,4	292,5	**15,16**	0,9	260	**FA42**	100-LB4
83,6	323,1	**16,75**	1,5	470	**FA52**	100-LB4
83,6	323,1	**16,75**	2,1	665	**FC62**	100-LB4
80,9	333,9	**17,3**	2,7	885	**FC72**	100-LB4
79,7	339	**17,57**	0,8	270	**FA42**	100-LB4
77,1	350,4	**18,16**	0,8	290	**FA42**	100-LB4
72,7	371,5	**19,25**	1,3	490	**FA52**	100-LB4
72,7	371,5	**19,25**	1,8	675	**FC62**	100-LB4
69,6	388,3	**20,13**	2,3	900	**FC72**	100-LB4
66,5	406,1	**21,05**	0,8	320	**FA42**	100-LB4
64,3	420,2	**21,78**	1,2	490	**FA52**	100-LB4
64,3	420,2	**21,78**	1,6	675	**FC62**	100-LB4
59,8	451,4	**23,39**	2	900	**FC72**	100-LB4
55,9	483,1	**25,04**	1	490	**FA52**	100-LB4
55,9	483,1	**25,04**	1,4	675	**FC62**	100-LB4
51,5	525	**27,21**	1,7	900	**FC72**	100-LB4
47,9	564	**29,23**	0,9	490	**FA52**	100-LB4
47,9	564	**29,23**	1,2	675	**FC62**	100-LB4
46	587	**30,42**	1,5	900	**FC72**	100-LB4
45,7	591,4	**30,65**	0,8	490	**FA52**	100-LB4
45,7	591,4	**30,65**	1,1	675	**FC62**	100-LB4
39,6	682,8	**35,38**	1,3	900	**FC72**	100-LB4
39,1	690,4	**35,78**	1	675	**FC62**	100-LB4
37,6	718,6	**37,24**	1,2	895	**FC72**	100-LB4

P_1=3,0 кВт n_1=1400 мин$^{-1}$						
n_2 (мин$^{-1}$)	M_2 (Н·м)	i	fs	Mn (Н·м)	Редуктор	Габарит двигателя
36,3	743,8	**38,55**	0,8	580	**FC62**	100-LB4
32,3	835,7	**43,31**	1,1	900	**FC72**	100-LB4
31,6	855,2	**44,32**	0,8	665	**FC62**	100-LB4
29,8	907,3	**47,02**	0,8	705	**FC72**	100-LB4
28,8	917,3	**48,55**	2,3	2100	**FC83**	100-LB4
26	1039,1	**53,85**	0,8	810	**FC72**	100-LB4
24,3	1089,1	**57,64**	1,9	2100	**FC83**	100-LB4
21,3	1240,2	**65,64**	1,7	2100	**FC83**	100-LB4
20	1323,3	**70,04**	1,6	2100	**FC83**	100-LB4
18	1472,4	**77,93**	1,4	2100	**FC83**	100-LB4
16,4	1612,8	**85,36**	1,3	2100	**FC83**	100-LB4
14,8	1789,2	**94,7**	1,2	2100	**FC83**	100-LB4
13,8	1914,8	**101,35**	1,1	2100	**FC83**	100-LB4
11,4	2326,7	**123,15**	0,9	2100	**FC83**	100-LB4

P_1=4,0 кВт n_1=1400 мин$^{-1}$						
480,8	76,2	**2,91**	1,8	140	**FA41**	112-M4
373,3	98,1	**3,75**	1,6	160	**FA41**	112-M4
262,5	139,6	**5,33**	1,2	170	**FA41**	112-M4
219,1	167,2	**6,39**	1	170	**FA41**	112-M4
213	168,5	**6,57**	1,7	280	**FA52**	112-M4
213	168,5	**6,57**	2,3	380	**FC62**	112-M4
185,3	193,7	**7,56**	1,5	290	**FA52**	112-M4
185,3	193,7	**7,56**	2	390	**FC62**	112-M4
178,4	205,3	**7,85**	1,1	225	**FA41**	112-M4
174,6	205,5	**8,02**	2,5	520	**FC72**	112-M4
167	214,8	**8,38**	1	225	**FA42**	112-M4
158,7	226,1	**8,82**	1,4	320	**FA52**	112-M4
158,7	226,1	**8,82**	1,8	410	**FC62**	112-M4
152,5	235,3	**9,18**	2,5	590	**FC72**	112-M4
139,4	257,3	**10,04**	0,9	240	**FA42**	112-M4
131,1	273,7	**10,68**	2,5	680	**FC72**	112-M4
113,5	316	**12,33**	0,8	260	**FA42**	112-M4
113	317,5	**12,39**	1,4	450	**FA52**	112-M4
113	317,5	**12,39**	1,8	580	**FC62**	112-M4
98,3	365	**14,24**	1,2	450	**FA52**	112-M4
98,3	365	**14,24**	1,6	600	**FC62**	112-M4
92,7	387,3	**15,11**	2	775	**FC72**	112-M4
83,6	429,2	**16,75**	1,1	470	**FA52**	112-M4
83,6	429,2	**16,75**	1,5	665	**FC62**	112-M4
80,9	443,5	**17,3**	2	885	**FC72**	112-M4
72,7	493,5	**19,25**	1	490	**FA52**	112-M4
72,7	493,5	**19,25**	1,4	675	**FC62**	112-M4
69,6	515,8	**20,13**	1,7	900	**FC72**	112-M4
64,3	558,2	**21,78**	0,9	490	**FA52**	112-M4
64,3	558,2	**21,78**	1,2	675	**FC62**	112-M4
59,8	599,6	**23,39**	1,5	900	**FC72**	112-M4
55,9	641,8	**25,04**	0,8	490	**FA52**	112-M4
55,9	641,8	**25,04**	1,1	675	**FC62**	112-M4

Выбор мотор-редукторов

P_1=4,0 кВт n_1=1400 мин$^{-1}$						
n_2 (мин$^{-1}$)	M_2 (Н·м)	i	fs	Mn (Н·м)	Редуктор	Габарит двигателя
51,5	697,4	**27,21**	1,3	900	**FC72**	112-M4
47,9	749,2	**29,23**	0,9	675	**FC62**	112-M4
46	779,8	**30,42**	1,2	900	**FC72**	112-M4
45,7	785,6	**30,65**	0,9	675	**FC62**	112-M4
39,6	907	**35,38**	1	900	**FC72**	112-M4
37,6	954,5	**37,24**	0,9	895	**FC72**	112-M4
32,3	1110,2	**43,31**	0,8	900	**FC72**	112-M4
28,8	1218,4	**48,55**	1,7	2100	**FC83**	112-M4
24,3	1446,7	**57,64**	1,5	2100	**FC83**	112-M4
21,3	1647,4	**65,64**	1,3	2100	**FC83**	112-M4
20	1757,8	**70,04**	1,2	2100	**FC83**	112-M4
18	1955,9	**77,93**	1,1	2100	**FC83**	112-M4
16,4	2142,3	**85,36**	1	2100	**FC83**	112-M4
14,8	2376,7	**94,7**	0,9	2100	**FC83**	112-M4
13,8	2543,6	**101,35**	0,8	2100	**FC83**	112-M4

P_1=5,5 кВт n_1=1400 мин$^{-1}$						
507,5	98,7	**2,76**	2,7	265	**FC61**	132-S4
395,3	126,7	**3,54**	2,2	275	**FC61**	132-S4
276,9	180,8	**5,06**	1,6	290	**FC61**	132-S4
240,9	207,9	**5,81**	1,6	330	**FC61**	132-S4
234,1	209,5	**5,98**	4,8	1000	**FC82**	132-S4
213	230,3	**6,57**	1,2	280	**FA52**	132-S4
213	230,3	**6,57**	1,7	380	**FC62**	132-S4
206,3	242,7	**6,79**	1,6	380	**FC61**	132-S4
197,2	248,8	**7,1**	4,7	1175	**FC82**	132-S4
185,3	264,8	**7,56**	1,1	290	**FA52**	132-S4
185,3	264,8	**7,56**	1,5	390	**FC62**	132-S4
174,6	280,9	**8,02**	1,9	520	**FC72**	132-S4
162,3	302,3	**8,63**	4,5	1350	**FC82**	132-S4
158,7	309,1	**8,82**	1	320	**FA52**	132-S4
158,7	309,1	**8,82**	1,3	410	**FC62**	132-S4
152,5	321,7	**9,18**	1,8	590	**FC72**	132-S4
131,1	374,2	**10,68**	1,8	680	**FC72**	132-S4
124,2	394,9	**11,27**	3,8	1500	**FC82**	132-S4
113	434	**12,39**	1	450	**FA52**	132-S4
113	434	**12,39**	1,3	580	**FC62**	132-S4
104,6	468,9	**13,38**	3,6	1700	**FC82**	132-S4
98,3	499	**14,24**	0,9	450	**FA52**	132-S4
98,3	499	**14,24**	1,2	600	**FC62**	132-S4
92,7	529,4	**15,11**	1,5	775	**FC72**	132-S4
91,9	533,9	**15,24**	3,6	1900	**FC82**	132-S4
86,1	569,7	**16,26**	3,7	2100	**FC82**	132-S4
83,6	586,8	**16,75**	1,1	665	**FC62**	132-S4
80,9	606,3	**17,3**	1,5	885	**FC72**	132-S4
77,4	633,9	**18,09**	3,3	2100	**FC82**	132-S4
72,7	674,7	**19,25**	1	675	**FC62**	132-S4
70,7	694,3	**19,82**	3	2060	**FC82**	132-S4
69,6	705,2	**20,13**	1,3	900	**FC72**	132-S4

P_1=5,5 кВт n_1=1400 мин$^{-1}$						
n_2 (мин$^{-1}$)	M_2 (Н·м)	i	fs	Mn (Н·м)	Редуктор	Габарит двигателя
63,7	770,3	**21,98**	2,7	2100	**FC82**	132-S4
59,8	819,7	**23,39**	1,1	900	**FC72**	132-S4
59,5	824,4	**23,53**	2,5	2100	**FC82**	132-S4
57,7	849,9	**24,25**	2,3	1940	**FC82**	132-S4
51,5	953,4	**27,21**	0,9	900	**FC72**	132-S4
48,6	1009,1	**28,8**	2,1	2100	**FC82**	132-S4
40	1226,1	**34,99**	1,7	2100	**FC82**	132-S4
33,6	1459,2	**41,64**	1,3	1960	**FC82**	132-S4
28,8	1665,7	**48,55**	1,3	2100	**FC83**	132-S4
27,7	1773,1	**50,6**	1,2	2100	**FC82**	132-S4
24,3	1977,6	**57,64**	1,1	2100	**FC83**	132-S4
21,3	2252,1	**65,64**	0,9	2100	**FC83**	132-S4

P_1=7,5 кВт n_1=1400 мин$^{-1}$						
507,5	133,6	**2,76**	2	265	**FC61**	132-MA4
395,3	171,5	**3,54**	1,6	275	**FC61**	132-MA4
276,9	244,7	**5,06**	1,2	290	**FC61**	132-MA4
240,9	281,4	**5,81**	1,2	330	**FC61**	132-MA4
234,1	283,6	**5,98**	3,5	1000	**FC82**	132-MA4
213	311,7	**6,57**	0,9	280	**FA52**	132-MA4
213	311,7	**6,57**	1,2	380	**FC62**	132-MA4
206,3	328,5	**6,79**	1,2	380	**FC61**	132-MA4
197,2	336,7	**7,1**	3,5	1175	**FC82**	132-MA4
185,3	358,3	**7,56**	0,8	290	**FA52**	132-MA4
185,3	358,3	**7,56**	1,1	390	**FC62**	132-MA4
174,6	380,2	**8,02**	1,4	520	**FC72**	132-MA4
162,3	409,1	**8,63**	3,3	1350	**FC82**	132-MA4
158,7	418,3	**8,82**	0,8	320	**FA52**	132-MA4
158,7	418,3	**8,82**	1	410	**FC62**	132-MA4
152,5	435,4	**9,18**	1,4	590	**FC72**	132-MA4
131,1	506,4	**10,68**	1,3	680	**FC72**	132-MA4
124,2	534,5	**11,27**	2,8	1500	**FC82**	132-MA4
113	587,4	**12,39**	0,8	450	**FA52**	132-MA4
113	587,4	**12,39**	1	580	**FC62**	132-MA4
104,6	634,6	**13,38**	2,7	1700	**FC82**	132-MA4
98,3	675,3	**14,24**	0,9	600	**FC62**	132-MA4
92,7	716,5	**15,11**	1,1	775	**FC72**	132-MA4
91,9	722,6	**15,24**	2,6	1900	**FC82**	132-MA4
86,1	771,1	**16,26**	2,7	2100	**FC82**	132-MA4
83,6	794,2	**16,75**	0,8	665	**FC62**	132-MA4
80,9	820,6	**17,3**	1,1	885	**FC72**	132-MA4
77,4	858	**18,09**	2,4	2100	**FC82**	132-MA4
70,7	939,7	**19,82**	2,2	2060	**FC82**	132-MA4
69,6	954,4	**20,13**	0,9	900	**FC72**	132-MA4
63,7	1042,5	**21,98**	2	2100	**FC82**	132-MA4
59,8	1109,5	**23,39**	0,8	900	**FC72**	132-MA4
59,5	1115,7	**23,53**	1,9	2100	**FC82**	132-MA4
57,7	1150,2	**24,25**	1,7	1940	**FC82**	132-MA4
48,6	1365,7	**28,8**	1,5	2100	**FC82**	132-MA4

Выбор мотор-редукторов

P_1=7,5 кВт n_1=1400 мин$^{-1}$						
n_2 (мин$^{-1}$)	M_2 (Н·м)	i	fs	Mn (Н·м)	Редуктор	Габарит двигателя
40	1659,4	**34,99**	1,3	2100	**FC82**	132-MA4
33,6	1974,9	**41,64**	1	1960	**FC82**	132-MA4
28,8	2254,4	**48,55**	0,9	2100	**FC83**	132-MA4
27,7	2399,8	**50,6**	0,9	2100	**FC82**	132-MA4
24,3	2676,6	**57,64**	0,8	2100	**FC83**	132-MA4

P_1=9,0 кВт n_1=1400 мин$^{-1}$						
507,5	166	**2,76**	1,6	265	**FC61**	132-MB4
395,3	213,1	**3,54**	1,3	275	**FC61**	132-MB4
276,9	304,2	**5,06**	1	290	**FC61**	132-MB4
240,9	349,7	**5,81**	0,9	330	**FC61**	132-MB4
234,1	352,5	**5,98**	2,8	1000	**FC82**	132-MB4
213	387,4	**6,57**	1	380	**FC62**	132-MB4
206,3	408,3	**6,79**	0,9	380	**FC61**	132-MB4
197,2	418,5	**7,1**	2,8	1175	**FC82**	132-MB4
185,3	445,4	**7,56**	0,9	390	**FC62**	132-MB4
174,6	472,5	**8,02**	1,1	520	**FC72**	132-MB4
162,3	508,5	**8,63**	2,7	1350	**FC82**	132-MB4
158,7	520	**8,82**	0,8	410	**FC62**	132-MB4
152,5	541,2	**9,18**	1,1	590	**FC72**	132-MB4
131,1	629,4	**10,68**	1,1	680	**FC72**	132-MB4
124,2	664,3	**11,27**	2,3	1500	**FC82**	132-MB4
113	730,1	**12,39**	0,8	580	**FC62**	132-MB4
104,6	788,7	**13,38**	2,2	1700	**FC82**	132-MB4
92,7	890,5	**15,11**	0,9	775	**FC72**	132-MB4
91,9	898,2	**15,24**	2,1	1900	**FC82**	132-MB4
86,1	958,4	**16,26**	2,2	2100	**FC82**	132-MB4
80,9	1019,9	**17,3**	0,9	885	**FC72**	132-MB4
77,4	1066,4	**18,09**	2	2100	**FC82**	132-MB4
70,7	1168	**19,82**	1,8	2060	**FC82**	132-MB4
69,6	1186,2	**20,13**	0,8	900	**FC72**	132-MB4
63,7	1295,8	**21,98**	1,6	2100	**FC82**	132-MB4
59,5	1386,8	**23,53**	1,5	2100	**FC82**	132-MB4
57,7	1429,7	**24,25**	1,4	1940	**FC82**	132-MB4
48,6	1697,4	**28,8**	1,2	2100	**FC82**	132-MB4
40	2062,6	**34,99**	1	2100	**FC82**	132-MB4
33,6	2454,7	**41,64**	0,8	1960	**FC82**	132-MB4

P_1=11,0 кВт n_1=1400 мин$^{-1}$						
527,9	187,1	**2,65**	3,5	650	**FC81**	160-M4
409,2	241,4	**3,42**	3,1	750	**FC81**	160-M4
304,3	324,6	**4,6**	2,9	950	**FC81**	160-M4
256,3	385,4	**5,46**	2,6	1000	**FC81**	160-M4
234,1	413,3	**5,98**	2,4	1000	**FC82**	160-M4
211	468,3	**6,64**	2,5	1175	**FC81**	160-M4
197,2	490,8	**7,1**	2,4	1175	**FC82**	160-M4
162,3	596,3	**8,63**	2,3	1350	**FC82**	160-M4
124,2	779	**11,27**	1,9	1500	**FC82**	160-M4

P_1=11,0 кВт n_1=1400 мин$^{-1}$						
n_2 (мин$^{-1}$)	M_2 (Н·м)	i	fs	Mn (Н·м)	Редуктор	Габарит двигателя
104,6	924,9	**13,38**	1,8	1700	**FC82**	160-M4
91,9	1053,2	**15,24**	1,8	1900	**FC82**	160-M4
86,1	1123,8	**16,26**	1,9	2100	**FC82**	160-M4
77,4	1250,5	**18,09**	1,7	2100	**FC82**	160-M4
70,7	1369,6	**19,82**	1,5	2060	**FC82**	160-M4
63,7	1519,5	**21,98**	1,4	2100	**FC82**	160-M4
59,5	1626,2	**23,53**	1,3	2100	**FC82**	160-M4
57,7	1676,5	**24,25**	1,2	1940	**FC82**	160-M4
48,6	1990,5	**28,8**	1,1	2100	**FC82**	160-M4

P_1=15,0 кВт n_1=1400 мин$^{-1}$						
527,9	254,7	**2,65**	2,6	650	**FC81**	160-L4
409,2	328,6	**3,42**	2,3	750	**FC81**	160-L4
304,3	441,8	**4,6**	2,2	950	**FC81**	160-L4
256,3	524,5	**5,46**	1,9	1000	**FC81**	160-L4
234,1	562,6	**5,98**	1,8	1000	**FC82**	160-L4
211	637,4	**6,64**	1,8	1175	**FC81**	160-L4
197,2	668	**7,1**	1,8	1175	**FC82**	160-L4
162,3	811,7	**8,63**	1,7	1350	**FC82**	160-L4
124,2	1060,3	**11,27**	1,4	1500	**FC82**	160-L4
104,6	1258,9	**13,38**	1,4	1700	**FC82**	160-L4
91,9	1433,5	**15,24**	1,3	1900	**FC82**	160-L4
86,1	1529,7	**16,26**	1,4	2100	**FC82**	160-L4
77,4	1702	**18,09**	1,2	2100	**FC82**	160-L4
70,7	1864,2	**19,82**	1,1	2060	**FC82**	160-L4
63,7	2068,2	**21,98**	1	2100	**FC82**	160-L4
59,5	2213,4	**23,53**	0,9	2100	**FC82**	160-L4
57,7	2281,9	**24,25**	0,9	1940	**FC82**	160-L4
48,6	2709,2	**28,8**	0,8	2100	**FC82**	160-L4

P_1=18,5 кВт n_1=1400 мин$^{-1}$						
527,9	314,5	**2,65**	2,1	650	**FC81**	180-M4
409,2	405,7	**3,42**	1,8	750	**FC81**	180-M4
304,3	545,5	**4,6**	1,7	950	**FC81**	180-M4
256,3	647,6	**5,46**	1,5	1000	**FC81**	180-M4
234,1	694,6	**5,98**	1,4	1000	**FC82**	180-M4
211	786,9	**6,64**	1,5	1175	**FC81**	180-M4
197,2	824,7	**7,1**	1,4	1175	**FC82**	180-M4
162,3	1002,1	**8,63**	1,3	1350	**FC82**	180-M4
124,2	1309,1	**11,27**	1,1	1500	**FC82**	180-M4
104,6	1554,3	**13,38**	1,1	1700	**FC82**	180-M4
91,9	1770	**15,24**	1,1	1900	**FC82**	180-M4
86,1	1888,7	**16,26**	1,1	2100	**FC82**	180-M4
77,4	2101,5	**18,09**	1	2100	**FC82**	180-M4

P_1=22,0 кВт n_1=1400 мин$^{-1}$						
527,9	374,3	**2,65**	1,7	650	**FC81**	180-L4

Выбор мотор-редукторов

P_1=22,0 кВт n_1=1400 мин$^{-1}$						
n_2 (мин$^{-1}$)	M_2 (Н·м)	i	fs	Mn (Н·м)	Редуктор	Габарит двигателя
409,2	482,8	**3,42**	1,6	750	**FC81**	180-L4
304,3	649,2	**4,6**	1,5	950	**FC81**	180-L4
256,3	770,7	**5,46**	1,3	1000	**FC81**	180-L4
234,1	826,7	**5,98**	1,2	1000	**FC82**	180-L4
211	936,5	**6,64**	1,3	1175	**FC81**	180-L4
197,2	981,5	**7,1**	1,2	1175	**FC82**	180-L4
162,3	1192,6	**8,63**	1,1	1350	**FC82**	180-L4
124,2	1558	**11,27**	1	1500	**FC82**	180-L4
104,6	1849,8	**13,38**	0,9	1700	**FC82**	180-L4
91,9	2106,4	**15,24**	0,9	1900	**FC82**	180-L4
86,1	2247,7	**16,26**	0,9	2100	**FC82**	180-L4
77,4	2500,9	**18,09**	0,8	2100	**FC82**	180-L4

▪ БЫСТРЫЙ ВЫБОР

Входная скорость (n_1) = 1400 мин$^{-1}$

Скорость на выходном валу n_2 [мин$^{-1}$]	Передаточное число i	Мощность двигателя P_{1M} [кВт]	Крутящий момент на выходе M_{2M} [Нм]	Сервис-фактор f.s.	Номинал. мощность P_{1R} [кВт]	Номинал. крутящий момент M_{2R} [Нм]	Возможные моторные фланцы B5			Возможные моторные фланцы B14				Выходной вал	Код передаточного числа
							D	E	F	R	T	U			
							80	90	100 112	80	90	100 112			
481	**2.91**	4	76	1.8	7.2	140	B	B		B	B		3499	**стандарт-ный**	01
373	**3.75**	4	98	1.6	6.4	160	B	B		B	B		28105		02
263	**5.33**	4	140	1.2	4.8	170	B	B		B	B		21112	**ø30**	03
219	**6.39**	4	167	1.0	4.0	170	B	B		B	B		18115	ø35	04
178	**7.85**	4	205	1.1	4.3	225	B	B		B	B		13102	На заказ	05

Для всех передаточных чисел динамический КПД равен **0,98**

Возможные моторные фланцы B) **В комплект поставки входит проставка** **B**) **По заказу возможен комплект без проставки** C) **Положение отверстий моторного фланца**

Редукторы **FA41** поставляются с синтетическим маслом, обеспечивающим смазку на весь период эксплуатации редуктора, техническое обслуживание не обязательно.

Тип синтетического масла и рекомендованное количество приведены в таблице 1.

Возможные радиальные и осевые нагрузки редуктора приведены в таблице 2.

Стандартная комплектация	Данные положения монтажа необходимо указывать в заказе или добавлять масло				
H1	H4	H3	H2	H5	H6
1,10 Л	0,65 Л	0,65 Л	0,65 Л	1,15 Л	0,80 Л
AGIP Telium VSF 320			**SHELL** Omala S4 WE 320		

табл. 1

РАДИАЛЬНЫЕ И ОСЕВЫЕ НАГРУЗКИ

Выходной вал

$F_{eq} = F_R \cdot \frac{127.5}{X+97.5}$

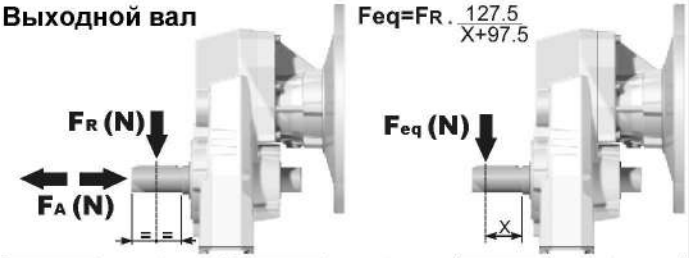

n_2 [мин$^{-1}$]	FA	FR	n_2 [мин$^{-1}$]	FA	FR	n_2 [мин$^{-1}$]	FA	FR
300	300	1500	**140**	390	1950	**70**	490	2450
250	320	1600	**120**	410	2050	**40**	590	2950
200	350	1750	**85**	460	2300	**15**	800	4000

По запросу для увеличения допустимых нагрузок доступны усиленные подшипники

табл. 2

PFA41C... Базовое исполнение

Вес редуктора	12,1 кг

М. фланцы	Артикул	øF	A
80/90B5	KC023.4.042	200	179,5
100/112B5	KC023.4.043	250	185,5
80B14	KC085.4.046	120	177,5
90B14	KC085.4.045	140	177,5
100/112B14	KC085.4.047	160	188,5

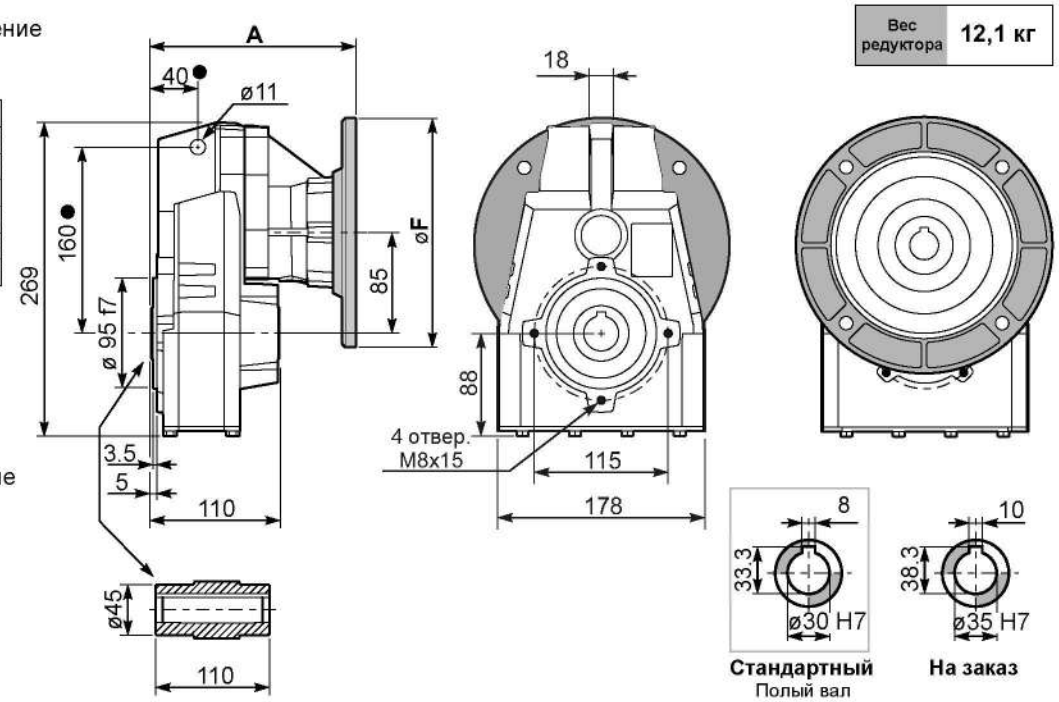

● **На заказ** доступны реактивные штанги других размеров.

PFA41...**-F**... Выходной фланец

М. фланцы	k1
80/90B5	215,5
100/112B5	221,5
80B14	213,5
90B14	213,5
100/112B14	224,5

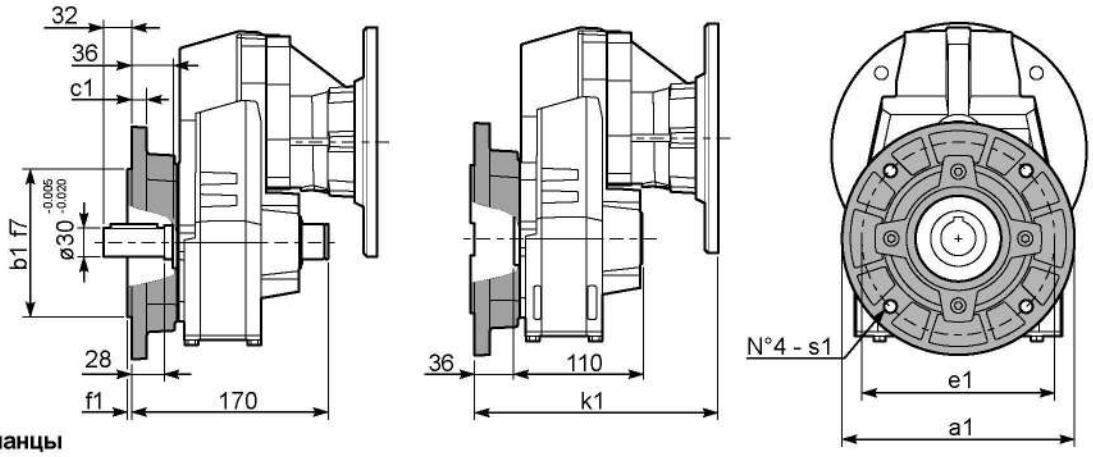

Возможные выходные фланцы

a1 ø	b1	c1	e1	f1	s1	Артикул
160	110	10	130	3	9	KX5A.9.010
200	130	13	165	3,5	11	KX5A.9.011
250	180	14	215	4	14	KX5A.9.012

PFA41 **A**... Односторонний выходной вал

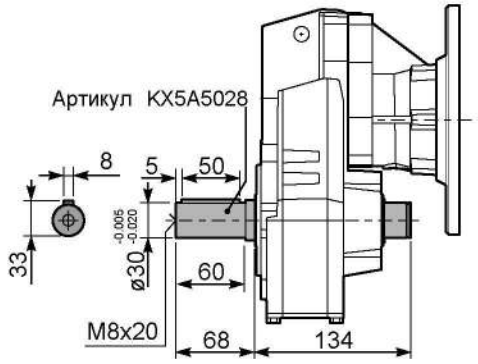

FA42 320Нм

▪ БЫСТРЫЙ ВЫБОР

Входная скорость (n_1) = 1400 мин$^{-1}$

Скорость на выходном валу n_2 [мин$^{-1}$]	Передаточное число i	Мощность двигателя P_{1M} [кВт]	Крутящий момент на выходе M_{2M} [Нм]	Сервис-фактор f.s.	Номинал. мощность P_{1R} [кВт]	Номинал. крутящий момент M_{2R} [Нм]	Возможные моторные фланцы B5: B 63	C 71	D 80	E 90	F 100 112	Возможные моторные фланцы B14: Q 71	R 80	T 90	U 100 112		Выходной вал	Код передаточного числа
167	**8.38**	4	215	1.0	4.1	225	B					C	C			2821		01
139	**10.04**	3	194	1.2	3.7	240	B					C	C			2818		02
114	**12.33**	3	238	1.1	3.2	260	B					C	C			2813		03
92	**15.16**	2.2	215	1.2	2.6	260	B					C	C			1921		04
80	**17.57**	2.2	250	1.1	2.3	270	B					C	C			1721		05
77	**18.16**	2.2	258	1.1	2.4	290	B					C	C			1918		06
67	**21.05**	2.2	299	1.1	2.3	320	B					C	C			1718	**стандарт-ный**	07
63	**22.30**	2.2	317	1.0	2.2	320	B					C	C			1913		08
57	**24.70**	2.2	351	0.9	2.0	320	B					C	C			1518	**ø30**	09
54	**25.85**	2.2	367	0.9	1.9	320	B					C	C			1713		10
47.5	**29.49**	1.5	289	1.1	1.7	320	B					C	C			1318	ø35	11
46.1	**30.34**	1.5	297	1.1	1.6	320	B					C	C			1513	На заказ	12
41.7	**33.60**	1.1	240	1.0	1.1	250	B					C	C			1021		13
38.7	**36.21**	1.1	259	1.2	1.3	320	B					C	C			1313		14
34.8	**40.25**	1.1	288	1.0	1.1	300	B					C	C			1018		15
28.3	**49.43**	1.1	354	0.9	0.99	320	B					C	C			1013		16
26.7	**52.53**	0.75	258	1.0	0.76	260	B					C	C			918		17
21.7	**64.51**	0.75	317	1.0	0.75	315	B					C	C			913		18
20.2	**69.37**	0.37	168	1.1	0.42	190	B					C	C			718		19
16.4	**85.19**	0.37	206	1.1	0.41	230	B					C	C			713		20

Для всех передаточных чисел динамический КПД равен **0,96**

Возможные моторные фланцы — B) В комплект поставки входит проставка — B) По заказу возможен комплект без проставки — C) Положение отверстий моторного фланца

Редукторы **FA42** поставляются с синтетическим маслом, обеспечивающим смазку на весь период эксплуатации редуктора, техническое обслуживание не обязательно.

Тип синтетического масла и рекомендованное количество приведены в таблице 1.

Возможные радиальные и осевые нагрузки редуктора приведены в таблице 2.

Стандартная комплектация	Данные положения монтажа необходимо указывать в заказе или добавлять масло				
H1	H4	H3	H2	H5	H6
1,15 Л	0,70 Л	0,70 Л	0,70 Л	1,20 Л	0,8 Л
AGIP Telium VSF 320			**SHELL** Omala S4 WE 320		

табл. 1

РАДИАЛЬНЫЕ И ОСЕВЫЕ НАГРУЗКИ

Выходной вал

$$F_{eq} = F_R \cdot \frac{127.5}{X+97.5}$$

n_2 [мин$^{-1}$]	FA	FR	n_2 [мин$^{-1}$]	FA	FR	n_2 [мин$^{-1}$]	FA	FR
300	300	1500	**140**	390	1950	**70**	490	2450
250	320	1600	**120**	410	2050	**40**	590	2950
200	350	1750	**85**	460	2300	**15**	800	4000

По запросу для увеличения допустимых нагрузок доступны усиленные подшипники

Входной вал

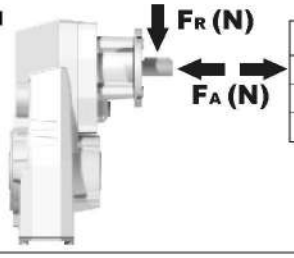

n_1	FA	FR
1400	240	1200
900	280	1400
500	340	1700

табл. 2

PFA42C... Базовое исполнение

Вес редуктора	9,0 кг

М.фланцы	Артикул	øF	A
63B5	K063.4.041	140	169.5
71B5	K063.4.042	160	167.5
80/90B5	K063.4.043	200	169.5
100/112B5	KC40.4.043	250	185
71B14	K063.4.047	105	167.5
80B14	K063.4.046	120	168.5
90B14	K063.4.041	140	169.5
100/112B14	KC40.4.041	160	185

● **На заказ** доступны реактивные штанги других размеров.

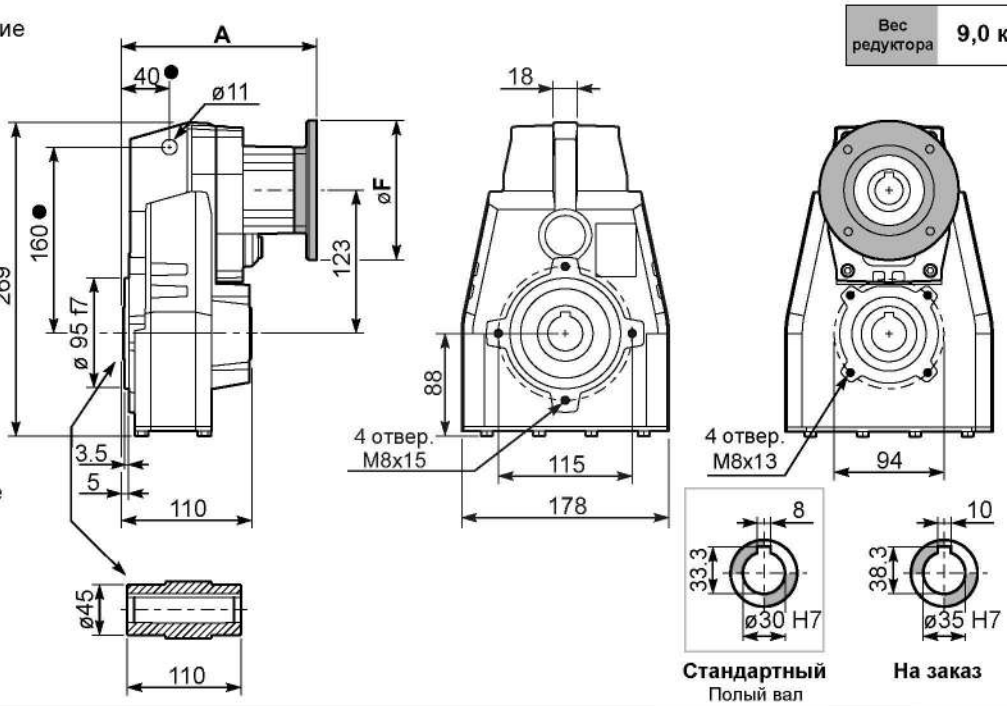

PFA42...**-F**... Выходной фланец

М.фланцы	k1
63B5	205.5
71B5	203.5
80/90B5	205.5
100/112B5	221
71B14	203.5
80B14	204.5
90B14	205.5
100/112B14	221

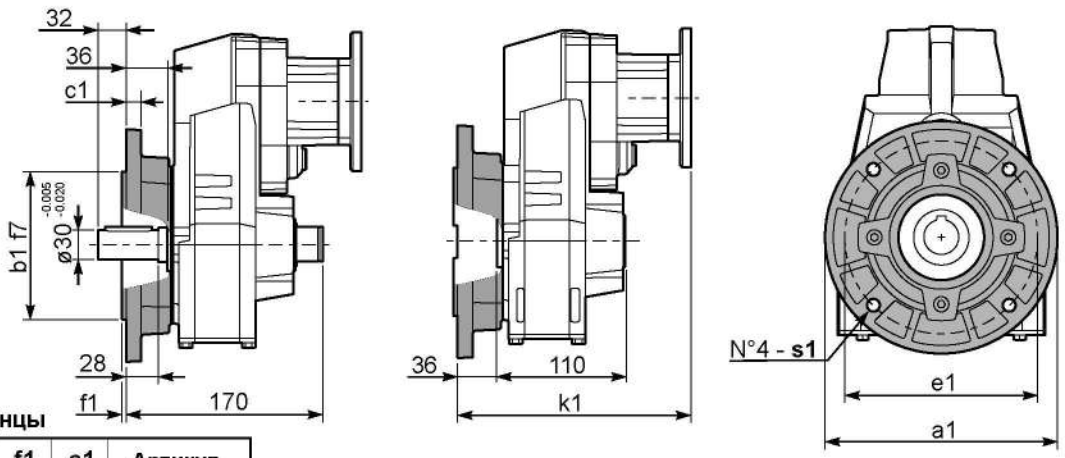

Возможные выходные фланцы

a1 ø	b1	c1	e1	f1	s1	Артикул
160	110	10	130	3	9	KX5A.9.010
200	130	13	165	3,5	11	KX5A.9.011
250	180	14	215	4	14	KX5A.9.012

RFA42C... Входной вал

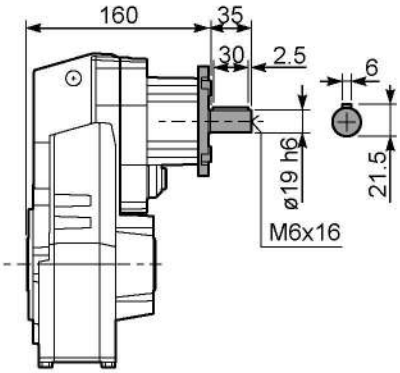

PFA42 **A**... Односторонний выходной вал

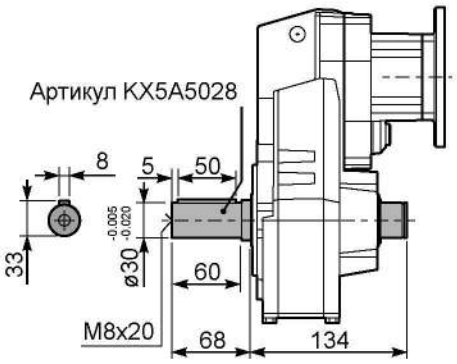

PFA42**D**... Ограничитель крутящего момента

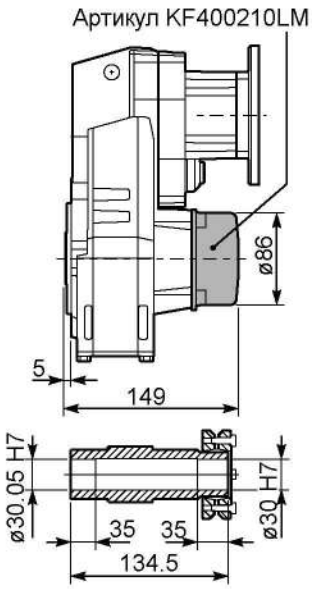

▪ БЫСТРЫЙ ВЫБОР

Входная скорость (n_1) = 1400 мин$^{-1}$

Скорость на выходном валу n_2 [мин$^{-1}$]	Передаточное число i	Мощность двигателя P_{1M} [кВт]	Крутящий момент на выходе M_{2M} [Нм]	Сервис-фактор f.s.	Номинал. мощность P_{1R} [кВт]	Номинал. крутящий момент M_{2R} [Нм]	Возможные моторные фланцы B5: B 63	Возможные моторные фланцы B5: C 71	Возможные моторные фланцы B14: O 56	Возможные моторные фланцы B14: P 63	Возможные моторные фланцы B14: Q 71		Выходной вал ø	Код передаточного числа
18.8	**74.33**	0.37	176	1.8	0.67	320			C	C		191313	стандартный ø30	01
17.0	**82.56**	0.37	196	1.6	0.60	320			C	C		151318		02
16.0	**87.48**	0.37	207	1.5	0.57	320			C	C		131713		03
13.8	**101.40**	0.37	240	1.3	0.49	320			C	C		151313		04
11.4	**122.57**	0.37	291	1.1	0.41	320			C	C		131313		05
10.1	**138.59**	0.37	329	1.0	0.36	320			C	C		101318		06
8.7	**160.82**	0.25	257	1.2	0.31	320			C	C		91713		07
8.2	**170.20**	0.25	272	1.2	0.29	320			C	C		101313		08
7.6	**183.48**	0.25	294	1.1	0.27	320			C	C		91318	ø35	09
6.5	**214.15**	0.18	262	1.2	0.23	320			C	C		71713	На заказ	10
6.2	**225.33**	0.18	276	1.2	0.22	320			C	C		91313		11
5.7	**244.32**	0.18	299	1.1	0.20	320			C	C		71318		12
5.5	**254.15**	0.18	311	1.0	0.20	320			C	C		61713		13
4.8	**289.96**	0.18	355	0.9	0.17	320			C	C		61318		14
4.7	**300.05**	0.18	367	0.9	0.17	320			C	C		71313		15
3.9	**356.09**	0.12	282	1.1	0.14	320			C	C		61313		16

Для всех передаточных чисел динамический КПД равен **0,94**

Возможные моторные фланцы

B) В комплект поставки входит проставка

B) По заказу возможен комплект без проставки

C) Положение отверстий моторного фланца

Редукторы **FA43** поставляются с синтетическим маслом, обеспечивающим смазку на весь период эксплуатации редуктора, техническое обслуживание не обязательно.

Тип синтетического масла и рекомендованное количество приведены в таблице 1.

Возможные радиальные и осевые нагрузки редуктора приведены в таблице 2.

Стандартная комплектация	Данные положения монтажа необходимо указывать в заказе или добавлять масло				
H1	H4	H3	H2	H5	H6
1,30 Л	0,70 Л	0,70 Л	0,70 Л	1,35 Л	0,90 Л
AGIP Telium VSF 320			**SHELL** Omala S4 WE 320		

табл. 1

РАДИАЛЬНЫЕ И ОСЕВЫЕ НАГРУЗКИ

Выходной вал

$F_{eq} = F_R \cdot \frac{127.5}{X+97.5}$

n_2 [мин$^{-1}$]	FA	FR	n_2 [мин$^{-1}$]	FA	FR	n_2 [мин$^{-1}$]	FA	FR
300	300	1500	**140**	390	1950	**70**	490	2450
250	320	1600	**120**	410	2050	**40**	590	2950
200	350	1750	**85**	460	2300	**15**	800	4000

По запросу для увеличения допустимых нагрузок доступны усиленные подшипники

Входной вал

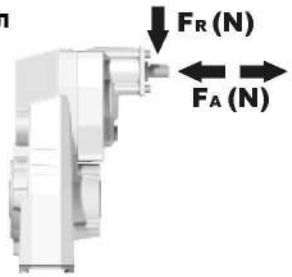

n_1	FA	FR
1400	140	700
900	160	800
500	190	950

табл. 2

PFA43C... Базовое исполнение

Вес редуктора	8,9 кг

М. фланцы	Артикул	øF	A
63B5	K050.4.041	138	173
71B5	K050.4.042	160	171
56B14	KC40.4.049	80	172,5
63B14	K050.4.047	90	175
71B14	K050.4.045	105	172,5

● **На заказ** доступны реактивные штанги других размеров.

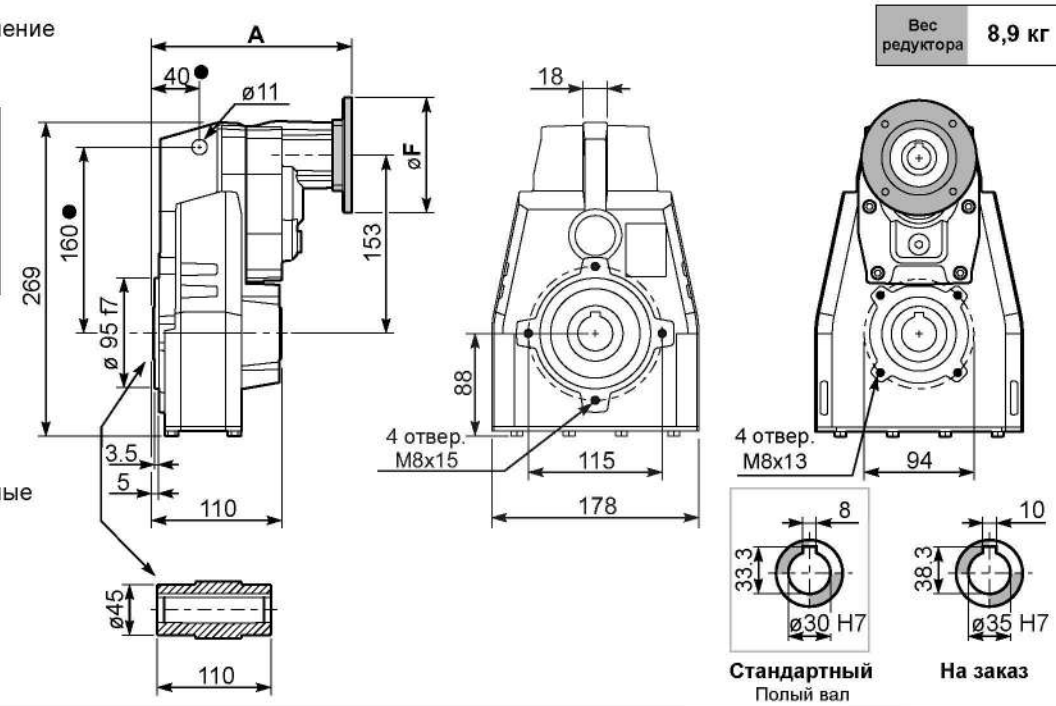

PFA43...**-F**... Выходной фланец

М. фланцы	k1
63B5	209
71B5	207
56B14	208,5
63B14	211
71B14	208,5

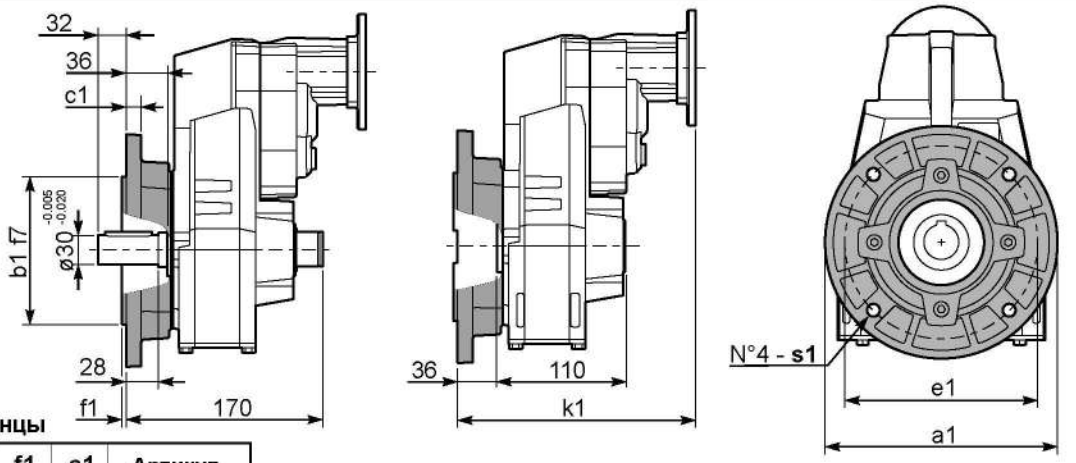

Возможные выходные фланцы

a1 ø	b1	c1	e1	f1	s1	Артикул
160	110	10	130	3	9	KX5A.9.010
200	130	13	165	3,5	11	KX5A.9.011
250	180	14	215	4	14	KX5A.9.012

RFA43C... Входной вал

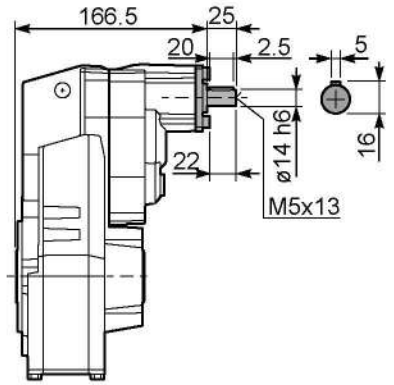

PFA43 **A**... Односторонний выходной вал

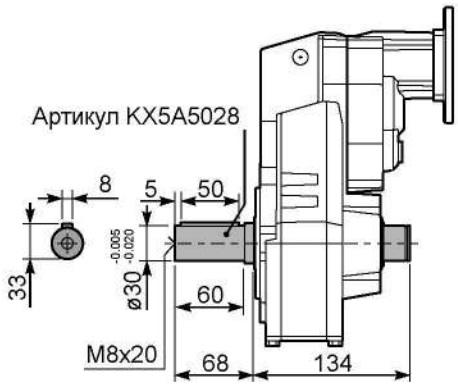

PFA43**D**... Ограничитель крутящего момента

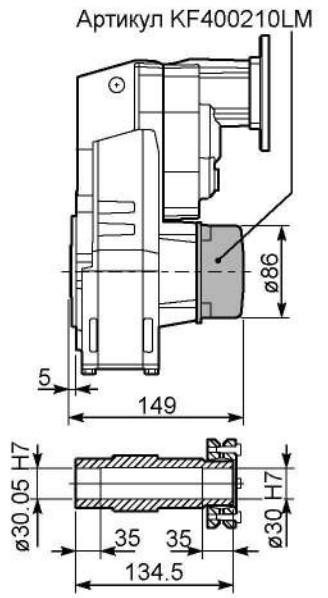

▪ БЫСТРЫЙ ВЫБОР

Входная скорость (n_1) = 1400 мин$^{-1}$

Скорость на выходном валу n_2 [мин$^{-1}$]	Передаточное число i	Мощность двигателя P_{1M} [кВт]	Крутящий момент на выходе M_{2M} [Нм]	Сервис-фактор f.s.	Номинал. мощность P_{1R} [кВт]	Номинал. крутящий момент M_{2R} [Нм]	Возможные моторные фланцы B5 C 71	D 80	E 90	F 100 112	G 132	Возможные моторные фланцы B14 R 80	T 90	U 100 112	V 132		Выходной вал ø	Код передаточного числа
213	**6.57**	5.5	230	1.2	6.5	280	B									3018	стандартный ø35	01
185	**7.56**	5.5	265	1.1	5.9	290	B									3016		02
159	**8.82**	5.5	309	1.0	5.5	320	B									3014		03
113	**12.39**	5.5	434	1.0	5.5	450	B									2018		04
98	**14.24**	5.5	499	0.9	4.8	450	B									2016		05
84	**16.75**	4	429	1.1	4.3	470	B									1618		06
73	**19.25**	4	494	1.0	3.9	490	B									1616		07
64	**21.78**	4	558	0.9	3.4	490	B									1318		08
56	**25.04**	3	483	1.0	3.0	490	B									1316	ø40 На заказ	09
47.9	**29.23**	3	564	0.9	2.6	490	B									1314		10
45.7	**30.65**	2.2	436	1.1	2.4	490	B									1116		11
39.1	**35.78**	2.2	509	1.0	2.1	490	B									1114		12
36.3	**38.55**	2.2	548	0.9	1.9	490	B									818		13
31.6	**44.32**	1.5	434	1.1	1.7	490	B									816		14
27.1	**51.74**	1.5	507	1.0	1.4	490	B									814		15
22.9	**61.03**	1.1	437	1.1	1.2	480	B									616		16
19.6	**71.25**	1.1	510	1.0	1.1	490	B									614		17

Для всех передаточных чисел динамический КПД равен **0,96**

Возможные моторные фланцы B) **В комплект поставки входит проставка** B) **По заказу возможен комплект без проставки** C) **Положение отверстий моторного фланца**

Редукторы **FA52** поставляются с синтетическим маслом, обеспечивающим смазку на весь период эксплуатации редуктора, техническое обслуживание не обязательно.

Тип синтетического масла и рекомендованное количество приведены в таблице 1.

Возможные радиальные и осевые нагрузки редуктора приведены в таблице 2.

Стандартная комплектация	Данные положения монтажа необходимо указывать в заказе или добавлять масло				
H1	H4	H3	H2	H5	H6
1,85 Л	1,15 Л	1,15 Л	1,30 Л	2,10 Л	1,30 Л
AGIP Telium VSF 320			**SHELL** Omala S4 WE 320		

табл. 1

РАДИАЛЬНЫЕ И ОСЕВЫЕ НАГРУЗКИ

Выходной вал

$$F_{eq}=F_R \cdot \frac{149.5}{X+119.5}$$

n_2	FA	FR	n_2	FA	FR	n_2	FA	FR
300	400	2000	**140**	460	2300	**70**	580	2900
250	420	2100	**120**	500	2500	**40**	780	3900
200	440	2200	**85**	550	2750	**15**	1140	5700

По запросу для увеличения допустимых нагрузок доступны усиленные подшипники

Входной вал

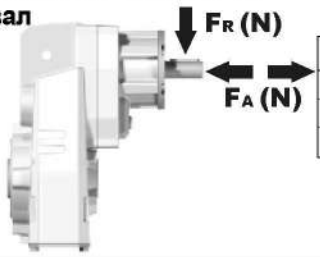

n_1	FA	FR
1400	400	2000
900	440	2200
500	440	2200

табл. 2

PFA52C... Базовое исполнение

Вес редуктора	15,5 кг

М.фланцы	Артикул	øF	A
71B5	KC023.4.041	160	227
80/90B5	KC023.4.042	200	229
100/112B5	KC023.4.043	250	235
132B5	KC50.4.043	300	256.5
80B14	KC085.4.046	120	227
90B14	KC085.4.045	140	227
100/112B14	KC085.4.047	160	238
132B14	KC50.4.041	200	256.5

● **На заказ** доступны реактивные штанги других размеров.

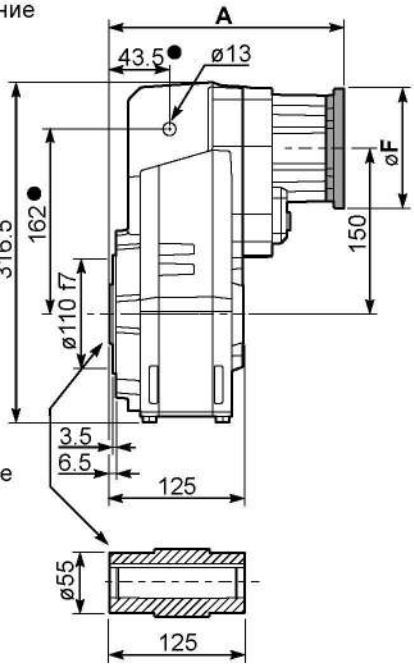

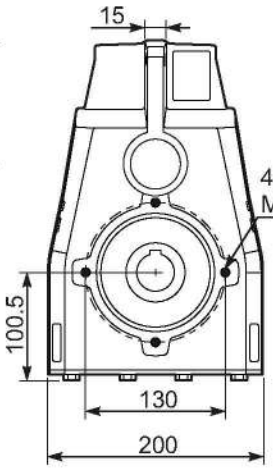

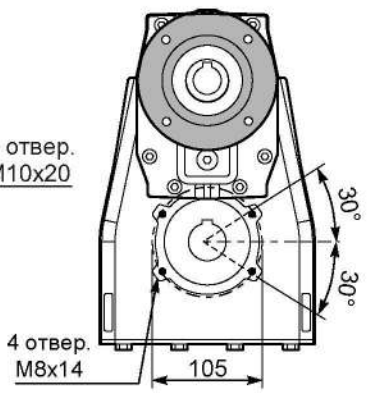

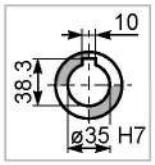

Стандартный
Полый вал

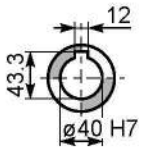

На заказ

PFA52...**-F**... Выходной фланец

М.фланцы	k1
71B5	260
80/90B5	262
100/112B5	268
132B5	289.5
80B14	260
90B14	260
100/112B14	271
132B14	289.5

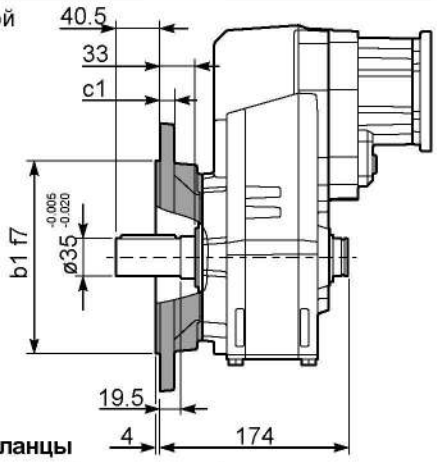

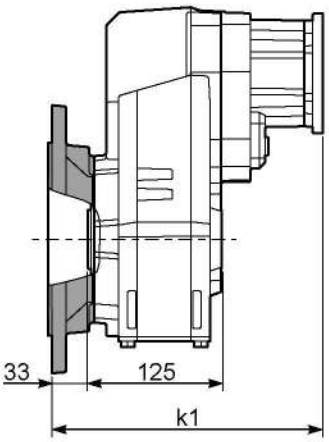

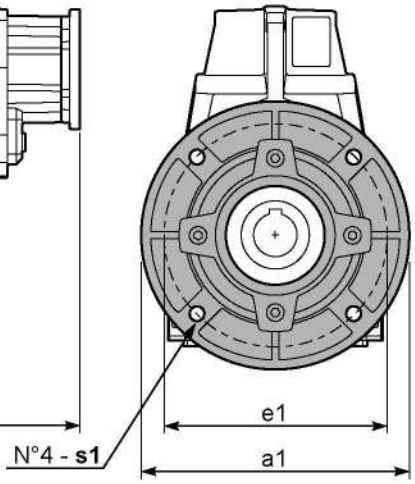

Возможные выходные фланцы

a1 ø	b1	c1	e1	s1	Артикул
250	180	13	215	14	KF60.9.011
300	230	16	265	14	KF60.9.012

RFA52C... Входной вал

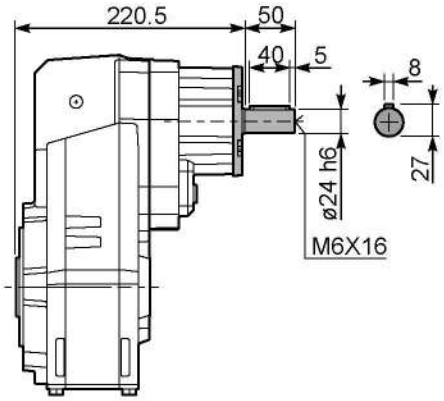

PFA52 **A**... Односторонний выходной вал

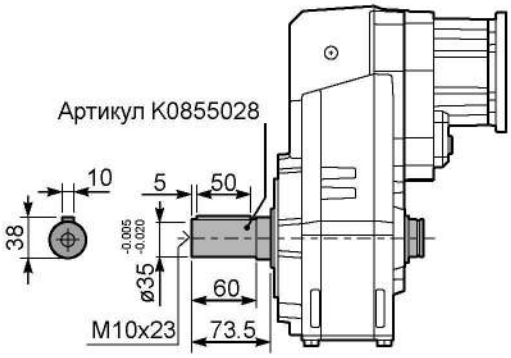

PFA52**D**... Ограничитель крутящего момента

Артикул KF600210LM

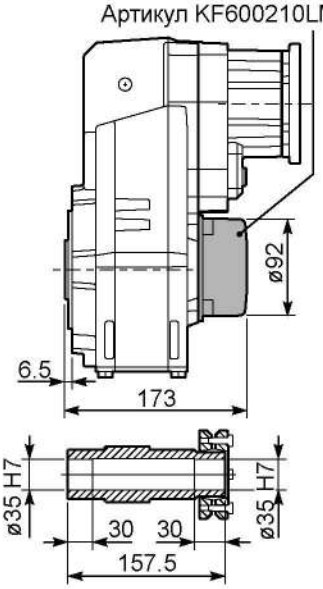

▪ БЫСТРЫЙ ВЫБОР

Входная скорость (n_1) = 1400 мин$^{-1}$

Скорость на выходном валу n_2 [мин$^{-1}$]	Передаточное число i	Мощность двигателя P_{1M} [кВт]	Крутящий момент на выходе M_{2M} [Нм]	Сервис-фактор f.s.	Номинал. мощность P_{1R} [кВт]	Номинал. крутящий момент M_{2R} [Нм]	Возможные моторные фланцы B5: B (63)	C (71)	D (80)	E (90)	Возможные моторные фланцы B14: Q (71)	R (80)	T (90)		Выходной вал ø	Код передаточного числа
22.6	**61.89**	1.1	434	1.2	1.3	510	B				C	C		191318	стандартный ø35	01
19.7	**71.16**	1.1	499	1.0	1.1	510	B				C	C		191316		02
17.0	**82.48**	1.1	578	0.9	0.96	510	B				C	C		171316		03
14.5	**96.29**	0.75	463	1.1	0.83	510	B				C	C		171314		04
13.9	**100.51**	0.75	483	1.1	0.79	510	B				C	C		131318		05
12.1	**115.56**	0.55	410	1.2	0.69	510	B				C	C		131316		06
11.1	**125.96**	0.55	447	1.1	0.63	510	B				C	C		190816		07
10.4	**134.91**	0.55	479	1.1	0.59	510	B				C	C		131314		08
9.5	**147.05**	0.55	522	1.0	0.54	510	B				C	C		190814		09
8.2	**170.44**	0.37	404	1.3	0.47	510	B				C	C		170814		10
7.6	**184.15**	0.37	437	1.2	0.43	510	B				C	C		101314	ø40 На заказ	11
6.8	**205.87**	0.37	488	1.0	0.39	510	B				C	C		91316		12
5.8	**240.34**	0.37	570	0.9	0.33	510	B				C	C		91314		13
5.0	**279.22**	0.25	447	1.1	0.28	510	B				C	C		100816		14
4.3	**325.97**	0.25	522	1.0	0.24	510	B				C	C		100814		15
3.8	**364.41**	0.18	446	1.1	0.22	510	B				C	C		90816		16
3.3	**425.43**	0.18	521	1.0	0.19	510	B				C	C		90814		17
2.9	**481.19**	0.18	589	0.9	0.17	510	B				C	C		70816		18
2.5	**561.76**	0.12	444	1.1	0.14	510	B				C	C		70814		19

Для всех передаточных чисел динамический КПД равен **0,94**

Возможные моторные фланцы — B) В комплект поставки входит проставка — B) По заказу возможен комплект без проставки — C) Положение отверстий моторного фланца

Редукторы **FA53** поставляются с синтетическим маслом, обеспечивающим смазку на весь период эксплуатации редуктора, техническое обслуживание не обязательно.

Тип синтетического масла и рекомендованное количество приведены в таблице 1.

Возможные радиальные и осевые нагрузки редуктора приведены в таблице 2.

Стандартная комплектация	Данные положения монтажа необходимо указывать в заказе или добавлять масло				
H1	H4	H3	H2	H5	H6
2,15 Л	1,25 Л	1,25 Л	1,45 Л	2,35 Л	1,45 Л
AGIP Telium VSF 320			**SHELL** Omala S4 WE 320		

табл. 1

РАДИАЛЬНЫЕ И ОСЕВЫЕ НАГРУЗКИ

Выходной вал

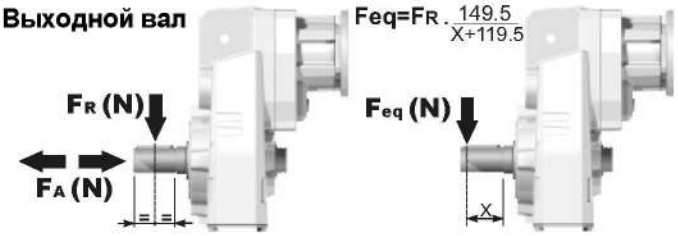

n_2	FA	FR	n_2	FA	FR	n_2	FA	FR
300	400	2000	**140**	460	2300	**70**	580	2900
250	420	2100	**120**	500	2500	**40**	780	3900
200	440	2200	**85**	550	2750	**15**	1140	5700

По запросу для увеличения допустимых нагрузок доступны усиленные подшипники

Входной вал

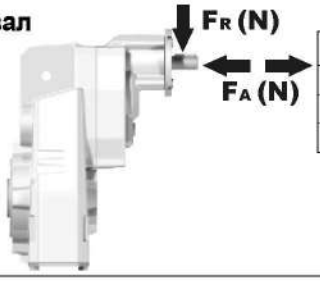

n_1	FA	FR
1400	240	1200
900	280	1400
500	340	1700

табл. 2

PFA53C... Базовое исполнение

Вес редуктора	15,5 кг

М. фланцы	Артикул	øF	A
63B5	K063.4.041	140	239
71B5	K063.4.042	160	237
80/90B5	K063.4.043	200	239
71B14	K063.4.047	105	237
80B14	K063.4.046	120	238
90B14	K063.4.041	140	239

● **На заказ** доступны реактивные штанги других размеров.

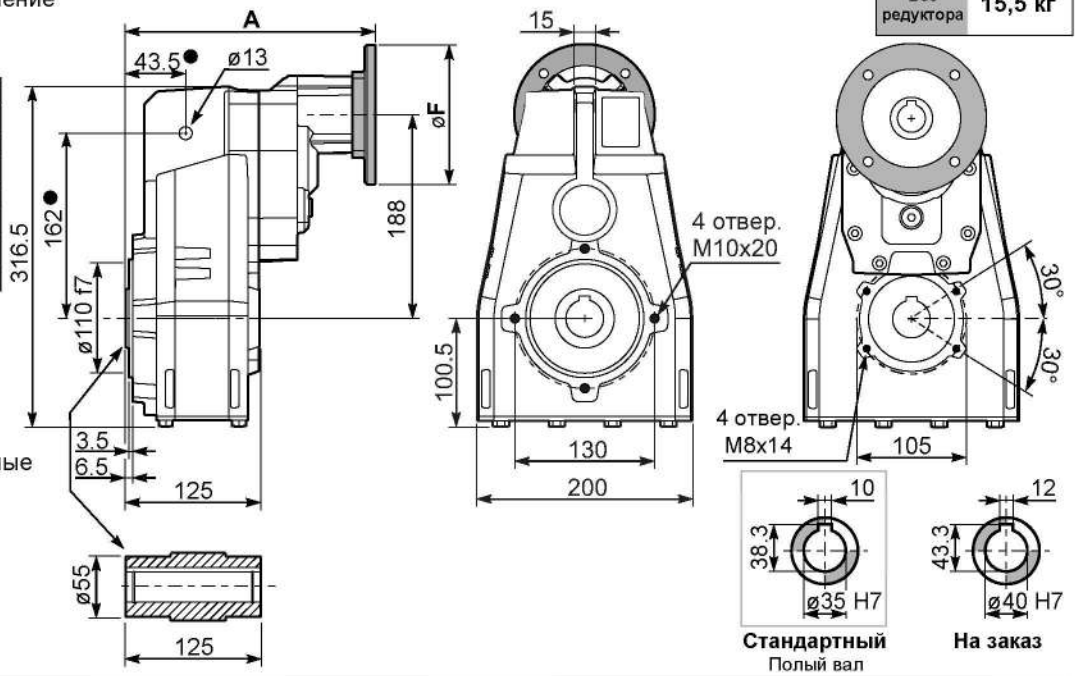

PFA53...**-F**... Выходной фланец

М.фланцы	k1
63B5	272
71B5	270
80/90B5	272
71B14	270
80B14	271
90B14	272

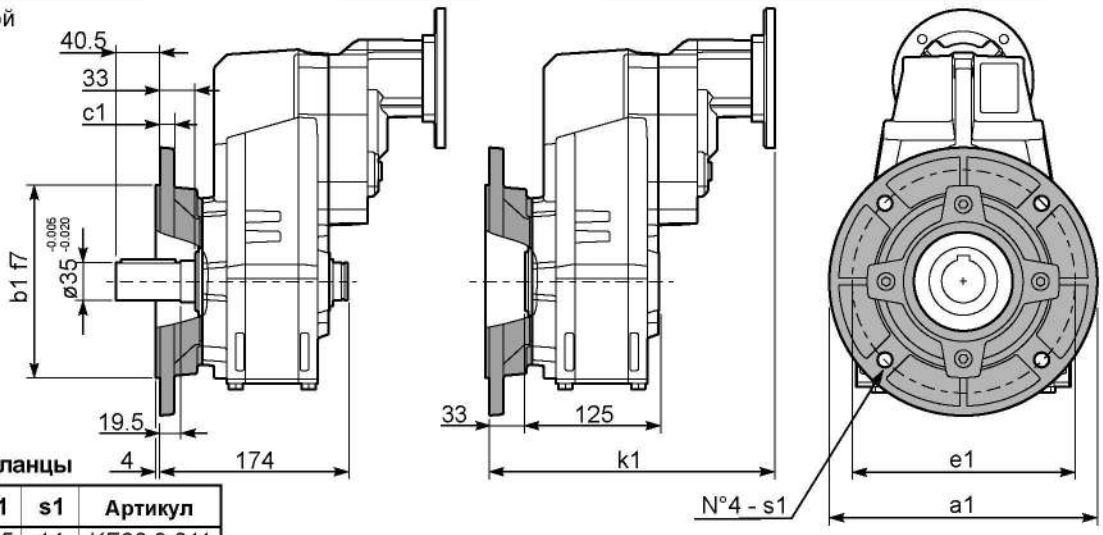

Возможные выходные фланцы

a1 ø	b1	c1	e1	s1	Артикул
250	180	13	215	14	KF60.9.011
300	230	16	265	14	KF60.9.012

RFA53C... Входной вал

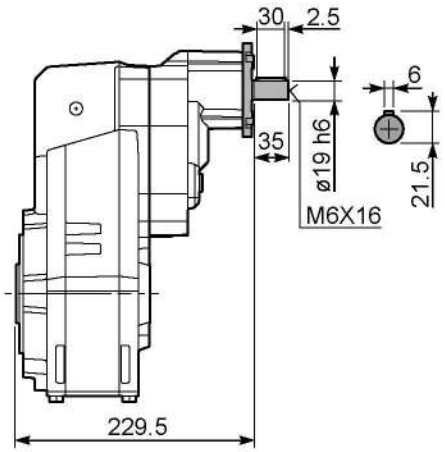

PFA53 **A**... Односторонний выходной вал

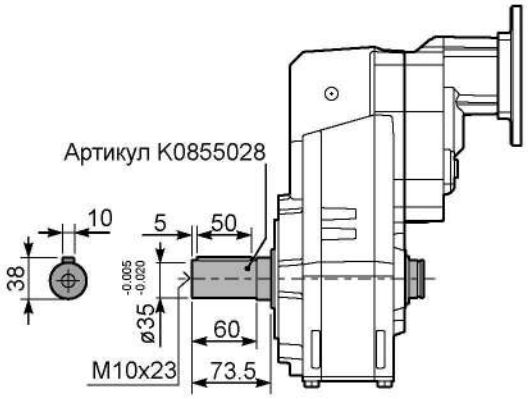

PFA53**D**... Ограничитель крутящего момента

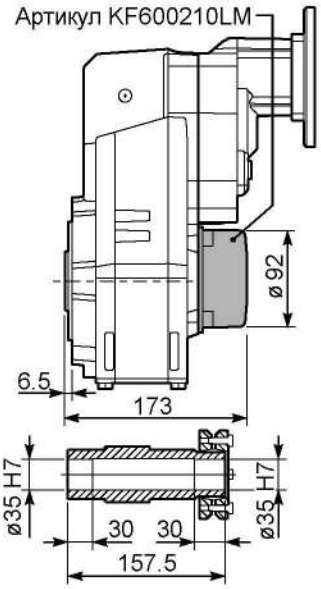

▪ БЫСТРЫЙ ВЫБОР

Входная скорость (n_1) = 1400 мин$^{-1}$

Скорость на выходном валу n_2 [мин$^{-1}$]	Передаточное число i	Мощность двигателя P_{1M} [кВт]	Крутящий момент на выходе M_{2M} [Нм]	Сервис-фактор f.s.	Номинал. мощность P_{1R} [кВт]	Номинал. крутящий момент M_{2R} [Нм]	Возможные моторные фланцы B5: G	Возможные моторные фланцы B5: 132	Возможные моторные фланцы B14: - - - -	Возможные моторные фланцы B14: - - - -		Выходной вал	Код передаточного числа
507	**2.76**	9	166	1.6	14.4	265			не доступны		2980	стандартный ø35	01
395	**3.54**	9	213	1.3	11.6	275					2485		02
277	**5.06**	9	304	1.0	8.6	290					1891		03
241	**5.81**	7.5	281	1.2	8.5	330					1693	ø40	04
206	**6.79**	7.5	329	1.2	8.4	380					1495	На заказ	05

Для всех передаточных чисел динамический КПД равен **0,98**

Возможные моторные фланцы B) **В комплект поставки входит проставка** B) **По заказу возможен комплект без проставки** C) **Положение отверстий моторного фланца**

Редукторы **FC61** поставляются с синтетическим маслом, обеспечивающим смазку на весь период эксплуатации редуктора, техническое обслуживание не обязательно.

Тип синтетического масла и рекомендованное количество приведены в таблице 1.

Возможные радиальные и осевые нагрузки редуктора приведены в таблице 2.

Стандартная комплектация	Данные положения монтажа необходимо указывать в заказе или добавлять масло				
H1	H4	H3	H2	H5	H6
1,85 Л	1,15 Л	1,15 Л	1,30 Л	1,95 Л	1,30 Л
AGIP Telium VSF 320			**SHELL** Omala S4 WE 320		

табл. 1

РАДИАЛЬНЫЕ И ОСЕВЫЕ НАГРУЗКИ

Выходной вал

$F_{eq} = F_R \cdot \frac{149.5}{X+119.5}$

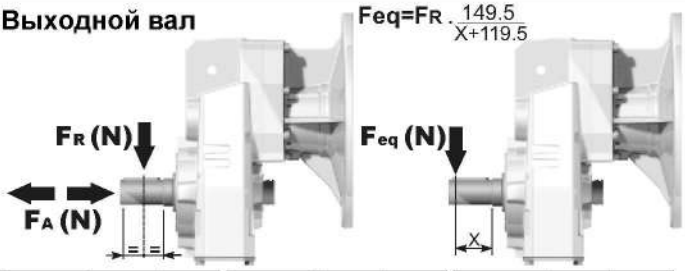

n_2	FA	FR	n_2	FA	FR	n_2	FA	FR
300	600	3000	**140**	720	3600	**70**	940	4700
250	640	3200	**120**	740	3700	**40**	1220	6100
200	690	3460	**85**	860	4300	**15**	1300	6500

По запросу для увеличения допустимых нагрузок доступны усиленные подшипники

табл. 2

PFA51C... Базовое исполнение

Вес редуктора	24,5 кг

● **На заказ** доступны реактивные штанги других размеров.

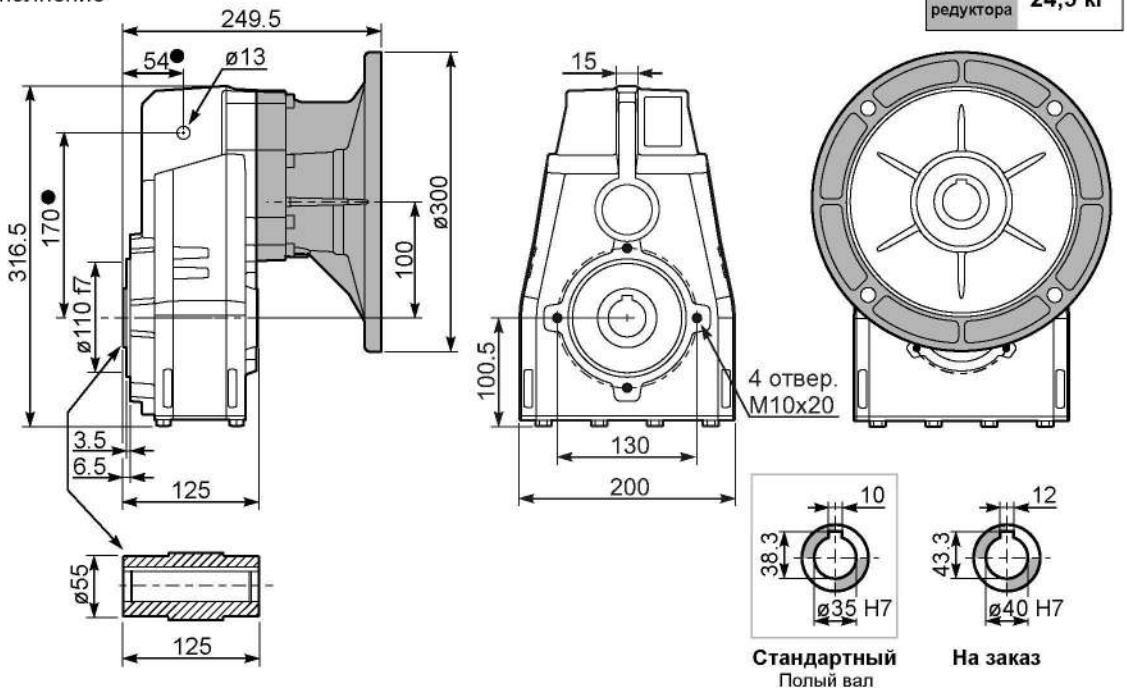

PFA51...**-F**... Выходной фланец

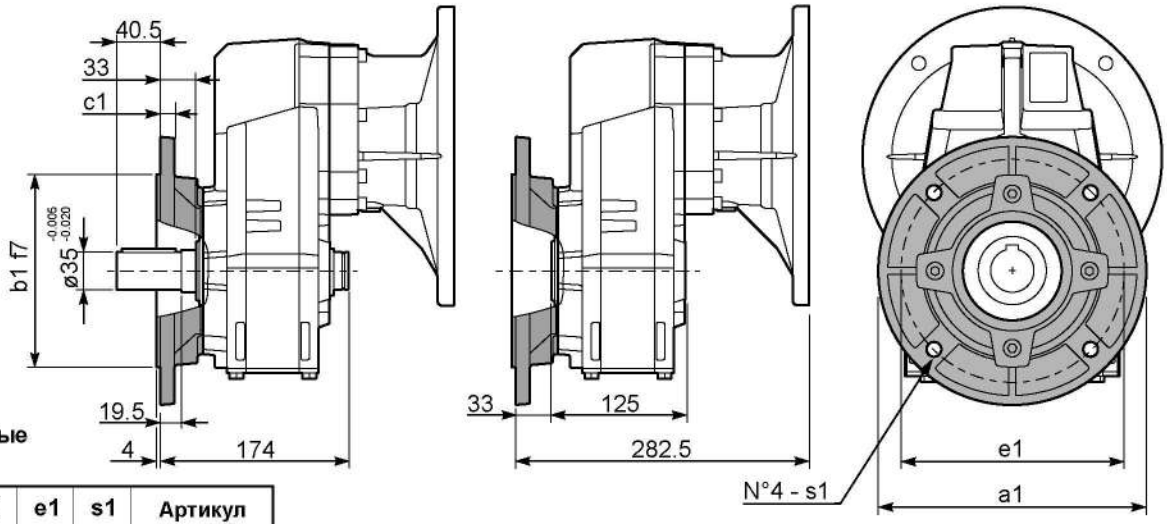

Возможные выходные фланцы

a1 ø	b1	c1	e1	s1	Артикул
250	180	13	215	14	KF60.9.011
300	230	16	265	14	KF60.9.012

PFA51 **A**... Односторонний выходной вал

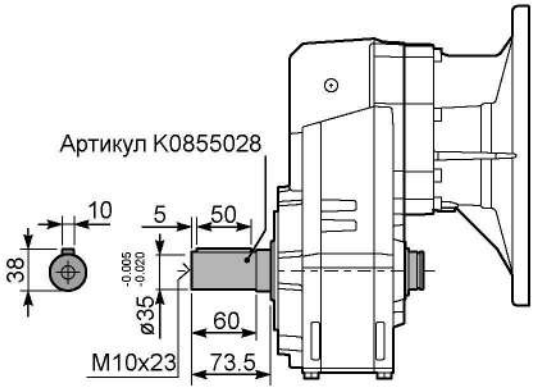

FC62 675Нм

▪ БЫСТРЫЙ ВЫБОР

Входная скорость (n_1) = 1400 мин$^{-1}$

Скорость на выходном валу n_2 [мин$^{-1}$]	Передаточное число i	Мощность двигателя P_{1M} [кВт]	Крутящий момент на выходе M_{2M} [Нм]	Сервис-фактор f.s.	Номинал. мощность P_{1R} [кВт]	Номинал. крутящий момент M_{2R} [Нм]	Возможные моторные фланцы B5 C 71	D 80	E 90	F 100 112	G 132	Возможные моторные фланцы B14 R 80	T 90	U 100 112	V 132		Выходной вал ø	Код передаточного числа
213	**6.57**	7.5	312	1.2	8.8	380	B									3018	стандартный ø35	01
185	**7.56**	7.5	358	1.1	7.9	390	B									3016		02
159	**8.82**	7.5	419	1.0	7.1	410	B									3014		03
113	**12.39**	7.5	588	1.0	7.2	580	B									2018		04
98	**14.24**	5.5	499	1.2	6.4	600	B									2016		05
84	**16.75**	5.5	587	1.1	6.1	665	B									1618		06
73	**19.25**	5.5	675	1.0	5.4	675	B									1616		07
64	**21.78**	4	558	1.2	4.7	675	B									1318		08
56	**25.04**	4	642	1.1	4.1	675	B									1316	ø40	09
47.9	**29.23**	4	750	0.9	3.5	675	B									1314		10
45.7	**30.65**	3	592	1.1	3.4	675	B									1116		11
39.1	**35.78**	3	691	1.0	2.9	675	B									1114		12
36.3	**38.55**	2.2	548	1.1	2.3	580	B									818		13
31.6	**44.32**	2.2	630	1.1	2.3	665	B									816		14
27.1	**51.74**	2.2	735	0.9	2.0	675	B									814		15
22.9	**61.03**	1.1	437	1.1	1.2	480	B									616		16
19.6	**71.25**	1.1	510	1.1	1.2	560	B									614		17

Для всех передаточных чисел динамический КПД равен **0,96**

Возможные моторные фланцы B) **В комплект поставки входит проставка** **B**) **По заказу возможен комплект без проставки** C) **Положение отверстий моторного фланца**

Редукторы **FC62** поставляются с синтетическим маслом, обеспечивающим смазку на весь период эксплуатации редуктора, техническое обслуживание не обязательно.

Тип синтетического масла и рекомендованное количество приведены в таблице 1.

Возможные радиальные и осевые нагрузки редуктора приведены в таблице 2.

Стандартная комплектация	Данные положения монтажа необходимо указывать в заказе или добавлять масло				
H1	H4	H3	H2	H5	H6
1,85 Л	1,15 Л	1,15 Л	1,30 Л	2,10 Л	1,30 Л
AGIP Telium VSF 320			**SHELL** Omala S4 WE 320		

табл. 1

РАДИАЛЬНЫЕ И ОСЕВЫЕ НАГРУЗКИ

Выходной вал

n_2	FA	FR	n_2	FA	FR	n_2	FA	FR
300	600	3000	**140**	720	3600	**70**	940	4700
250	640	3200	**120**	740	3700	**40**	1220	6100
200	690	3460	**85**	860	4300	**15**	1300	6500

По запросу для увеличения допустимых нагрузок доступны усиленные подшипники

Входной вал

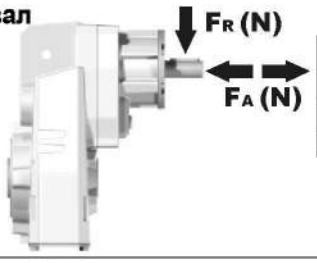

n_1	FA	FR
1400	400	2000
900	440	2200
500	440	2200

табл. 2

675Нм FC62

Вес редуктора	15,5 кг

PFA62C... Базовое исполнение

М.фланцы	Артикул	øF	A
71B5	KC023.4.041	160	227
80/90B5	KC023.4.042	200	229
100/112B5	KC023.4.043	250	235
132B5	KC50.4.043	300	256.5
80B14	KC085.4.046	120	227
90B14	KC085.4.045	140	227
100/112B14	KC085.4.047	160	238
132B14	KC50.4.041	200	256.5

● **На заказ** доступны реактивные штанги других размеров.

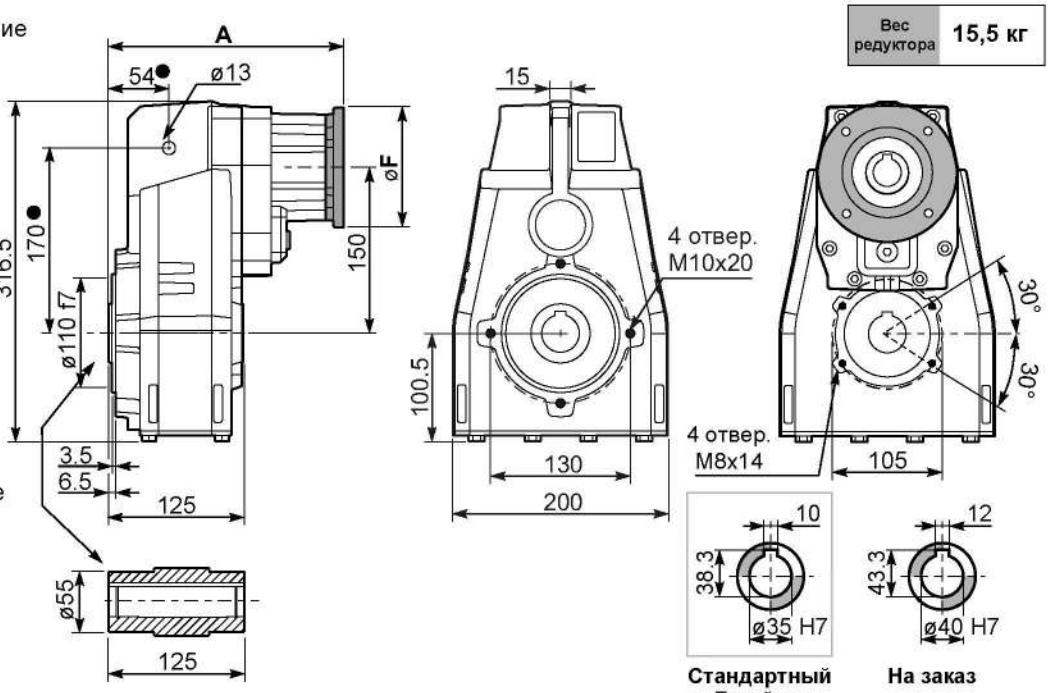

Стандартный Полый вал

На заказ

PFA62...-F... Выходной фланец

М.фланцы	k1
71B5	260
80/90B5	262
100/112B5	268
132B5	289.5
80B14	260
90B14	260
100/112B14	271
132B14	289.5

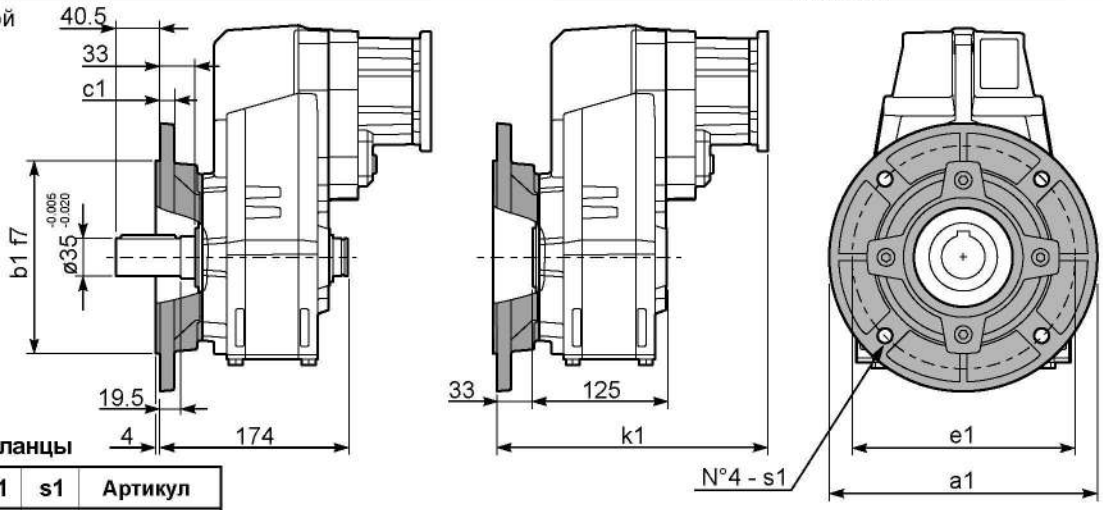

Возможные выходные фланцы

a1 ø	b1	c1	e1	s1	Артикул
250	180	13	215	14	KF60.9.011
300	230	16	265	14	KF60.9.012

RFA62C... Входной вал

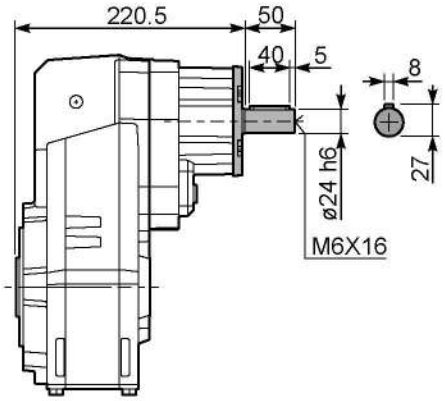

PFA62 A... Односторонний выходной вал

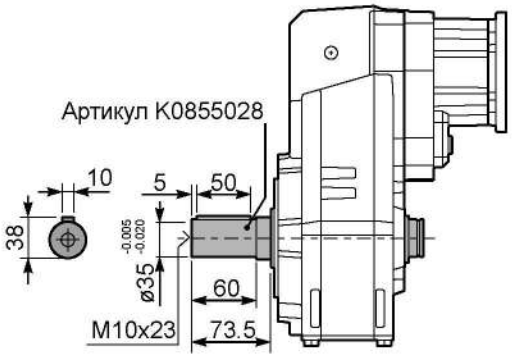

PFA62D... Ограничитель крутящего момента

Артикул KF600210LM

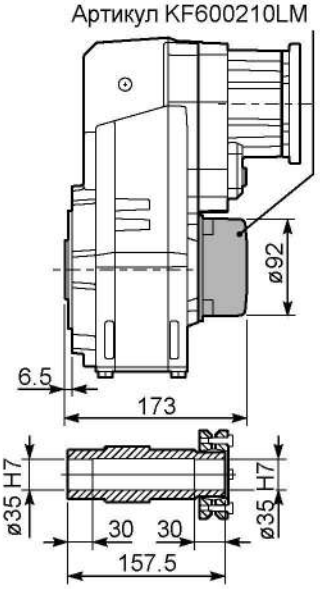

FC63 675Нм

▪ БЫСТРЫЙ ВЫБОР

Входная скорость (n_1) = 1400 мин$^{-1}$

Скорость на выходном валу n_2 [мин$^{-1}$]	Передаточное число i	Мощность двигателя P_{1M} [кВт]	Крутящий момент на выходе M_{2M} [Нм]	Сервис-фактор f.s.	Номинал. мощность P_{1R} [кВт]	Номинал. крутящий момент M_{2R} [Нм]	Возможные моторные фланцы B5				Возможные моторные фланцы B14				Выходной вал	Код передаточного числа
							B	C	D	E	Q	R	T			
							63	71	80	90	71	80	90			
22.6	**61.89**	1.5	594	1.1	1.7	675	B				C	C		191318	стандартный ø35	01
19.7	**71.16**	1.5	683	1.0	1.5	675	B				C	C		191316		02
17.0	**82.48**	1.5	792	0.9	1.3	675	B				C	C		171316		03
14.5	**96.29**	1.1	675	1.0	1.1	675	B				C	C		171314		04
13.9	**100.51**	1.1	705	1.0	1.0	675	B				C	C		131318		05
12.1	**115.56**	0.75	556	1.2	0.91	675	B				C	C		131316		06
11.1	**125.96**	0.75	606	1.1	0.82	665	B				C	C		190816		07
10.4	**134.91**	0.75	649	1.0	0.78	675	B				C	C		131314		08
9.5	**147.05**	0.75	707	1.0	0.72	675	B				C	C		190814		09
8.2	**170.44**	0.55	605	1.1	0.62	675	B				C	C		170814	ø40 На заказ	10
7.6	**184.15**	0.55	653	1.0	0.57	675	B				C	C		101314		11
6.8	**205.87**	0.55	730	0.9	0.51	675	B				C	C		91316		12
5.8	**240.34**	0.37	570	1.2	0.44	675	B				C	C		91314		13
5.0	**279.22**	0.37	662	1.0	0.37	665	B				C	C		100816		14
4.3	**325.97**	0.37	773	0.9	0.32	675	B				C	C		100814		15
3.8	**364.41**	0.25	583	1.1	0.28	665	B				C	C		90816		16
3.3	**425.43**	0.25	681	1.0	0.25	675	B				C	C		90814		17
2.9	**481.19**	0.18	589	1.1	0.22	665	B				C	C		70816		18
2.5	**561.76**	0.18	687	1.0	0.19	675	B				C	C		70814		19

Для всех передаточных чисел динамический КПД равен **0,94**

Возможные моторные фланцы — B) В комплект поставки входит проставка — **B**) По заказу возможен комплект без проставки — C) Положение отверстий моторного фланца

Редукторы **FC63** поставляются с синтетическим маслом, обеспечивающим смазку на весь период эксплуатации редуктора, техническое обслуживание не обязательно.

Тип синтетического масла и рекомендованное количество приведены в таблице 1.

Возможные радиальные и осевые нагрузки редуктора приведены в таблице 2.

Стандартная комплектация	Данные положения монтажа необходимо указывать в заказе или добавлять масло				
H1	H4	H3	H2	H5	H6
2,15 Л	1,25 Л	1,25 Л	1,45 Л	2,35 Л	1,45 Л
AGIP Telium VSF 320			**SHELL** Omala S4 WE 320		

табл. 1

РАДИАЛЬНЫЕ И ОСЕВЫЕ НАГРУЗКИ

Выходной вал

$$F_{eq} = F_R \cdot \frac{149.5}{X+119.5}$$

n_2	FA	FR	n_2	FA	FR	n_2	FA	FR
300	600	3000	**140**	720	3600	**70**	940	4700
250	640	3200	**120**	740	3700	**40**	1220	6100
200	690	3460	**85**	860	4300	**15**	1300	6500

По запросу для увеличения допустимых нагрузок доступны усиленные подшипники

Входной вал

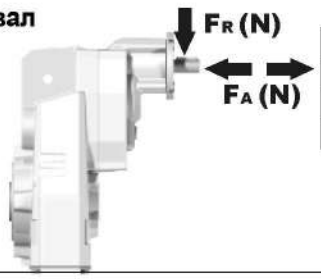

n_1	FA	FR
1400	240	1200
900	280	1400
500	340	1700

табл. 2

PFA63C... Базовое исполнение

Вес редуктора	15,5 кг

М. фланцы	Артикул	øF	A
63B5	K063.4.041	140	239
71B5	K063.4.042	160	237
80/90B5	K063.4.043	200	239
71B14	K063.4.047	105	237
80B14	K063.4.046	120	238
90B14	K063.4.041	140	239

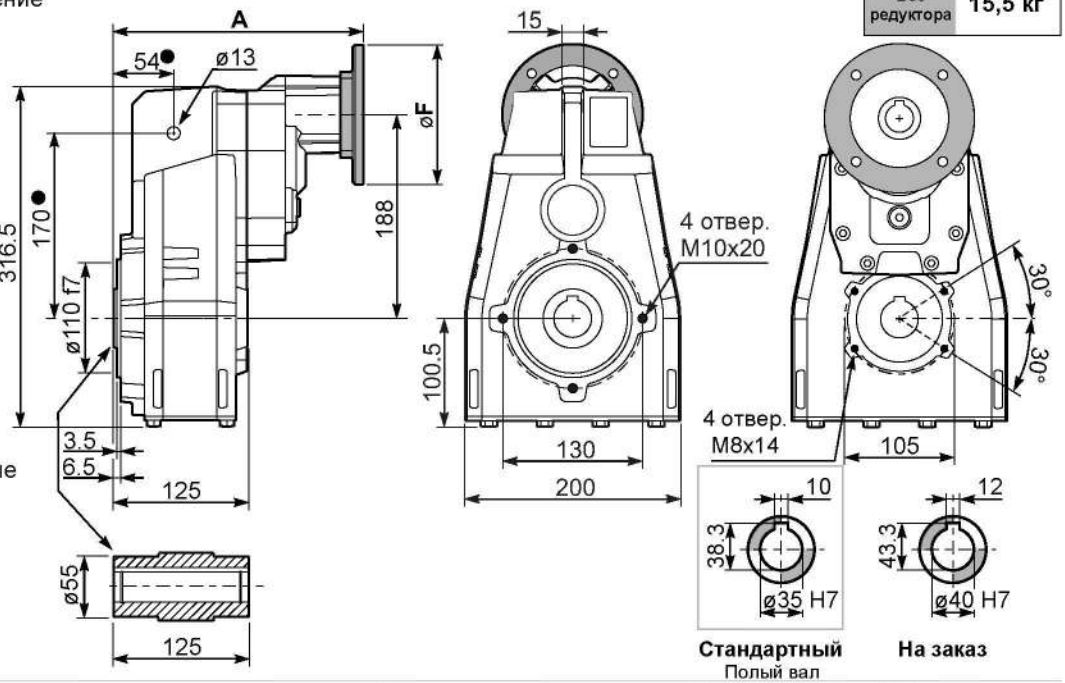

● На заказ доступны реактивные штанги других размеров.

PFA63...**-F**... Выходной фланец

М. фланцы	k1
63B5	272
71B5	270
80/90B5	272
71B14	270
80B14	271
90B14	272

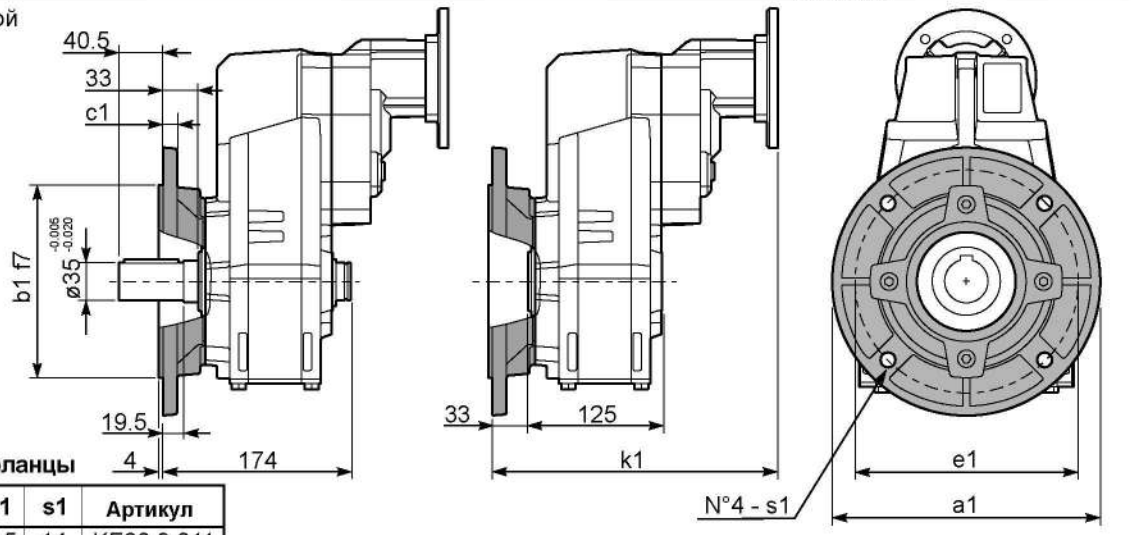

Возможные выходные фланцы

a1 ø	b1	c1	e1	s1	Артикул
250	180	13	215	14	KF60.9.011
300	230	16	265	14	KF60.9.012

RFA63C... Входной вал

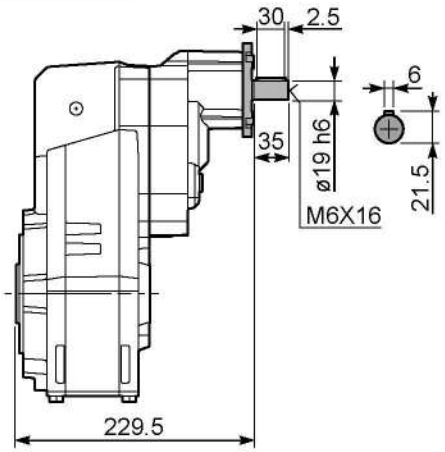

PFA63 **A**... Односторонний выходной вал

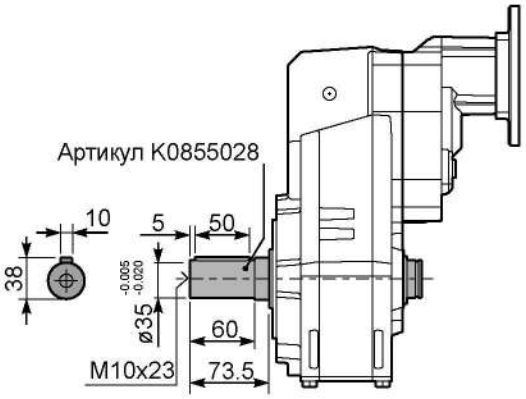

PFA63**D**... Ограничитель крутящего момента

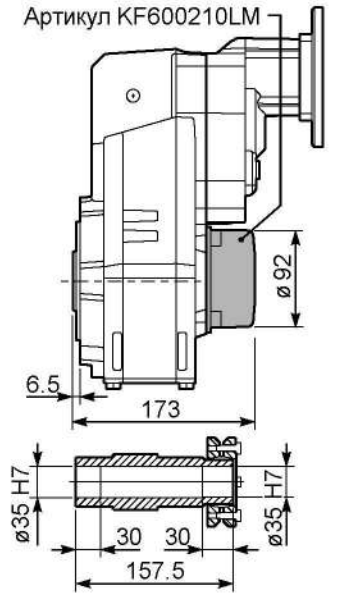

FC72 900Нм

▪ БЫСТРЫЙ ВЫБОР

Входная скорость (n_1) = 1400 мин$^{-1}$

Скорость на выходном валу n_2 [мин$^{-1}$]	Передаточное число i	Мощность двигателя P_{1M} [кВт]	Крутящий момент на выходе M_{2M} [Нм]	Сервис-фактор f.s.	Номинал. мощность P_{1R} [кВт]	Номинал. крутящий момент M_{2R} [Нм]	Возможные моторные фланцы B5 C 71	D 80	E 90	F 100 112	G 132	Возможные моторные фланцы B14 R 80	T 90	U 100 112	V 132		Выходной вал ø	Код передаточного числа
175	**8.02**	9	473	1.1	9.9	520	B									3018	стандартный ø40 ø45 На заказ	01
152	**9.18**	9	541	1.1	9.8	590	B									3016		02
131	**10.68**	9	630	1.1	9.7	680	B									3014		03
93	**15.11**	7.5	717	1.1	7.8	775	B									2018		04
81	**17.30**	7.5	821	1.1	7.8	885	B									2016		05
70	**20.13**	7.5	955	0.9	6.8	900	B									2014		06
60	**23.39**	5.5	820	1.1	5.9	900	B									1616		07
51	**27.21**	5.5	954	0.9	5.1	900	B									1614		08
46.0	**30.42**	4	780	1.2	4.5	900	B									1316		09
39.6	**35.38**	4	907	1.0	3.9	900	B									1314		10
37.6	**37.24**	3	719	1.2	3.7	895	B									1116		11
32.3	**43.31**	3	836	1.1	3.2	900	B									1114		12
29.8	**47.02**	2.2	668	1.1	2.3	705	B									818		13
26.0	**53.85**	2.2	765	1.1	2.3	810	B									816		14
22.4	**62.63**	2.2	890	1.0	2.2	900	B									814		15
18.9	**74.16**	1.1	531	1.1	1.2	585	B									616		16
16.2	**86.25**	1.1	617	1.1	1.2	680	B									614		17

Для всех передаточных чисел динамический КПД равен **0,96**

Возможные моторные фланцы — B) В комплект поставки входит проставка — B) По заказу возможен комплект без проставки — C) Положение отверстий моторного фланца

Редукторы **FC72** поставляются с синтетическим маслом, обеспечивающим смазку на весь период эксплуатации редуктора, техническое обслуживание не обязательно. Оснащены сапуном, спускными и контрольными пробками.

Тип синтетического масла и рекомендованное количество приведены в таблице 1.

Возможные радиальные и осевые нагрузки редуктора приведены в таблице 2.

H1	H4	H3	H2	H5	H6
3,50 Л	1,90 Л	1,90 Л	1,80 Л	3,60 Л	1,90 Л
AGIP Blasia 460					

табл. 1

РАДИАЛЬНЫЕ И ОСЕВЫЕ НАГРУЗКИ

Выходной вал

n_2	FA	FR	n_2	FA	FR	n_2	FA	FR
300	740	3700	**140**	860	4300	**70**	1020	5100
250	800	4000	**120**	900	4500	**40**	1300	6500
200	830	4150	**85**	970	4850	**15**	1700	8500

По запросу для увеличения допустимых нагрузок доступны усиленные подшипники

Входной вал

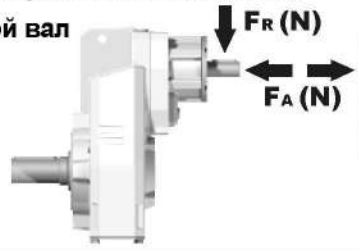

n_1	FA	FR
1400	450	2250
900	500	2500
500	600	3000

табл. 2

900Нм FC72

PFC72C... Базовое исполнение

Вес редуктора	30,5 кг

М.фланцы	Артикул	øF	A
71B5	KC023.4.041	160	238.5
80/90B5	KC023.4.042	200	240.5
100/112B5	KC023.4.043	250	246.5
132B5	KC50.4.043	300	268
80B14	KC085.4.046	120	238.5
90B14	KC085.4.045	140	238.5
100/112B14	KC085.4.047	160	249.5
132B14	KC50.4.041	200	268

● **На заказ** доступны реактивные штанги других размеров.

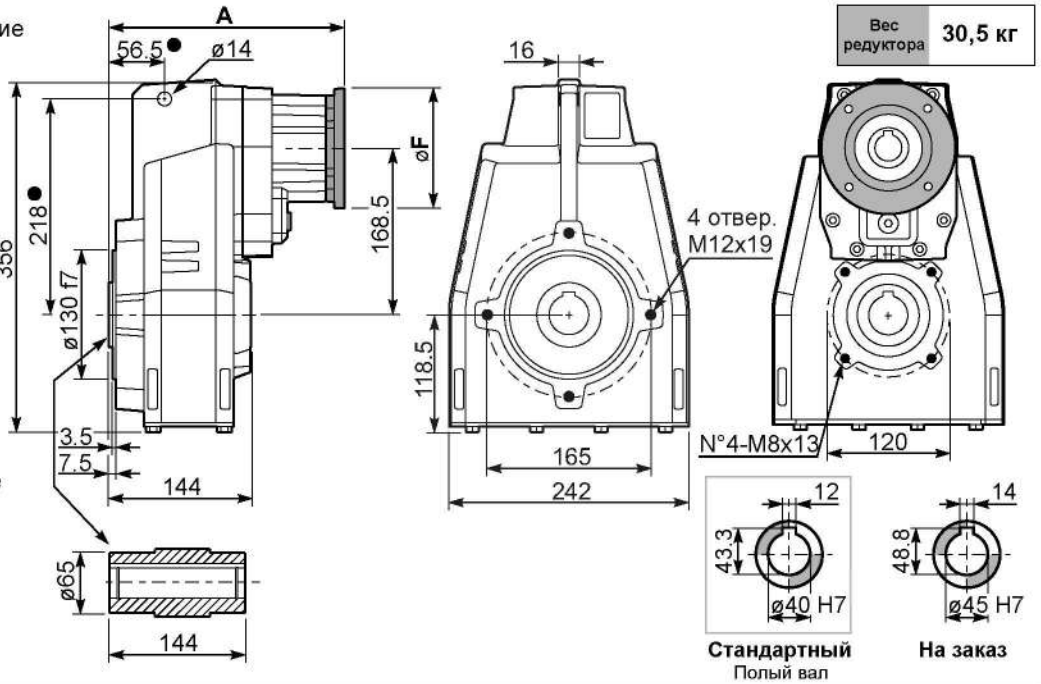

PFC72...**-F**... Выходной фланец

М.фланцы	k1
71B5	271
80/90B5	273
100/112B5	279
132B5	300.5
80B14	271
90B14	271
100/112B14	282
132B14	300.5

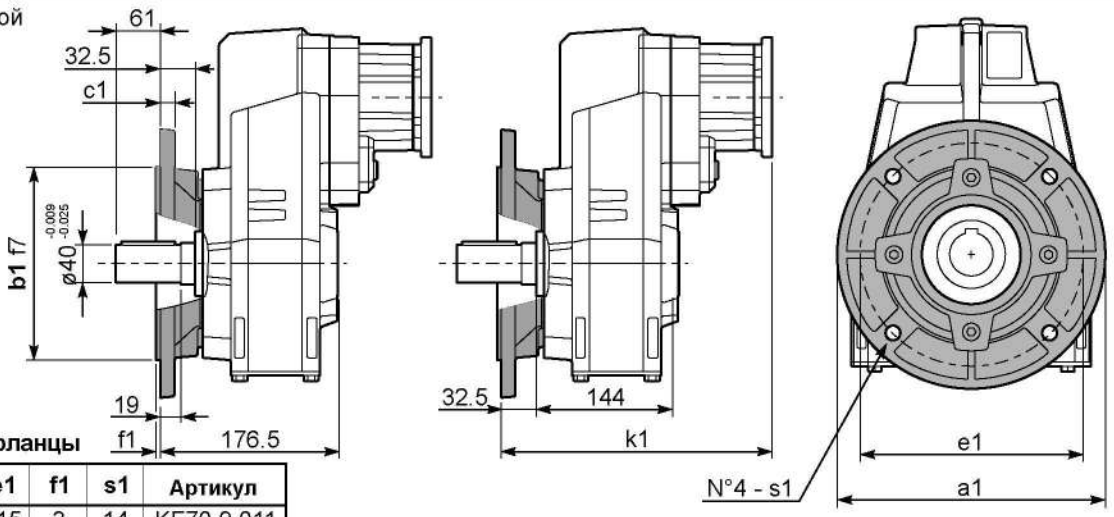

Возможные выходные фланцы

a1 ø	b1	c1	e1	f1	s1	Артикул
250	180	13	215	3	14	KF70.9.011
300	230	16	265	4	14	KF70.9.012
350	250	18	300	4	18	KF70.9.013

RFC72C... Входной вал

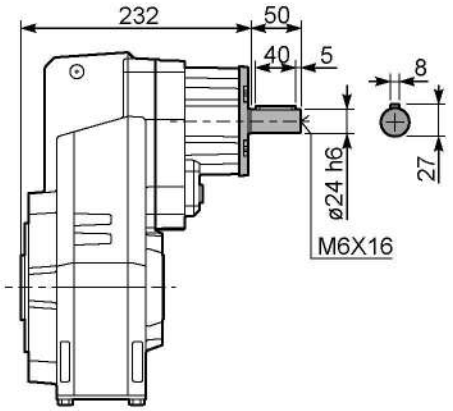

PFC72 **A**... Односторонний выходной вал

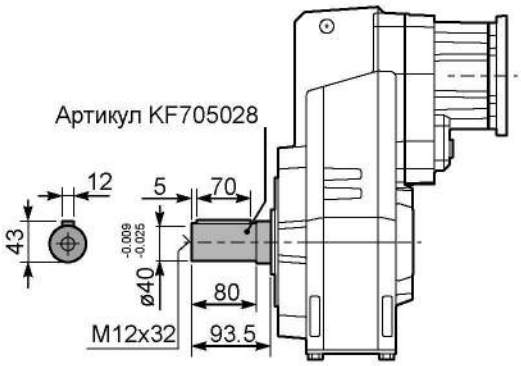

PFC72**D**... Ограничитель крутящего момента

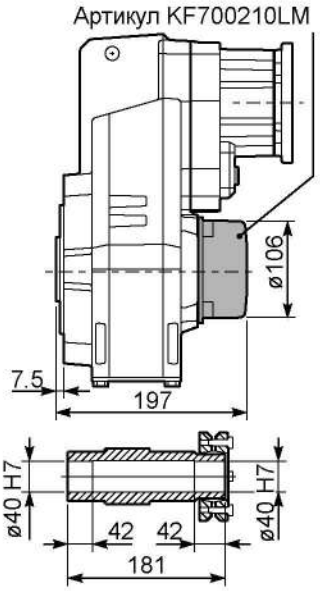

▪ БЫСТРЫЙ ВЫБОР

Входная скорость (n_1) = 1400 мин$^{-1}$

Скорость на выходном валу n_2 [мин$^{-1}$]	Передаточное число i	Мощность двигателя P_{1M} [кВт]	Крутящий момент на выходе M_{2M} [Нм]	Сервис-фактор f.s.	Номинал. мощность P_{1R} [кВт]	Номинал. крутящий момент M_{2R} [Нм]	Возможные моторные фланцы B5 B 63	C 71	D 80	E 90	Возможные моторные фланцы B14 Q 71	R 80	T 90		Выходной вал	Код передаточного числа
18,5	**75,50**	1,5	725	1,1	1,7	825	B				C	C		191318	стандартный ø40	01
16,2	**86,47**	1,5	830	1,1	1,6	900	B				C	C		191316		02
14,0	**100,22**	1,5	962	0,9	1,4	900	B				C	C		171316		03
12,0	**116,56**	1,1	817	1,1	1,2	900	B				C	C		171314		04
10,2	**136,82**	1,1	959	0,9	1,0	900	B				C	C		151314		05
9,1	**153,05**	0,75	736	1,1	0,83	810	B				C	C		190816		06
8,6	**163,31**	0,75	786	1,1	0,86	900	B				C	C		131314		07
7,9	**178,01**	0,75	856	1,1	0,79	900	B				C	C		190814		08
7,3	**191,67**	0,75	922	1,0	0,73	900	B				C	C		101316		09
6,8	**206,32**	0,75	992	0,9	0,68	900	B				C	C		170814	ø45 На заказ	10
6,3	**222,92**	0,55	791	1,1	0,63	900	B				C	C		101314		11
5,8	**242,18**	0,55	859	1,0	0,58	900	B				C	C		150814		12
5,6	**250,15**	0,55	888	1,0	0,56	900	B				C	C		91316		13
4,8	**289,08**	0,55	1026	0,9	0,49	900	B				C	C		130814		14
4,2	**330,31**	0,37	783	1,1	0,41	860	B				C	C		71316		15
3,5	**394,59**	0,37	936	1,0	0,36	900	B				C	C		100814		16
2,7	**514,99**	0,25	824	1,1	0,27	900	B				C	C		90814		17
2,1	**680,03**	0,18	832	1,1	0,21	900	B				C	C		70814		18

Для всех передаточных чисел динамический КПД равен **0,94**

Возможные моторные фланцы — B) В комплект поставки входит проставка — B) По заказу возможен комплект без проставки — C) Положение отверстий моторного фланца

Редукторы **FC73** поставляются с синтетическим маслом, обеспечивающим смазку на весь период эксплуатации редуктора, техническое обслуживание не обязательно. Оснащены сапуном, спускными и контрольными пробками.

Тип синтетического масла и рекомендованное количество приведены в таблице 1.

Возможные радиальные и осевые нагрузки редуктора приведены в таблице 2.

H1	H4	H3	H2	H5	H6
3,55 Л	1,95 Л	1,95 Л	1,95 Л	3,75 Л	2,00 Л
AGIP Blasia 460					

табл. 1

РАДИАЛЬНЫЕ И ОСЕВЫЕ НАГРУЗКИ

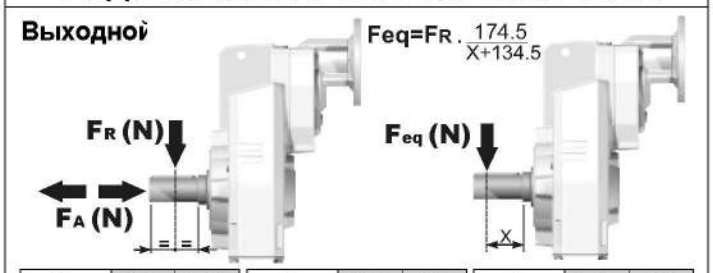

n_2	FA	FR	n_2	FA	FR	n_2	FA	FR
300	740	3700	**140**	860	4300	**70**	1020	5100
250	800	4000	**120**	900	4500	**40**	1300	6500
200	830	4150	**85**	970	4850	**15**	1700	8500

По запросу для увеличения допустимых нагрузок доступны усиленные подшипники

n_1	FA	FR
1400	400	2000
900	440	2200
500	440	2200

табл. 2

900Нм FC73

PFC73C... Базовое исполнение

Вес редуктора	30,5 кг

М. фланцы	Артикул	øF	A
63B5	K063.4.041	140	250,5
71B5	K063.4.042	160	248,5
80/90B5	K063.4.043	200	250,5
71B14	K063.4.047	105	248,5
80B14	K063.4.046	120	249,5
90B14	K063.4.041	140	250,5

● **На заказ** доступны реактивные штанги других размеров.

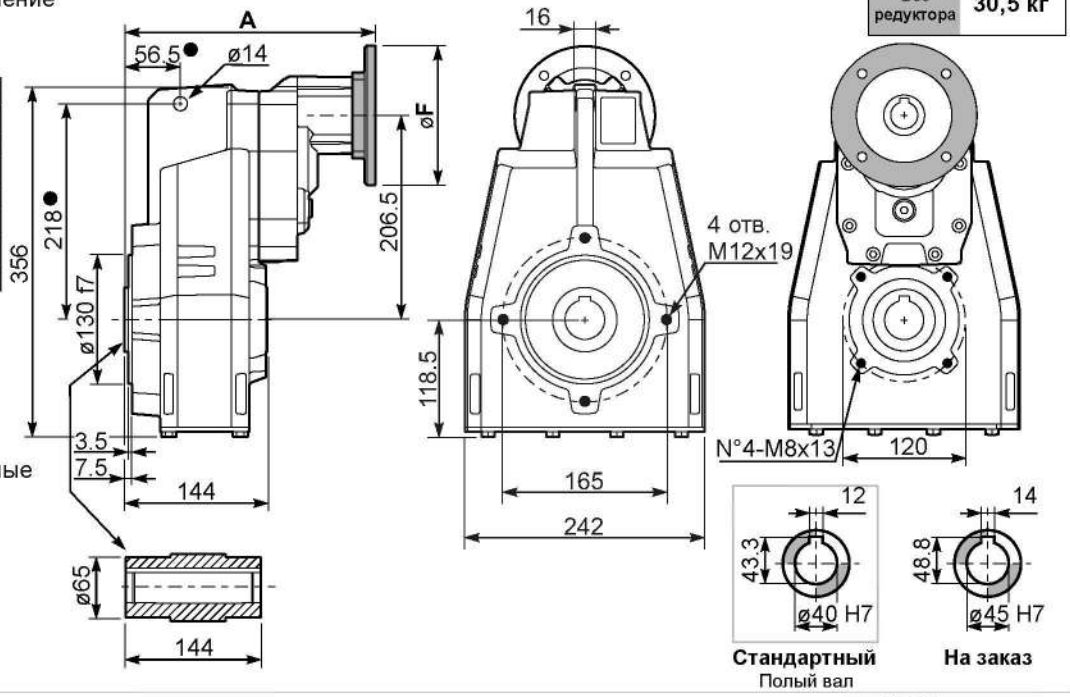

PFC73...**-F**... Выходной фланец

М. фланцы	k1
63B5	283
71B5	281
80/90B5	283
71B14	281
80B14	282
90B14	283

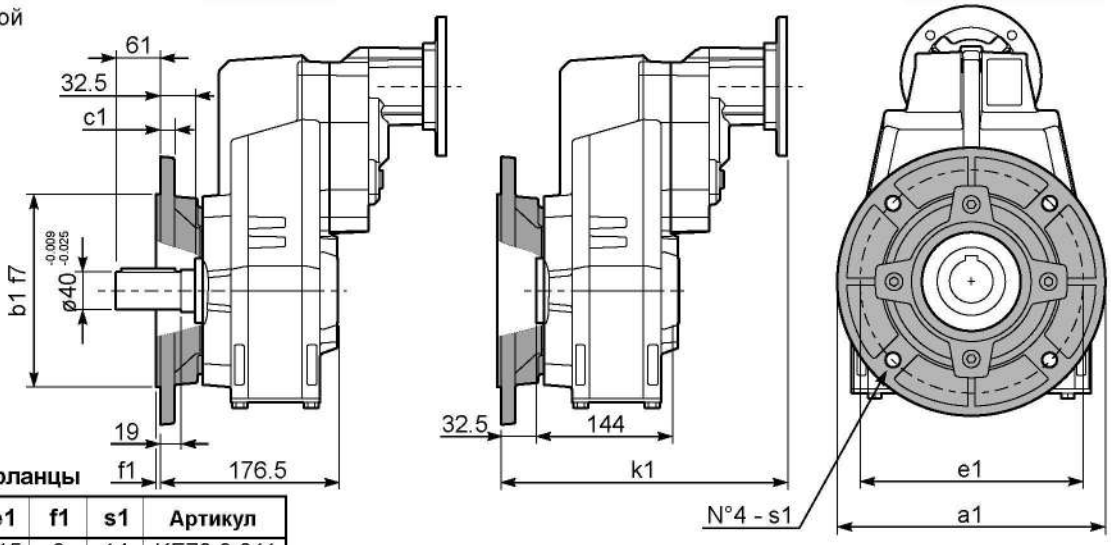

Возможные выходные фланцы

a1 ø	b1	c1	e1	f1	s1	Артикул
250	180	13	215	3	14	KF70.9.011
300	230	16	265	4	14	KF70.9.012
350	250	18	300	4	18	KF70.9.013

RFC73C... Входной вал

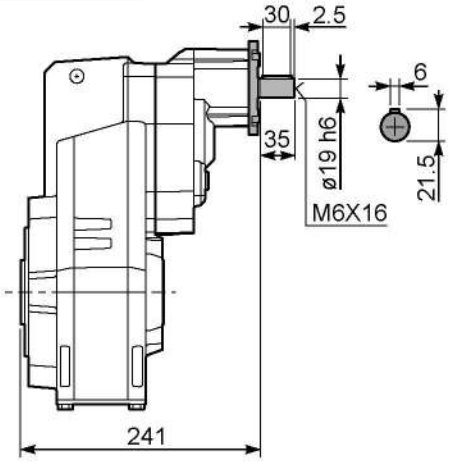

PFC73 **A**... Односторонний выходной вал

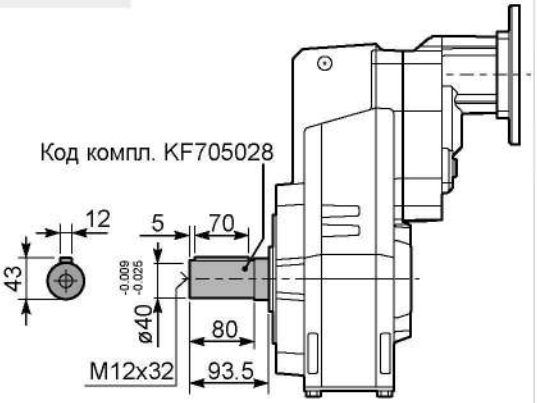

PFC73**D**... Ограничитель крут. момента

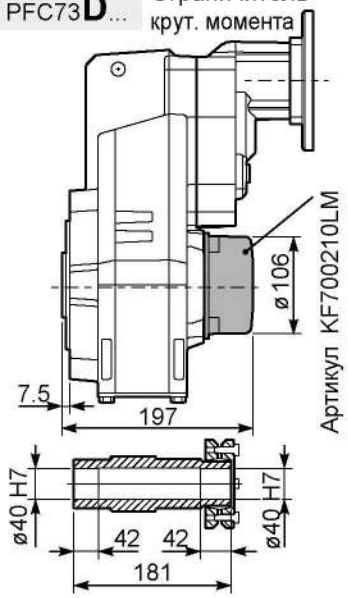

▪ БЫСТРЫЙ ВЫБОР

Входная скорость (n_1) = 1400 мин$^{-1}$

Скорость на выходном валу n_2 [мин$^{-1}$]	Передаточное число i	Мощность двигателя P_{1M} [кВт]	Крутящий момент на выходе M_{2M} [Нм]	Сервис-фактор f.s.	Номинал. мощность P_{1R} [кВт]	Номинал. крутящий момент M_{2R} [Нм]	Возможные моторные фланцы B5 H 160	Возможные моторные фланцы B5 I 180	Возможные моторные фланцы B14 - - - - - - - -		Выходной вал ø	Код передаточного числа
528	**2.65**	22	374	1.7	36.7	650			не доступны	2361	стандартный ø50	01
409	**3.42**	22	483	1.6	32.8	750				1965		02
304	**4.60**	22	649	1.5	30.9	950				1569		03
256	**5.46**	22	771	1.3	27.4	1000				1371	ø55	04
211	**6.64**	22	937	1.3	26.5	1175				1173	На заказ	05

Для всех передаточных чисел динамический КПД равен **0,98**

Возможные моторные фланцы — B) В комплект поставки входит проставка — B) По заказу возможен комплект без проставки — C) Положение отверстий моторного фланца

Редукторы **FC81** поставляются с синтетическим маслом, обеспечивающим смазку на весь период эксплуатации редуктора, техническое обслуживание не обязательно. Оснащены сапуном, спускными и контрольными пробками.

Тип синтетического масла и рекомендованное количество приведены в таблице 1.

Возможные радиальные и осевые нагрузки редуктора приведены в таблице 2.

H1	H4	H3	H2	H5	H6
5,50 Л	3,50 Л	3,50 Л	3,50 Л	6,20 Л	4,40 Л
AGIP Blasia 460					

табл. 1

РАДИАЛЬНЫЕ И ОСЕВЫЕ НАГРУЗКИ

Выходной вал

$$F_{eq}=F_R \cdot \frac{227.5}{X+177.5}$$

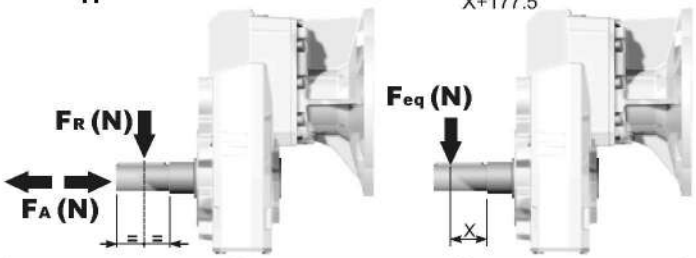

n_2	FA	FR	n_2	FA	FR	n_2	FA	FR
300	920	4600	**140**	1120	5600	**70**	1400	7000
250	1000	5000	**120**	1140	5700	**40**	1800	9000
200	1060	5300	**85**	1300	6500	**15**	2400	12000

По запросу для увеличения допустимых нагрузок доступны усиленные подшипники

табл. 2

1175Нм FC81

Вес редуктора	78,0 кг

PFC81C... Базовое исполнение

● **На заказ** доступны реактивные штанги других размеров.

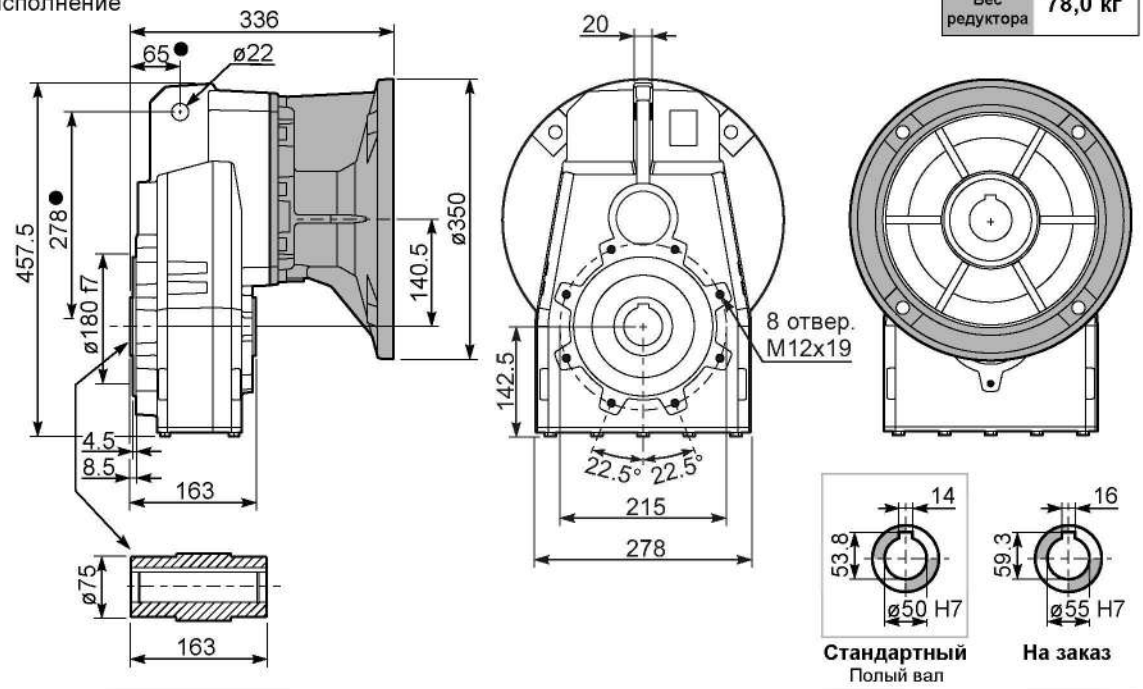

PFC81...**-F**... Выходной фланец

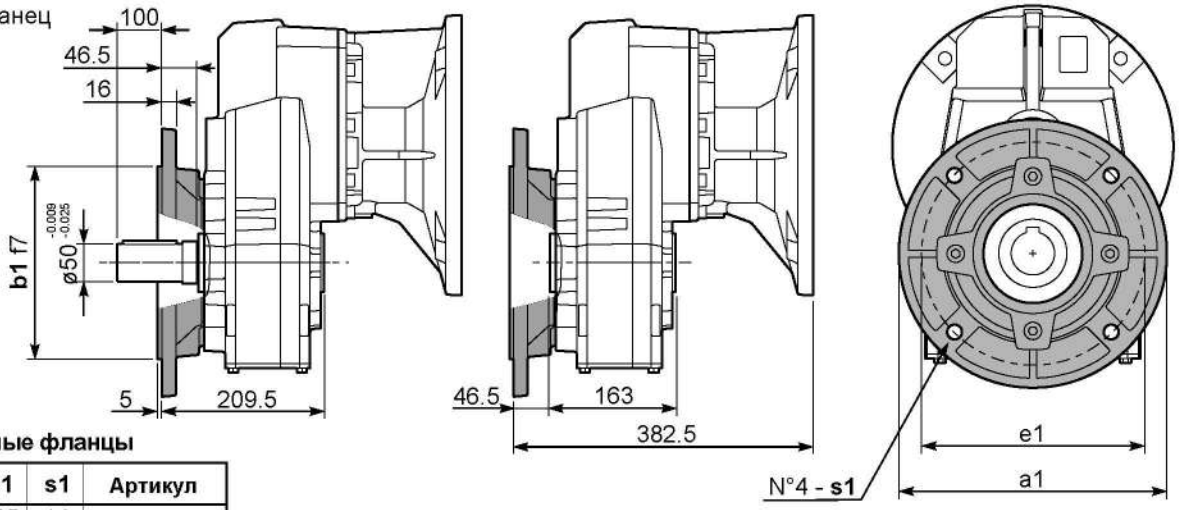

Возможные выходные фланцы

a1 ø	b1	e1	s1	Артикул
300	230	265	14	KF80.9.011
350	250	300	18	KF80.9.012
400	300	350	18	KF80.9.013

PFC81**A**... Односторонний выходной вал

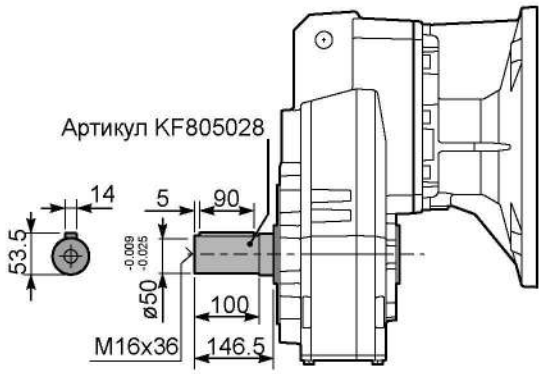

▪ БЫСТРЫЙ ВЫБОР

Входная скорость (n_1) = 1400 мин$^{-1}$

Скорость на выходном валу n_2 [мин$^{-1}$]	Передаточное число i	Мощность двигателя P_{1M} [кВт]	Крутящий момент на выходе M_{2M} [Нм]	Сервис-фактор f.s.	Номинал. мощность P_{1R} [кВт]	Номинал. крутящий момент M_{2R} [Нм]	Возможные моторные фланцы B5 F 100 112	G 132	H 160	I 180	Возможные моторные фланцы B14 - - - -					Выходной вал ø	Код передаточного числа
234	**5.98**	22	827	1.2	25.5	1000	B				не доступны				3015	стандартный ø50	01
197	**7.10**	22	982	1.2	25.3	1175	B								3013		02
162	**8.63**	22	1193	1.1	23.9	1350	B								3011		03
124	**11.27**	18.5	1310	1.1	20.3	1500	B								2015		04
105	**13.38**	18.5	1555	1.1	19.4	1700	B								2013		05
92	**15.24**	18.5	1771	1.1	19.0	1900	B								1615		06
86	**16.26**	18.5	1889	1.1	19.7	2100	B								2011		07
77	**18.09**	18.5	2102	1.0	17.7	2100	B								1613		08
71	**19.82**	15	1865	1.1	15.9	2060	B								1315	ø55 На заказ	09
64	**21.98**	15	2069	1.0	14.6	2100	B								1611		10
60	**23.53**	15	2214	0.9	13.6	2100	B								1313		11
58	**24.25**	11	1677	1.2	12.2	1940	B								1115		12
48.6	**28.80**	11	1991	1.1	11.1	2100	B								1113		13
40.0	**34.99**	9	2063	1.0	9.2	2100	B								1111		14
33.6	**41.64**	7.5	1976	1.0	7.2	1960	B								813		15
27.7	**50.60**	5.5	1774	1.2	6.3	2100	B								811		16

Для всех передаточных чисел динамический КПД равен **0,96**

Возможные моторные фланцы — B) В комплект поставки входит проставка — B) По заказу возможен комплект без проставки — C) Положение отверстий моторного фланца

Редукторы **FC82** поставляются с синтетическим маслом, обеспечивающим смазку на весь период эксплуатации редуктора, техническое обслуживание не обязательно. Оснащены сапуном, спускными и контрольными пробками.

Тип синтетического масла и рекомендованное количество приведены в таблице 1.

Возможные радиальные и осевые нагрузки редуктора приведены в таблице 2.

H1	H4	H3	H2	H5	H6
5,70 Л	3,60 Л	3,60 Л	3,60 Л	6,60 Л	4,50 Л
AGIP Blasia 460					

табл. 1

РАДИАЛЬНЫЕ И ОСЕВЫЕ НАГРУЗКИ

Выходной вал

$$F_{eq} = F_R \cdot \frac{227.5}{X+177.5}$$

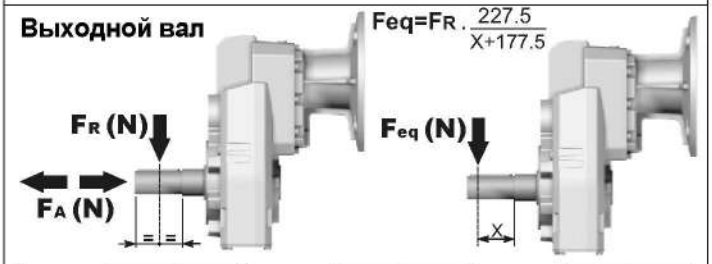

n_2	FA	FR	n_2	FA	FR	n_2	FA	FR
300	920	4600	**140**	1120	5600	**70**	1400	7000
250	1000	5000	**120**	1140	5700	**40**	1800	9000
200	1060	5300	**85**	1300	6500	**15**	2400	12000

По запросу для увеличения допустимых нагрузок доступны усиленные подшипники

Входной вал

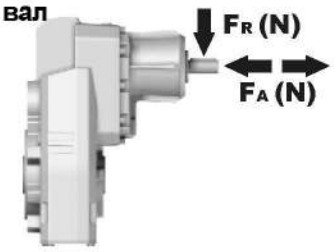

n_1	FA	FR
1400	700	3500
900	840	4200
500	900	4500

табл. 2

2100Нм FC82

Вес редуктора	82,5 кг

PFC82C... Базовое исполнение

М. Фланцы	Артикул	øF	A
100/112B5	KF809052	250	337.5
132B5	KF809053	300	341.5
160/180B5	KF809054	350	352.5

● **На заказ** доступны реактивные штанги других размеров.

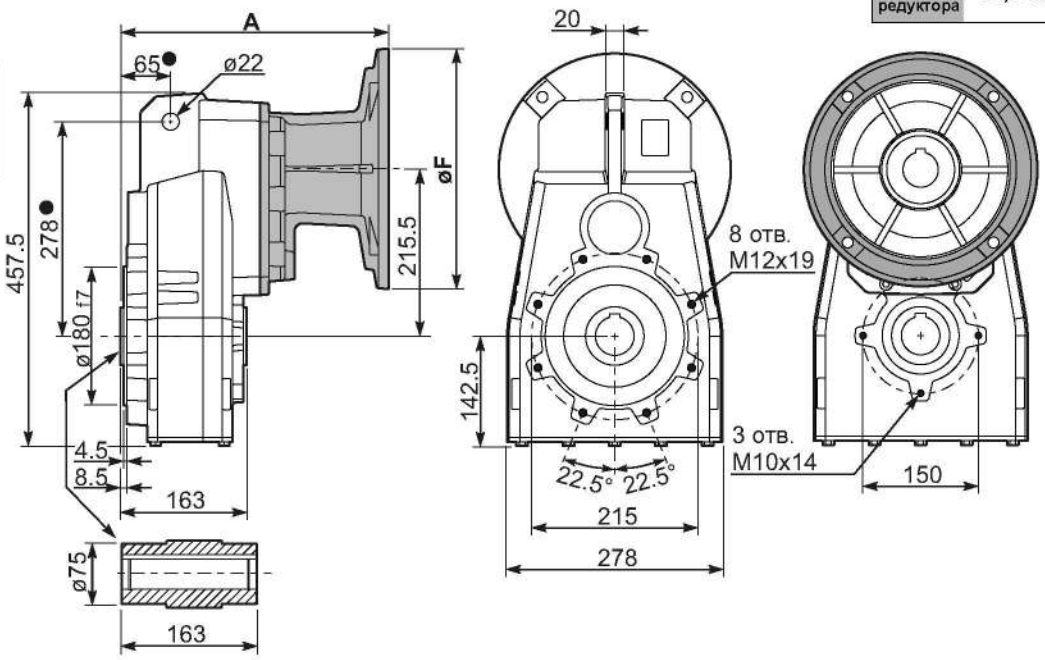

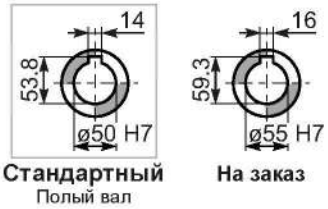

Стандартный Полый вал

На заказ

PFC82...-F... Выходной фланец

М. Фланцы	k1
132B5	388
160/180B5	399

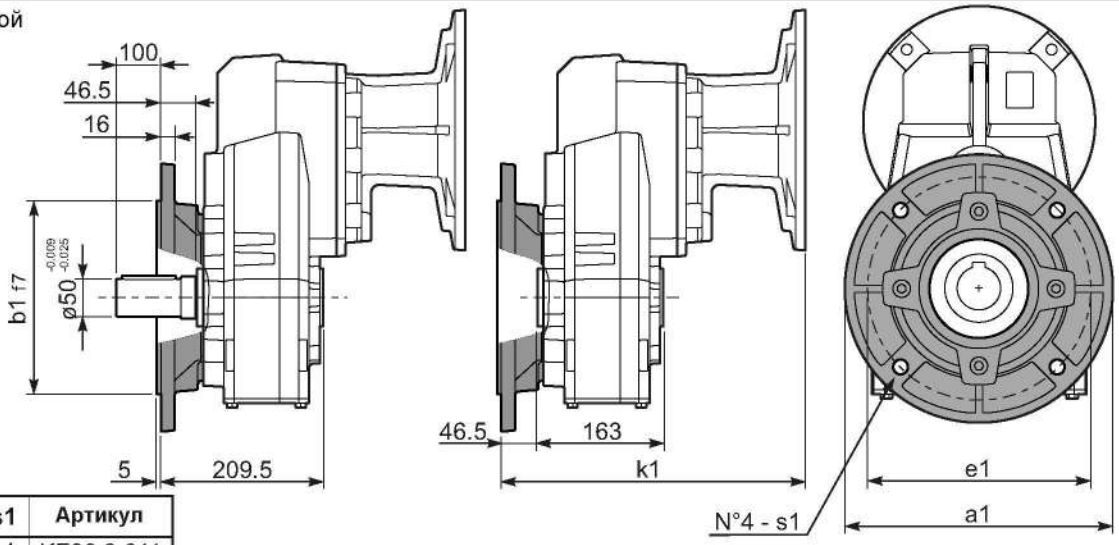

a1 ø	b1	e1	s1	Артикул
300	230	265	14	KF80.9.011
350	250	300	18	KF80.9.012
400	300	350	18	KF80.9.013

RFC82C... Входной вал

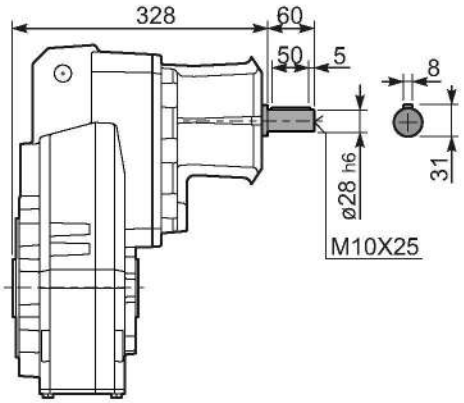

PFC82 A... Односторонний выходной вал

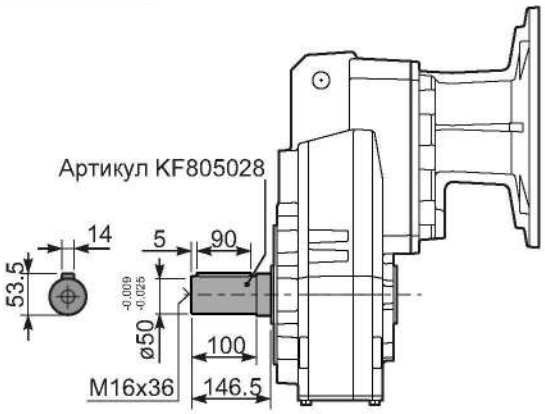

PFC82 D... Ограничитель крут. момента

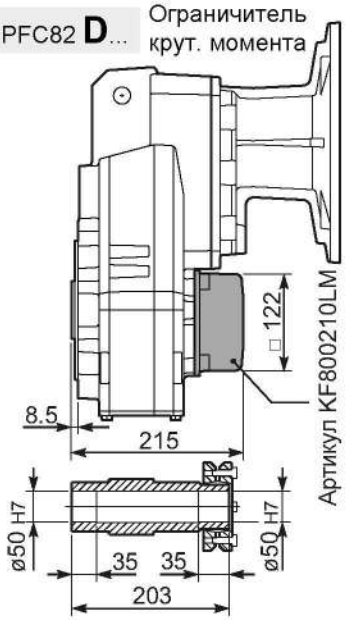

▪ БЫСТРЫЙ ВЫБОР

Входная скорость (n_1) = 1400 мин$^{-1}$

Скорость на выходном валу n_2 [мин$^{-1}$]	Передаточное число i	Мощность двигателя P_{1M} [кВт]	Крутящий момент на выходе M_{2M} [Нм]	Сервис-фактор f.s.	Номинал. мощность P_{1R} [кВт]	Номинал. крутящий момент M_{2R} [Нм]	Возможные моторные фланцы B5 C 71	D 80	E 90	F 100 112	G 132	Возможные моторные фланцы B14 R 80	T 90	U 100 112	V 132		Выходной вал ø	Код передаточного числа
28.8	**48.55**	7.5	2257	0.9	6.7	2100	B									201315	стандартный ø50	01
24.3	**57.64**	5.5	1980	1.1	5.7	2100	B									201313		02
21.3	**65.64**	5.5	2255	0.9	5.0	2100	B									161315		03
20.0	**70.04**	4	1760	1.2	4.7	2100	B									201311		04
18.0	**77.93**	4	1958	1.1	4.2	2100	B									161313		05
16.4	**85.36**	4	2145	1.0	3.8	2100	B									131315		06
14.8	**94.70**	4	2380	0.9	3.5	2100	B									161311		07
13.8	**101.35**	3	1917	1.1	3.2	2100	B									131313	ø55 На заказ	08
11.4	**123.15**	3	2330	0.9	2.7	2100	B									131311		09
9.3	**150.73**	2.2	2100	1.0	2.2	2100	B									111311		10
7.8	**179.39**	1.5	1722	1.2	1.8	2100	B									81313		11
6.4	**217.98**	1.5	2093	1.0	1.5	2100	B									81311		12
5.7	**247.03**	1.1	1732	1.1	1.2	1950	B									61313		13
4.7	**300.17**	1.1	2105	1.0	1.1	2100	B									61311		14

Для всех передаточных чисел динамический КПД равен **0,94**

Возможные моторные фланцы — B) В комплект поставки входит проставка — B) По заказу возможен комплект без проставки — C) Положение отверстий моторного фланца

Редукторы **FC83** поставляются с синтетическим маслом, обеспечивающим смазку на весь период эксплуатации редуктора, техническое обслуживание не обязательно. Оснащены сапуном, спускными и контрольными пробками.

Тип синтетического масла и рекомендованное количество приведены в таблице 1.

Возможные радиальные и осевые нагрузки редуктора приведены в таблице 2.

H1	H4	H3	H2	H5	H6
5,80 Л	3,90 Л	3,90 Л	3,90 Л	6,80 Л	4,90 Л
AGIP Blasia 460					

табл. 1

РАДИАЛЬНЫЕ И ОСЕВЫЕ НАГРУЗКИ

Выходной вал

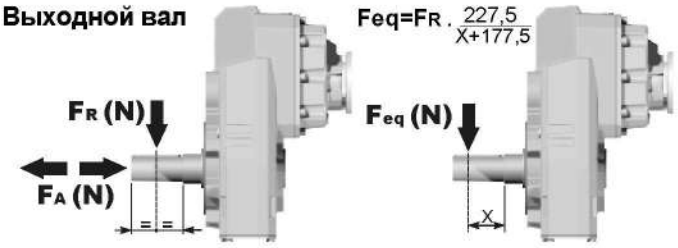

n_2	FA	FR	n_2	FA	FR	n_2	FA	FR
300	920	4600	**140**	1120	5600	**70**	1400	7000
250	1000	5000	**120**	1140	5700	**40**	1800	9000
200	1060	5300	**85**	1300	6500	**15**	2400	12000

По запросу для увеличения допустимых нагрузок доступны усиленные подшипники

Входной вал

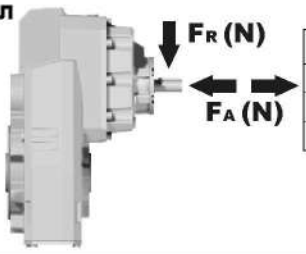

n_1	FA	FR
1400	450	2250
900	500	2500
500	600	3000

табл. 2

2100Нм FC83

Вес редуктора	68,5 кг

PFC83C... Базовое исполнение

М. Фланцы	Артикул	øF	A
71B5	KC023.4.041	160	292.5
80/90B5	KC023.4.042	200	294.5
100/112B5	KC023.4.043	250	303.5
132B5	KC50.4.043	300	321.5
80B14	KC085.4.046	120	294.5
90B14	KC085.4.045	140	294.5
100/112B14	KC085.4.047	160	303.5
132B14	KC50.4.041	200	321.5

● На заказ доступны реактивные штанги других размеров.

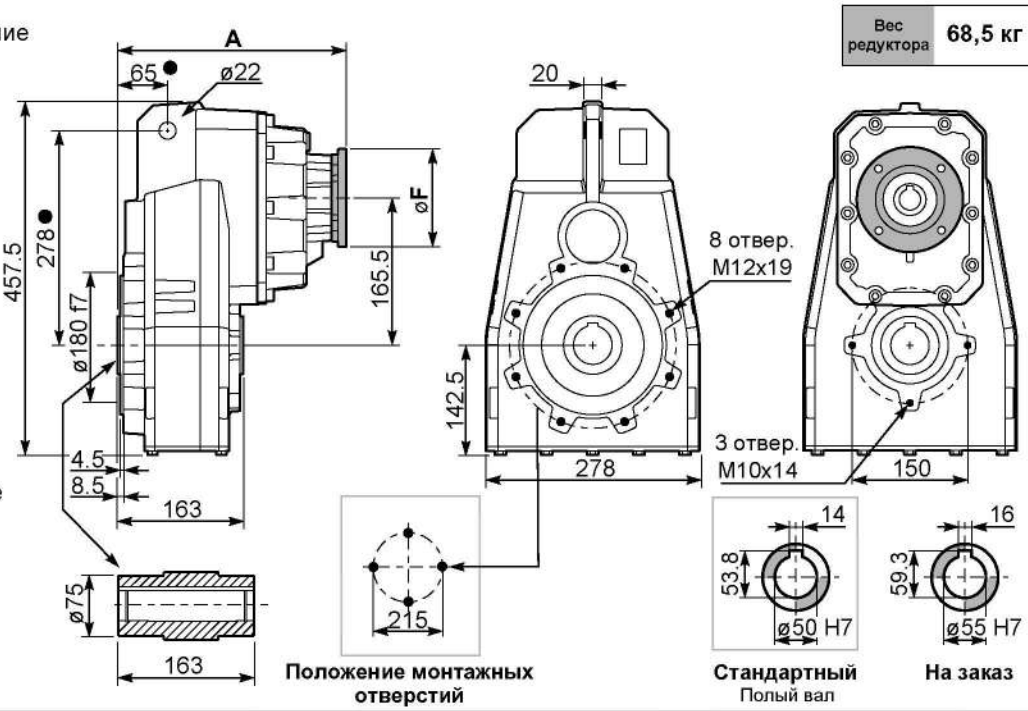

Положение монтажных отверстий

Стандартный
Полый вал

На заказ

PFC83...-F... Выходной фланец

М. Фланцы	k1
71B5	339
80/90B5	341
100/112B5	347
132B5	368.5
80B14	339
90B14	339
100/112B14	350
132B14	368.5

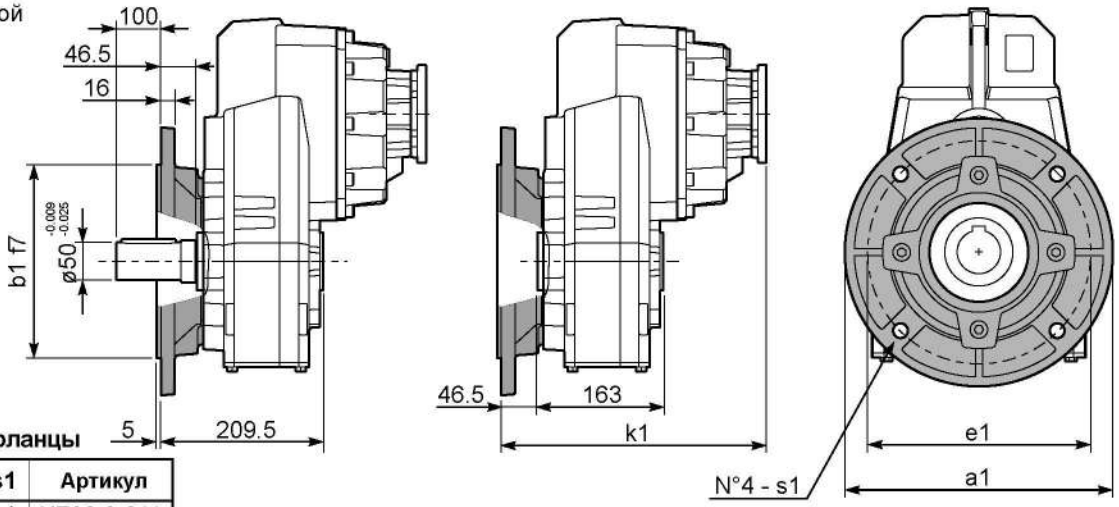

Возможные выходные фланцы

a1 ø	b1	e1	s1	Артикул
300	230	265	14	KF80.9.011
350	250	300	18	KF80.9.012
400	300	350	18	KF80.9.013

RFC83C... Входной вал

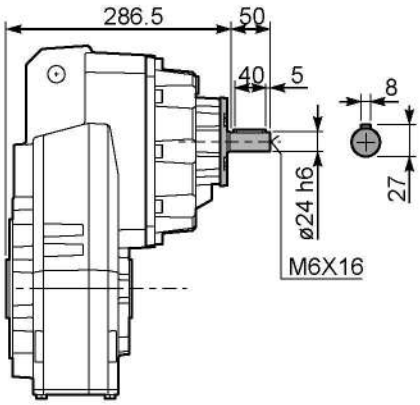

PFC83 A... Односторонний выходной вал

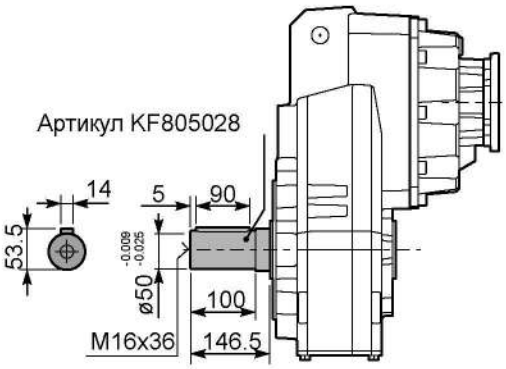

PFC83D... Ограничитель крутящего момента

Артикул KF800210LM

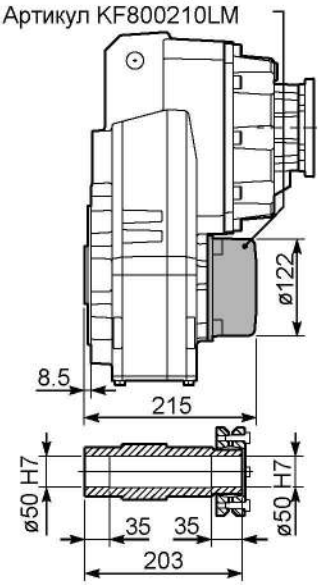

Алюминиевые и чугунные цилиндро-конические редукторы

Модульность и компактность
Высокоэкономичный привод

Съемная смотровая крышка
Позволяет проводить периодическую проверку передаточного механизма в рамках планового профилактического обслуживания

Шестерни
Закаленные шестерни со шлифованными зубьями

Литой корпус
Изготовлен методом литья в вакууме (MIL-STD 276). Для зашиты и герметизации. Не требует вторичного покрытия, легко воспринимает покрытие краской

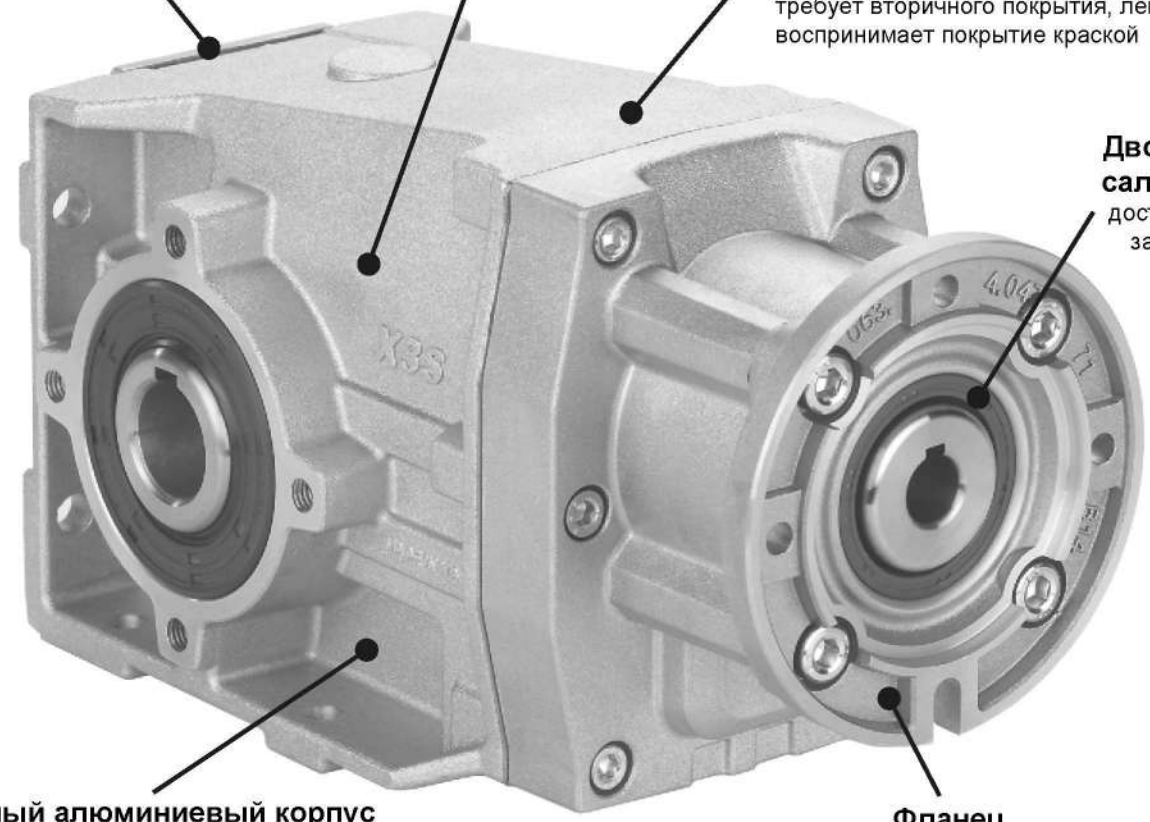

Двойные сальники
доступны по запросу

Цельный алюминиевый корпус
Сочетание малого веса и высокой прочности на разрыв. Прецизионная обработка обеспечивает соосность подшипников и шестерен

Фланец
Полностью совместим с двигателями стандарта IEC и компактными встроенными двигателями.
Фланец NEMA C

Чугунный корпус
Высокая прочность на разрыв. Прецизионная обработка обеспечивает соосность подшипников и шестерен

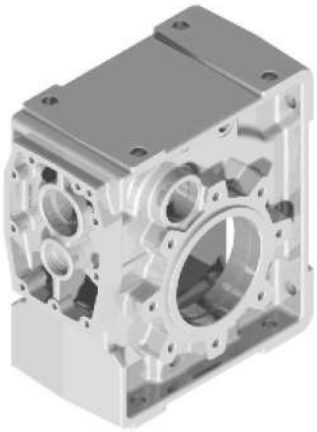

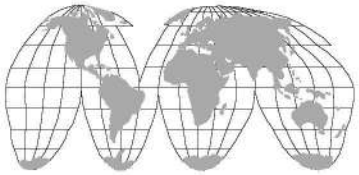

Дилерская сеть по всей России.

Технические данные на странице...

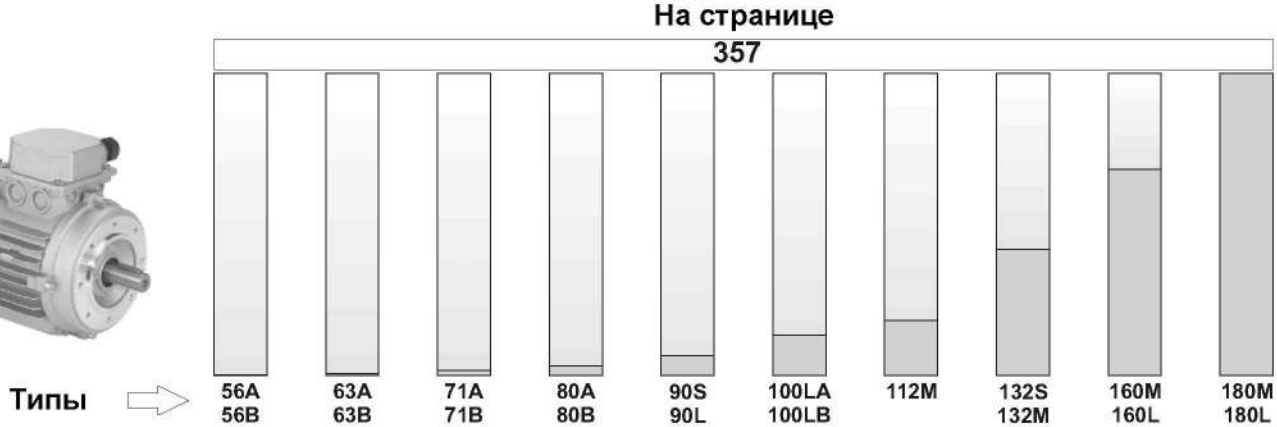

7

ИНФОРМАЦИЯ ДЛЯ ЗАКАЗА

Тип	Размер	Установка	Передаточное число	Выходной вал
M	**X22S**	**C**	**4,83**	**A**

Цилиндро-конический редуктор

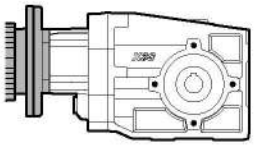

С двигателем IEC

M

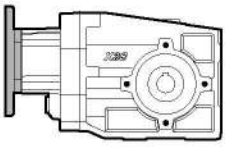

С фланцем двигателя

P

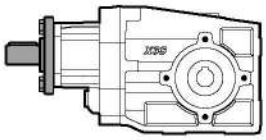

С выступающим входным валом

R

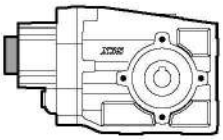

Базовый модуль

B

2 ступени | 3 ступени

Алюминиевый

X22S
X32S
X42A
X52A
X62A

X33S
X43A
X53A
X63A

3 ступени | 4 ступени

Чугунный

113C
133C
X93C

114C
134C
X94C

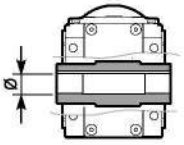

Полый выходной вал

C

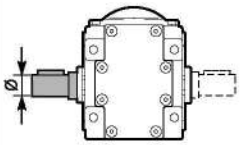

С односторонним выходным валом

A

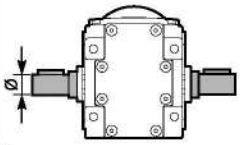

С двусторонним выходным валом для 113/4C, 133/4C и X93/94C

B

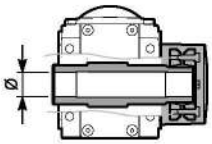

Ограничитель крутящего момента (только на стороне DX)

D

Только по запросу. Для 113/4C,133/4C и X93/94C недоступно

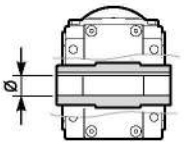

Ступица из нержавеющей стали

I

Ступица из нержавеющей стали

Только по запросу

См. таблицу технических характеристик

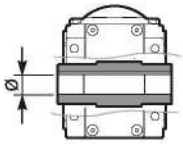

➡ **Стандартны**

Полый выходной вал

X22S	113C 114C
A ➡ **ø18**	**F** ➡ **ø40**
B ⇨ ø20	**G** ⇨ ø42
X32S X33S	**133C 134C**
B ➡ **ø20**	**F** ⇨ ø40
C ⇨ ø25	**H** ➡ **ø45**
X42A X43A	**X93C X94C**
C ➡ **ø25**	**H** ⇨ ø45
D ⇨ ø30	**J** ➡ **ø50**
X52A X53A	
D ➡ **ø30**	
E ⇨ ø35	
X62A X63A	
E ➡ **ø35**	
F ⇨ ø40	

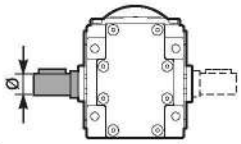

Одно и двухсторонний выходной вал

I	X22S X32/3S	⇨ ø20
L	X32/3S X42/3A	⇨ ø25
M	X52/3A	⇨ ø30
N	X52/3A X62/3A	⇨ ø35
V	113/4C	⇨ ø40
O	113/4C	⇨ ø42
P	133/4C	⇨ ø45
1	X93/4C	⇨ ø50

Двухсторонний выходной вал только для113/4C, 133/4C and X93/4C

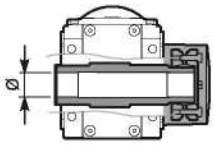

Ограничитель крутящего момента

U	X22S X32/3S	⇨ ø20
Q	X42/3A	⇨ ø30
R	X52/3A	⇨ ø35
S	X62/3A 113/4C	⇨ ø40
6	133/4C	⇨ ø45
7		⇨ ø50

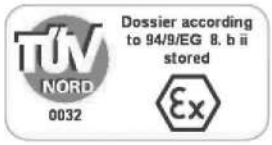

На заказ возможна поставка продукции, соответствующей требованиям ATEX

7

ИНФОРМАЦИЯ ДЛЯ ЗАКАЗА

Тип	Выходной фланец	Размер двигателя	Расположение клеммной коробки	Монтажная позиция
BR	**N**	**O**	**B**	**B3**

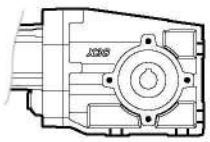

FB

Универсальный

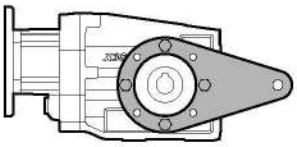

BR

Реактивная штанга

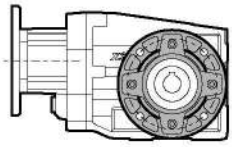

- F

Выходной фланец

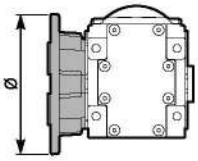

N Без фланца

X22S

0 ⇨ ø110
1 ⇨ ø120

X32S X33S

1 ⇨ ø120
2 ⇨ ø160

X42-3A X52-3A X62-3A

2 ⇨ ø160
3 ⇨ ø200
4 ⇨ ø250

113C 114C

C ⇨ ø280
L ⇨ ø280

133C 134C

C ⇨ ø320

Стандартный моторный фланец

B5	B14
-A=56 (ø120)	**-O**=56 (ø80)
-B=63 (ø140)	**-P**=63 (ø90)
-C=71 (ø160)	**-Q**=71 (ø105)
-D=80 (ø200)	**-R**=80 (ø120)
-E=90 (ø200)	**-T**=90 (ø140)
-F=100÷112 (ø250)	**-U**=100÷112 (ø160)
-G=132 (ø300)	**-V**=132 (ø200)
-H=160 (ø350)	
-I=180 (ø350)	

Входной вал тип R

X22S X33S X43A

-1 ➡ ø14

X32S X42A X53A X63A 114C 134C

-2 ➡ ø19

X52A X62A 113C 133C X94C

-3 ➡ ø24

X93C

-4 ➡ ø28

Диаметр входного вала базового модуля

X22S X33S X43A

-Z ⇨ ø9 (56B5)
-0 ⇨ ø11 (63B5)
-1 ➡ ø14 (71B5)

X32S X42A X53A X63A 114C 134C

-1 ⇨ ø14 (71B5)
-2 ⇨ ø19 (80B5)
-3 ➡ ø24 (90B5)

X52A X62A 113C 133C X94C

-2 ⇨ ø19 (80B5)
-3 ⇨ ø24 (90B5)
-4 ➡ ø28 (100B5)

➡ **СТАНДАРТ**

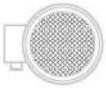

A

B
СТАНДАРТ

C

D

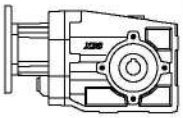

B3/B5
СТАНДАРТ

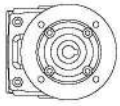

B6

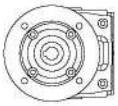

B7

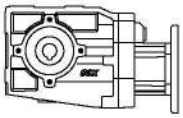

B8

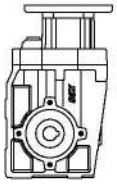

V5

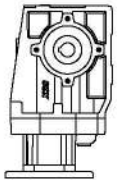

V6

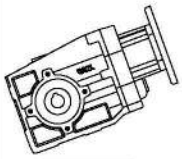

V8

Указывайте только для вертикального положения

7

СЕРВИС-ФАКТОР

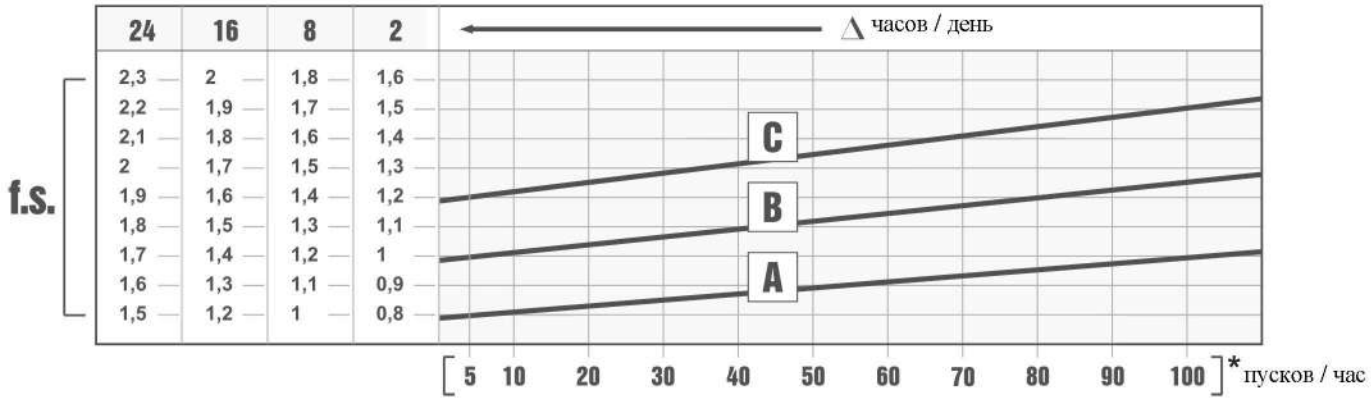

Сервис-фактор (f.s.) зависит от условий эксплуатации червячного редуктора.

Параметры, которые необходимо учитывать для точного расчета сервис-фактора:
- тип нагрузки рабочего оборудования: A - B - C
- продолжительность рабочего времени: часов/день (Δ)
- частоту пусков: пусков/час (*)

НАГРУЗКА:
A - безударная fa ≤ 0.3
B - средняя fa ≤ 3
C - ударная fa ≤ 10

fa = Je/Jm
Je (кгм^2) момент сниженной инерции внешней нагрузки на выходном валу

Jm (кгм^2) момент инерции двигателя

7

A - Шнеки для подачи легких материалов, вентиляторы, сборочные линии, ленточные конвейеры для легких материалов, малые смесители, подъемники, очистители, заполнители, системы управления.

B- Намоточные механизмы, механизмы подачи деревообрабатывающих станков, грузовые лифты, балансиры, резьбонарезные станки, средние смесители, ленточные конвейеры для тяжелых материалов, лебедки, раздвижные дверцы, скребки для удобрений, упаковочные машины, смесители бетона, крановые механизмы, фрезы, гибочные машины, шестеренчатые насосы.

C - Смесители для тяжелых материалов, ножницы, прессы, центрифуги, суппорты, лебедки и подъемники для тяжелых материалов, токарно-шлифовальные станки, камнедробилки, ковшовые элеваторы, сверлильные станки, молотковые дробилки, кулачковые прессы, гибочные машины, поворотные столы, очистные барабаны, вибраторы, измельчители.

ВЫБОР РЕДУКТОРА

B Скорость на выходном валу

Номинальная мощность

Размер редуктора

Мощность двигателя

A Номинальный крутящий момент

Код фланца

Входная скорость

X22S Редуктор 50Нм

Характеристики - Алюминиевые
ЦИЛИНДРО-КОНИЧЕСКИЕ РЕДУКТОРЫ

▪ БЫСТРЫЙ ВЫБОР

Для всех передаточных чисел динамический КПД равен **0,96**

Входная скорость (n_1) = 1400 мин$^{-1}$

Скорость на выходном валу n_2 [мин$^{-1}$]	Передаточное число i	Мощность двигателя P_{1M} [кВт]	Крутящий момент на выходе M_{2M} [Нм]	Сервисный фактор f.s.	Номинал. мощность P_{1R} [кВт]	Номинал. крутящий момент M_{2R} [Нм]	Возможные моторные фланцы B5: B 63	Возможные моторные фланцы B5: C 71	Возможные моторные фланцы B14: O 56	Возможные моторные фланцы B14: P 63	Возможные моторные фланцы B14: Q 71		Выходной вал Ø	Код передаточного числа
289,7	**4,83**	0,37	11,7	2,6	0,95	30			C	C		289		-
189,2	**7,40**	0,37	17,9	1,7	0,62	30			C	C		287		
146,2	**9,58**	0,37	23,2	1,7	0,64	40			C	C		199		
127,5	**10,98**	0,37	26,6	1,7	0,63	45			C	C		179		

C Передаточное число

Передаваемый крутящий момент

Сервис-фактор

Диаметр выходного вала

Примечания

fs

Тип нагрузки и количество пусков в час			Количество рабочих часов в день: 3 ч	10 ч	24 ч
Непрерывная или прерывистая нагрузка и количество пусков в час	≤ 10	Равномерная	0,8	1	1,25
		Средняя	1	1,25	1,5
		Высокая	1,25	1,5	1,75
Прерывистая нагрузка и количество пусков в час	> 10	Равномерная	1	1,25	1,5
		Средняя	1,25	1,5	1,75
		Высокая	1,5	1,75	2,15

D	Возможные моторные фланцы
B)	Монтаж с проставкой
C)	Положение отверстий моторного фланца/положение клеммной коробки
B)	Возможен монтаж без проставки

A	Выберите необходимый крутящий момент (в соответствии с сервис-фактором)
B	Выберите скорость на выходном валу
C	В строке, в которой указан мотор-редуктор, также указано передаточное число
D	Выберите возможный моторный фланец (на заказ)

Выбор мотор-редукторов

P_1=0,06 кВт n_1=1400 мин$^{-1}$						
n_2 (мин$^{-1}$)	M_2 (Н·м)	i	fs	Mn (Н·м)	Редуктор	Габарит двигателя
95,5	6,2	**14,66**	7,3	45	**X22S**	56-A4
88,6	6,7	**15,79**	6,7	45	**X22S**	56-A4
83,3	7,1	**16,81**	6,3	45	**X22S**	56-A4
70	8,4	**20**	5,7	48	**X22S**	56-A4
63,8	9,3	**21,93**	5,4	50	**X22S**	56-A4
57,9	10,2	**24,18**	4,9	50	**X22S**	56-A4
48,2	12,3	**29,04**	4,1	50	**X22S**	56-A4
41,7	14,2	**33,57**	3,5	50	**X22S**	56-A4
38,7	15	**36,17**	6,7	100	**X33S**	56-A4
36,2	16,3	**38,67**	3,1	50	**X22S**	56-A4
31,7	18,3	**44,21**	5,5	100	**X33S**	56-A4
31,5	18,8	**44,44**	2,7	50	**X22S**	56-A4
27,8	20,8	**50,35**	7,2	150	**X43A**	56-A4
27,6	21	**50,68**	4,8	100	**X33S**	56-A4
25,4	22,8	**55,22**	6,6	150	**X43A**	56-A4
25,3	22,9	**55,36**	4,4	100	**X33S**	56-A4
23,7	25	**59,18**	2	50	**X22S**	56-A4
23,4	24,8	**59,92**	6,1	150	**X43A**	56-A4
23,2	24,9	**60,31**	4	100	**X33S**	56-A4
21,3	27,2	**65,72**	5,5	150	**X43A**	56-A4
21,2	27,2	**65,88**	3,7	100	**X33S**	56-A4
19,9	29,7	**70,24**	1,7	50	**X22S**	56-A4
19,5	29,7	**71,78**	5,1	150	**X43A**	56-A4
19,4	29,9	**72,25**	3,3	100	**X33S**	56-A4
17,6	32,9	**79,44**	4,6	150	**X43A**	56-A4
17,6	32,9	**79,64**	3	100	**X33S**	56-A4
15,2	38,1	**92,08**	3,9	150	**X43A**	56-A4
15,2	38,2	**92,31**	2,6	100	**X33S**	56-A4
14,7	39,3	**95,03**	3,8	150	**X43A**	56-A4
14,6	39,6	**95,65**	2,5	100	**X33S**	56-A4
13,8	41,9	**101,23**	2,4	100	**X33S**	56-A4
11,1	52,3	**126,55**	3,1	160	**X43A**	56-A4
11	52,7	**127,37**	1,9	100	**X33S**	56-A4
10,5	55,1	**133,15**	2,9	160	**X43A**	56-A4
9,3	62,1	**150,18**	2,6	160	**X43A**	56-A4
9,3	62,5	**151,16**	1,6	100	**X33S**	56-A4
7,9	73,3	**177,3**	2,2	160	**X43A**	56-A4
7,8	73,8	**178,46**	1,4	100	**X33S**	56-A4
6,7	87	**210,42**	1,8	160	**X43A**	56-A4
6,6	87,6	**211,79**	1,1	100	**X33S**	56-A4
6,1	95,5	**230,79**	1,7	160	**X43A**	56-A4
6,1	95,7	**231,37**	1	100	**X33S**	56-A4
5,1	112,7	**272,47**	1,4	160	**X43A**	56-A4
5,1	113	**273,16**	0,9	100	**X33S**	56-A4
4,3	133,7	**323,37**	1,2	160	**X43A**	56-A4

P_1=0,09 кВт n_1=1400 мин$^{-1}$							
n_2 (мин$^{-1}$)	M_2 (Н·м)	i	fs	Motor power (p1m)2	Mn (Н·м)	Редуктор	Габарит двига-теля
189,2	4,8	**7,4**	6,3	0,09	30	**X22S**	56-B4
146,2	6,2	**9,58**	6,5	0,09	40	**X22S**	56-B4
127,5	7,1	**10,98**	6,4	0,09	45	**X22S**	56-B4
107,1	8,4	**13,07**	5,4	0,09	45	**X22S**	56-B4
95,5	9,4	**14,66**	4,8	0,09	45	**X22S**	56-B4
88,6	10,2	**15,79**	4,4	0,09	45	**X22S**	56-B4
83,3	10,8	**16,81**	4,2	0,09	45	**X22S**	56-B4
70	12,9	**20**	3,7	0,09	48	**X22S**	56-B4
63,8	14,1	**21,93**	3,5	0,09	50	**X22S**	56-B4
57,9	15,5	**24,18**	3,2	0,09	50	**X22S**	56-B4
48,2	18,7	**29,04**	2,7	0,09	50	**X22S**	56-B4
41,7	21,6	**33,57**	2,3	0,09	50	**X22S**	56-B4
38,7	22,8	**36,17**	4,4	0,09	100	**X33S**	56-B4
36,2	24,9	**38,67**	2	0,09	50	**X22S**	56-B4
31,7	27,8	**44,21**	3,6	0,09	100	**X33S**	56-B4
31,5	28,6	**44,44**	1,7	0,09	50	**X22S**	56-B4
27,8	31,7	**50,35**	4,7	0,09	150	**X43A**	56-B4
27,6	31,9	**50,68**	3,1	0,09	100	**X33S**	56-B4
25,4	34,8	**55,22**	4,3	0,09	150	**X43A**	56-B4
25,3	34,9	**55,36**	2,9	0,09	100	**X33S**	56-B4
23,7	38,1	**59,18**	1,3	0,09	50	**X22S**	56-B4
23,4	37,7	**59,92**	4	0,09	150	**X43A**	56-B4
23,2	38	**60,31**	2,6	0,09	100	**X33S**	56-B4
21,3	41,4	**65,72**	3,6	0,09	150	**X43A**	56-B4
21,2	41,5	**65,88**	2,4	0,09	100	**X33S**	56-B4
19,9	45,2	**70,24**	1,1	0,09	50	**X22S**	56-B4
19,5	45,2	**71,78**	3,3	0,09	150	**X43A**	56-B4
19,4	45,5	**72,25**	2,2	0,09	100	**X33S**	56-B4
17,6	50	**79,44**	3	0,09	150	**X43A**	56-B4
17,6	50,2	**79,64**	2	0,09	100	**X33S**	56-B4
15,2	58	**92,08**	2,6	0,09	150	**X43A**	56-B4
15,2	58,1	**92,31**	1,7	0,09	100	**X33S**	56-B4
14,7	59,9	**95,03**	2,5	0,09	150	**X43A**	56-B4
14,6	60,2	**95,65**	1,7	0,09	100	**X33S**	56-B4
13,8	63,8	**101,23**	1,6	0,09	100	**X33S**	56-B4
11,1	79,7	**126,55**	2	0,09	160	**X43A**	56-B4
11	80,2	**127,37**	1,2	0,09	100	**X33S**	56-B4
10,5	83,9	**133,15**	1,9	0,09	160	**X43A**	56-B4
9,3	94,6	**150,18**	1,7	0,09	160	**X43A**	56-B4
9,3	95,2	**151,16**	1,1	0,09	100	**X33S**	56-B4
7,9	111,7	**177,3**	1,4	0,09	160	**X43A**	56-B4
7,8	112,4	**178,46**	0,9	0,09	100	**X33S**	56-B4
6,7	132,5	**210,42**	1,2	0,09	160	**X43A**	56-B4
6,1	145,4	**230,79**	1,1	0,09	160	**X43A**	56-B4
5,1	171,6	**272,47**	0,9	0,09	160	**X43A**	56-B4
4,3	203,7	**323,37**	0,8	0,09	160	**X43A**	56-B4

Выбор мотор-редукторов

P_1=0,12 кВт n_1=1400 мин$^{-1}$							
n_2 (мин$^{-1}$)	M_2 (Н·м)	i	fs	Motor power (p1m)2	Mn (Н·м)	Редуктор	Габарит двига-теля
289,7	3,9	**4,83**	7,7	0,12	30	**X22S**	63-A4
189,2	6	**7,4**	5	0,12	30	**X22S**	63-A4
146,2	7,7	**9,58**	5,2	0,12	40	**X22S**	63-A4
127,5	8,9	**10,98**	5,1	0,12	45	**X22S**	63-A4
107,1	10,5	**13,07**	4,3	0,12	45	**X22S**	63-A4
105,6	10,7	**13,26**	7,9	0,12	85	**X32S**	63-A4
95,5	11,8	**14,66**	3,8	0,12	45	**X22S**	63-A4
91,1	12,4	**15,37**	7,3	0,12	90	**X32S**	63-A4
88,6	12,7	**15,79**	3,5	0,12	45	**X22S**	63-A4
83,3	13,6	**16,81**	3,3	0,12	45	**X22S**	63-A4
77,6	14,6	**18,04**	6,2	0,12	90	**X32S**	63-A4
70	16,1	**20**	3	0,12	48	**X22S**	63-A4
69	16,4	**20,3**	5,5	0,12	90	**X32S**	63-A4
65	17,4	**21,54**	5,2	0,12	90	**X32S**	63-A4
63,8	17,7	**21,93**	2,8	0,12	50	**X22S**	63-A4
59,6	18,9	**23,47**	7,9	0,12	150	**X42A**	63-A4
59,5	19	**23,53**	4,7	0,12	90	**X32S**	63-A4
57,9	19,5	**24,18**	2,6	0,12	50	**X22S**	63-A4
50,8	22,2	**27,55**	6,8	0,12	150	**X42A**	63-A4
50,7	22,3	**27,62**	4	0,12	90	**X32S**	63-A4
48,2	23,4	**29,04**	2,1	0,12	50	**X22S**	63-A4
47,9	23,6	**29,21**	6,4	0,12	150	**X42A**	63-A4
47,6	23,7	**29,4**	3,8	0,12	90	**X32S**	63-A4
42,6	26,5	**32,88**	5,7	0,12	150	**X42A**	63-A4
42,5	26,6	**32,97**	3,4	0,12	90	**X32S**	63-A4
41,7	27,1	**33,57**	1,8	0,12	50	**X22S**	63-A4
38,7	28,6	**36,17**	3,5	0,12	100	**X33S**	63-A4
36,7	30,7	**38,12**	4,9	0,12	150	**X42A**	63-A4
36,5	30,9	**38,37**	2,9	0,12	90	**X32S**	63-A4
36,2	31,2	**38,67**	1,6	0,12	50	**X22S**	63-A4
31,7	34,9	**44,21**	2,9	0,12	100	**X33S**	63-A4
31,5	35,8	**44,44**	1,4	0,12	50	**X22S**	63-A4
31,2	36,2	**44,89**	4,1	0,12	150	**X42A**	63-A4
31,1	36,3	**45**	2,5	0,12	90	**X32S**	63-A4
27,8	40,6	**50,34**	3,2	0,12	131	**X42A**	63-A4
27,8	39,8	**50,35**	3,8	0,12	150	**X43A**	63-A4
27,6	40,9	**50,67**	2,2	0,12	90	**X32S**	63-A4
27,6	40	**50,68**	2,5	0,12	100	**X33S**	63-A4
25,4	43,6	**55,22**	3,4	0,12	150	**X43A**	63-A4
25,3	43,7	**55,36**	2,3	0,12	100	**X33S**	63-A4
24,7	44,8	**56,76**	5,6	0,12	250	**X53A**	63-A4
23,9	47,2	**58,58**	3,2	0,12	150	**X42A**	63-A4
23,8	47,4	**58,73**	1,9	0,12	90	**X32S**	63-A4
23,7	47,7	**59,18**	1	0,12	50	**X22S**	63-A4
23,4	47,3	**59,92**	3,2	0,12	150	**X43A**	63-A4
23,2	47,6	**60,31**	2,1	0,12	100	**X33S**	63-A4
21,3	51,9	**65,72**	2,9	0,12	150	**X43A**	63-A4
21,3	51,9	**65,79**	4,8	0,12	250	**X53A**	63-A4
21,3	51,9	**65,79**	7,9	0,12	410	**X63A**	63-A4
21,2	52	**65,88**	1,9	0,12	100	**X33S**	63-A4

P_1=0,12 кВт n_1=1400 мин$^{-1}$							
n_2 (мин$^{-1}$)	M_2 (Н·м)	i	fs	Motor power (p1m)2	Mn (Н·м)	Редуктор	Габарит двига-теля
19,9	56,6	**70,24**	0,9	0,12	50	**X22S**	63-A4
19,5	56,7	**71,78**	2,6	0,12	150	**X43A**	63-A4
19,4	57	**72,25**	1,8	0,12	100	**X33S**	63-A4
18,1	61	**77,23**	4,1	0,12	250	**X53A**	63-A4
18,1	61	**77,23**	6,7	0,12	410	**X63A**	63-A4
18,1	62,4	**77,36**	2,4	0,12	150	**X42A**	63-A4
18,1	62,5	**77,55**	1,4	0,12	90	**X32S**	63-A4
17,6	62,7	**79,44**	2,4	0,12	150	**X43A**	63-A4
17,6	62,9	**79,64**	1,6	0,12	100	**X33S**	63-A4
16	68,9	**87,23**	3,6	0,12	250	**X53A**	63-A4
16	68,9	**87,23**	6	0,12	410	**X63A**	63-A4
15,2	72,7	**92,08**	2,1	0,12	150	**X43A**	63-A4
15,2	72,8	**92,18**	3,4	0,12	250	**X53A**	63-A4
15,2	72,8	**92,18**	5,6	0,12	410	**X63A**	63-A4
15,2	72,9	**92,31**	1,4	0,12	100	**X33S**	63-A4
14,7	75	**95,03**	2	0,12	150	**X43A**	63-A4
14,6	75,5	**95,65**	1,3	0,12	100	**X33S**	63-A4
13,9	79,3	**100,47**	3,2	0,12	250	**X53A**	63-A4
13,9	79,3	**100,47**	5,2	0,12	410	**X63A**	63-A4
13,8	79,9	**101,23**	1,3	0,12	100	**X33S**	63-A4
12	89,9	**116,35**	7,5	0,12	675	**114C**	63-A4
12	92	**116,45**	2,7	0,12	250	**X53A**	63-A4
12	92	**116,45**	4,5	0,12	410	**X63A**	63-A4
11,5	93,9	**121,45**	7,2	0,12	675	**114C**	63-A4
11,1	99,4	**125,82**	2,5	0,12	250	**X53A**	63-A4
11,1	99,4	**125,82**	4,1	0,12	410	**X63A**	63-A4
11,1	99,9	**126,55**	1,6	0,12	160	**X43A**	63-A4
11	100,6	**127,37**	1	0,12	100	**X33S**	63-A4
10,5	105,1	**133,15**	1,5	0,12	160	**X43A**	63-A4
10	107,9	**139,64**	6,3	0,12	675	**114C**	63-A4
9,9	111,9	**141,66**	2,2	0,12	250	**X53A**	63-A4
9,9	111,9	**141,66**	3,7	0,12	410	**X63A**	63-A4
9,3	118,6	**150,18**	1,3	0,12	160	**X43A**	63-A4
9,3	119,4	**151,16**	0,8	0,12	100	**X33S**	63-A4
9,2	117,6	**152,21**	5,7	0,12	675	**114C**	63-A4
8,6	126	**163,02**	5,4	0,12	675	**114C**	63-A4
8,6	128,8	**163,16**	1,9	0,12	250	**X53A**	63-A4
8,6	128,8	**163,16**	3,2	0,12	410	**X63A**	63-A4
8,5	127,8	**165,32**	7,8	0,12	1000	**134C**	63-A4
7,9	140	**177,3**	1,1	0,12	160	**X43A**	63-A4
7,9	137,3	**177,69**	4,9	0,12	675	**114C**	63-A4
7,8	141,3	**178,96**	1,8	0,12	250	**X53A**	63-A4
7,8	141,3	**178,96**	2,9	0,12	410	**X63A**	63-A4
7,6	142,9	**184,94**	7	0,12	1000	**134C**	63-A4
7,2	152,7	**193,36**	1,6	0,12	250	**X53A**	63-A4
7,2	152,7	**193,36**	2,7	0,12	410	**X63A**	63-A4
7,1	152,5	**197,34**	6,6	0,12	1000	**134C**	63-A4
6,8	159,2	**205,95**	4,2	0,12	675	**114C**	63-A4
6,7	166,1	**210,42**	1	0,12	160	**X43A**	63-A4
6,5	166,2	**215,1**	6	0,12	1000	**134C**	63-A4

Выбор мотор-редукторов

P_1=0,12 кВт n_1=1400 мин$^{-1}$							
n_2 (мин$^{-1}$)	M_2 (Н·м)	i	fs	Motor power (p1m)2	Mn (Н·м)	Редуктор	Габарит двига-теля
6,5	171,2	**216,84**	1,5	0,12	250	**X53A**	63-A4
6,5	171,2	**216,84**	2,4	0,12	410	**X63A**	63-A4
6,3	172	**222,52**	3,9	0,12	675	**114C**	63-A4
6,1	182,2	**230,79**	0,9	0,12	160	**X43A**	63-A4
6	179	**231,6**	5,6	0,12	1000	**134C**	63-A4
5,6	192,2	**248,76**	3,5	0,12	675	**114C**	63-A4
5,6	192,7	**249,31**	5,2	0,12	1000	**134C**	63-A4
5,5	199,3	**252,36**	1,3	0,12	250	**X53A**	63-A4
5,5	199,3	**252,36**	2,1	0,12	410	**X63A**	63-A4
5,2	208,2	**269,37**	4,8	0,12	1000	**134C**	63-A4
4,8	224,4	**290,41**	3	0,12	675	**114C**	63-A4
4,8	229,5	**290,67**	1,1	0,12	250	**X53A**	63-A4
4,8	229,5	**290,67**	1,8	0,12	410	**X63A**	63-A4
4,8	226,2	**292,64**	4,4	0,12	1000	**134C**	63-A4
4,6	233,6	**302,26**	4,3	0,12	1000	**134C**	63-A4
4,2	263,1	**333,23**	1	0,12	250	**X53A**	63-A4
4,2	263,1	**333,23**	1,6	0,12	410	**X63A**	63-A4
4,1	260,7	**337,39**	2,6	0,12	675	**114C**	63-A4
4	269,9	**349,3**	3,7	0,12	1000	**134C**	63-A4
3,6	303,1	**383,82**	0,8	0,12	250	**X53A**	63-A4
3,6	303,1	**383,82**	1,4	0,12	410	**X63A**	63-A4
3,6	304,4	**393,88**	2,2	0,12	675	**114C**	63-A4
3,5	308,4	**399,12**	3,2	0,12	1000	**134C**	63-A4
3,2	340,3	**440,33**	2	0,12	675	**114C**	63-A4
3,1	352,7	**446,7**	1,2	0,12	410	**X63A**	63-A4
2,9	368,5	**476,8**	2,7	0,12	1000	**134C**	63-A4
2,7	397,3	**514,06**	1,7	0,12	675	**114C**	63-A4
2,4	449,3	**581,44**	1,5	0,12	675	**114C**	63-A4
2,4	465,7	**589,85**	0,9	0,12	410	**X63A**	63-A4
2,2	480,9	**622,28**	2,1	0,12	1000	**134C**	63-A4
2,1	524,6	**678,79**	1,3	0,12	675	**114C**	63-A4
1,7	635	**821,7**	1,6	0,12	1000	**134C**	63-A4

P_1=0,18 кВт n_1=1400 мин$^{-1}$							
289,7	6	**4,83**	5	0,18	30	**X22S**	63-B4
190,9	9,2	**7,33**	7,6	0,18	70	**X32S**	63-B4
189,2	9,2	**7,4**	3,2	0,18	30	**X22S**	63-B4
146,2	12	**9,58**	3,3	0,18	40	**X22S**	63-B4
127,5	13,7	**10,98**	3,3	0,18	45	**X22S**	63-B4
124,7	14	**11,22**	6,1	0,18	85	**X32S**	63-B4
107,1	16,3	**13,07**	2,8	0,18	45	**X22S**	63-B4
105,6	16,6	**13,26**	5,1	0,18	85	**X32S**	63-B4
95,5	18,3	**14,66**	2,5	0,18	45	**X22S**	63-B4
91,7	19,1	**15,27**	7,9	0,18	150	**X42A**	63-B4
91,1	19,2	**15,37**	4,7	0,18	90	**X32S**	63-B4
88,6	19,7	**15,79**	2,3	0,18	45	**X22S**	63-B4
83,3	21	**16,81**	2,1	0,18	45	**X22S**	63-B4
78,1	22,4	**17,93**	6,7	0,18	150	**X42A**	63-B4
77,6	22,5	**18,04**	4	0,18	90	**X32S**	63-B4

P_1=0,18 кВт n_1=1400 мин$^{-1}$							
n_2 (мин$^{-1}$)	M_2 (Н·м)	i	fs	Motor power (p1m)2	Mn (Н·м)	Редуктор	Габарит двига-теля
70	25	**20**	1,9	0,18	48	**X22S**	63-B4
69,1	25,3	**20,25**	5,9	0,18	150	**X42A**	63-B4
69	25,3	**20,3**	3,6	0,18	90	**X32S**	63-B4
65,4	26,7	**21,4**	5,6	0,18	150	**X42A**	63-B4
65	26,9	**21,54**	3,3	0,18	90	**X32S**	63-B4
63,8	27,4	**21,93**	1,8	0,18	50	**X22S**	63-B4
59,6	29,3	**23,47**	5,1	0,18	150	**X42A**	63-B4
59,5	29,4	**23,53**	3,1	0,18	90	**X32S**	63-B4
57,9	30,2	**24,18**	1,7	0,18	50	**X22S**	63-B4
50,8	34,4	**27,55**	4,4	0,18	150	**X42A**	63-B4
50,7	34,5	**27,62**	2,6	0,18	90	**X32S**	63-B4
48,2	36,2	**29,04**	1,4	0,18	50	**X22S**	63-B4
47,9	36,5	**29,21**	4,1	0,18	150	**X42A**	63-B4
47,6	36,7	**29,4**	2,5	0,18	90	**X32S**	63-B4
42,6	41	**32,88**	3,7	0,18	150	**X42A**	63-B4
42,5	41,1	**32,97**	2,2	0,18	90	**X32S**	63-B4
41,7	41,9	**33,57**	1,2	0,18	50	**X22S**	63-B4
38,7	44,2	**36,17**	2,3	0,18	100	**X33S**	63-B4
36,7	47,6	**38,12**	3,2	0,18	150	**X42A**	63-B4
36,5	47,9	**38,37**	1,9	0,18	90	**X32S**	63-B4
36,2	48,3	**38,67**	1	0,18	50	**X22S**	63-B4
31,7	54	**44,21**	1,9	0,18	100	**X33S**	63-B4
31,5	55,5	**44,44**	0,9	0,18	50	**X22S**	63-B4
31,2	56	**44,89**	2,7	0,18	150	**X42A**	63-B4
31,1	56,2	**45**	1,6	0,18	90	**X32S**	63-B4
27,8	62,8	**50,34**	2,1	0,18	131	**X42A**	63-B4
27,8	61,5	**50,35**	2,4	0,18	150	**X43A**	63-B4
27,6	63,2	**50,67**	1,4	0,18	90	**X32S**	63-B4
27,6	61,9	**50,68**	1,6	0,18	100	**X33S**	63-B4
25,4	67,5	**55,22**	2,2	0,18	150	**X43A**	63-B4
25,3	67,7	**55,36**	1,5	0,18	100	**X33S**	63-B4
24,7	69,4	**56,76**	3,6	0,18	250	**X53A**	63-B4
24,7	69,4	**56,76**	5,9	0,18	410	**X63A**	63-B4
23,9	73,1	**58,58**	2,1	0,18	150	**X42A**	63-B4
23,8	73,3	**58,73**	1,2	0,18	90	**X32S**	63-B4
23,4	73,2	**59,92**	2	0,18	150	**X43A**	63-B4
23,2	73,7	**60,31**	1,4	0,18	100	**X33S**	63-B4
21,3	80,3	**65,72**	1,9	0,18	150	**X43A**	63-B4
21,3	80,4	**65,79**	3,1	0,18	250	**X53A**	63-B4
21,3	80,4	**65,79**	5,1	0,18	410	**X63A**	63-B4
21,2	80,5	**65,88**	1,2	0,18	100	**X33S**	63-B4
19,5	87,7	**71,78**	1,7	0,18	150	**X43A**	63-B4
19,4	88,3	**72,25**	1,1	0,18	100	**X33S**	63-B4
18,7	89,4	**74,79**	7,5	0,18	675	**114C**	63-B4
18,1	94,4	**77,23**	2,6	0,18	250	**X53A**	63-B4
18,1	94,4	**77,23**	4,3	0,18	410	**X63A**	63-B4
18,1	96,5	**77,36**	1,6	0,18	150	**X42A**	63-B4
18,1	96,8	**77,55**	0,9	0,18	90	**X32S**	63-B4
17,6	97,1	**79,44**	1,5	0,18	150	**X43A**	63-B4
17,6	97,3	**79,64**	1	0,18	100	**X33S**	63-B4

Выбор мотор-редукторов

P_1=0,18 кВт n_1=1400 мин$^{-1}$							
n_2 (мин$^{-1}$)	M_2 (Н·м)	i	fs	Motor power (p1m)2	Mn (Н·м)	Редуктор	Габарит двига-теля
16,3	102,8	**85,99**	6,6	0,18	675	**114C**	63-B4
16	106,6	**87,23**	2,3	0,18	250	**X53A**	63-B4
16	106,6	**87,23**	3,8	0,18	410	**X63A**	63-B4
15,2	112,5	**92,08**	1,3	0,18	150	**X43A**	63-B4
15,2	112,6	**92,18**	2,2	0,18	250	**X53A**	63-B4
15,2	112,6	**92,18**	3,6	0,18	410	**X63A**	63-B4
15,2	112,8	**92,31**	0,9	0,18	100	**X33S**	63-B4
14,7	116,1	**95,03**	1,3	0,18	150	**X43A**	63-B4
14,6	116,9	**95,65**	0,9	0,18	100	**X33S**	63-B4
14	119,2	**99,66**	5,7	0,18	675	**114C**	63-B4
13,9	122,8	**100,47**	2	0,18	250	**X53A**	63-B4
13,9	122,8	**100,47**	3,3	0,18	410	**X63A**	63-B4
13,8	123,7	**101,23**	0,8	0,18	100	**X33S**	63-B4
13,4	125	**104,48**	8	0,18	1000	**134C**	63-B4
12	139,2	**116,35**	4,9	0,18	675	**114C**	63-B4
12	142,3	**116,45**	1,8	0,18	250	**X53A**	63-B4
12	142,3	**116,45**	2,9	0,18	410	**X63A**	63-B4
11,6	144,8	**121,1**	6,9	0,18	1000	**134C**	63-B4
11,5	145,3	**121,45**	4,6	0,18	675	**114C**	63-B4
11,1	153,8	**125,82**	1,6	0,18	250	**X53A**	63-B4
11,1	153,8	**125,82**	2,7	0,18	410	**X63A**	63-B4
11,1	154,6	**126,55**	1	0,18	160	**X43A**	63-B4
10,5	162,7	**133,15**	1	0,18	160	**X43A**	63-B4
10	167	**139,64**	4	0,18	675	**114C**	63-B4
9,9	168,5	**140,84**	5,9	0,18	1000	**134C**	63-B4
9,9	173,1	**141,66**	1,4	0,18	250	**X53A**	63-B4
9,9	173,1	**141,66**	2,4	0,18	410	**X63A**	63-B4
9,3	183,5	**150,18**	0,9	0,18	160	**X43A**	63-B4
9,2	182	**152,21**	3,7	0,18	675	**114C**	63-B4
8,6	195	**163,02**	3,5	0,18	675	**114C**	63-B4
8,6	199,4	**163,16**	1,3	0,18	250	**X53A**	63-B4
8,6	199,4	**163,16**	2,1	0,18	410	**X63A**	63-B4
8,5	197,7	**165,32**	5,1	0,18	1000	**134C**	63-B4
7,9	212,5	**177,69**	3,2	0,18	675	**114C**	63-B4
7,8	218,7	**178,96**	1,1	0,18	250	**X53A**	63-B4
7,8	218,7	**178,96**	1,9	0,18	410	**X63A**	63-B4
7,6	221,2	**184,94**	4,5	0,18	1000	**134C**	63-B4
7,2	236,3	**193,36**	1,1	0,18	250	**X53A**	63-B4
7,2	236,3	**193,36**	1,7	0,18	410	**X63A**	63-B4
7,1	236	**197,34**	4,2	0,18	1000	**134C**	63-B4
6,8	246,3	**205,95**	2,7	0,18	675	**114C**	63-B4
6,5	257,3	**215,1**	3,9	0,18	1000	**134C**	63-B4
6,5	265	**216,84**	0,9	0,18	250	**X53A**	63-B4
6,5	265	**216,84**	1,5	0,18	410	**X63A**	63-B4
6,3	266,1	**222,52**	2,5	0,18	675	**114C**	63-B4
6	277	**231,6**	3,6	0,18	1000	**134C**	63-B4
5,6	297,5	**248,76**	2,3	0,18	675	**114C**	63-B4
5,6	298,2	**249,31**	3,4	0,18	1000	**134C**	63-B4
5,5	308,4	**252,36**	0,8	0,18	250	**X53A**	63-B4
5,5	308,4	**252,36**	1,3	0,18	410	**X63A**	63-B4

P_1=0,18 кВт n_1=1400 мин$^{-1}$							
n_2 (мин$^{-1}$)	M_2 (Н·м)	i	fs	Motor power (p1m)2	Mn (Н·м)	Редуктор	Габарит двига-теля
5,2	322,2	**269,37**	3,1	0,18	1000	**134C**	63-B4
4,8	347,3	**290,41**	1,9	0,18	675	**114C**	63-B4
4,8	355,2	**290,67**	1,2	0,18	410	**X63A**	63-B4
4,8	350	**292,64**	2,9	0,18	1000	**134C**	63-B4
4,6	361,5	**302,26**	2,8	0,18	1000	**134C**	63-B4
4,2	407,2	**333,23**	1	0,18	410	**X63A**	63-B4
4,1	403,5	**337,39**	1,7	0,18	675	**114C**	63-B4
4	417,8	**349,3**	2,4	0,18	1000	**134C**	63-B4
3,6	469	**383,82**	0,9	0,18	410	**X63A**	63-B4
3,6	471,1	**393,88**	1,4	0,18	675	**114C**	63-B4
3,5	477,3	**399,12**	2,1	0,18	1000	**134C**	63-B4
3,2	526,6	**440,33**	1,3	0,18	675	**114C**	63-B4
3,1	545,9	**446,7**	0,8	0,18	410	**X63A**	63-B4
2,9	570,3	**476,8**	1,8	0,18	1000	**134C**	63-B4
2,7	614,8	**514,06**	1,1	0,18	675	**114C**	63-B4
2,4	695,4	**581,44**	1	0,18	675	**114C**	63-B4
2,2	744,2	**622,28**	1,3	0,18	1000	**134C**	63-B4
2,1	811,8	**678,79**	0,8	0,18	675	**114C**	63-B4
1,7	982,8	**821,7**	1	0,18	1000	**134C**	63-B4

P_1=0,25 кВт n_1=1400 мин$^{-1}$							
289,7	7,9	**4,83**	3,8	0,25	30	**X22S**	71-A4
192,2	11,9	**7,29**	8	0,25	95	**X42A**	71-A4
190,9	12	**7,33**	5,8	0,25	70	**X32S**	71-A4
189,2	12,1	**7,4**	2,5	0,25	30	**X22S**	71-A4
146,2	15,6	**9,58**	2,6	0,25	40	**X22S**	71-A4
127,5	17,9	**10,98**	2,5	0,25	45	**X22S**	71-A4
124,7	18,3	**11,22**	4,6	0,25	85	**X32S**	71-A4
107,1	21,3	**13,07**	2,1	0,25	45	**X22S**	71-A4
106,2	21,5	**13,18**	7	0,25	150	**X42A**	71-A4
105,6	21,6	**13,26**	3,9	0,25	85	**X32S**	71-A4
95,5	23,9	**14,66**	1,9	0,25	45	**X22S**	71-A4
91,7	24,9	**15,27**	6	0,25	150	**X42A**	71-A4
91,1	25,1	**15,37**	3,6	0,25	90	**X32S**	71-A4
88,6	25,8	**15,79**	1,7	0,25	45	**X22S**	71-A4
83,3	27,4	**16,81**	1,6	0,25	45	**X22S**	71-A4
78,1	29,3	**17,93**	5,1	0,25	150	**X42A**	71-A4
77,6	29,4	**18,04**	3,1	0,25	90	**X32S**	71-A4
70,1	32,6	**19,97**	7,7	0,25	250	**X52A**	71-A4
70	32,6	**20**	1,5	0,25	48	**X22S**	71-A4
69,1	33	**20,25**	4,5	0,25	150	**X42A**	71-A4
69	33,1	**20,3**	2,7	0,25	90	**X32S**	71-A4
65,4	34,9	**21,4**	4,3	0,25	150	**X42A**	71-A4
65	35,2	**21,54**	2,6	0,25	90	**X32S**	71-A4
63,8	35,8	**21,93**	1,4	0,25	50	**X22S**	71-A4
59,6	38,3	**23,47**	3,9	0,25	150	**X42A**	71-A4
59,5	38,4	**23,53**	2,3	0,25	90	**X32S**	71-A4
59,3	38,5	**23,6**	6,5	0,25	250	**X52A**	71-A4
57,9	39,5	**24,18**	1,3	0,25	50	**X22S**	71-A4

Выбор мотор-редукторов

P_1=0,25 кВт n_1=1400 мин$^{-1}$							
n_2 (мин$^{-1}$)	M_2 (Н·м)	i	fs	Motor power (p1m)2	Mn (Н·м)	Редуктор	Габарит двига-теля
57,3	39,9	**24,45**	6,3	0,25	250	**X52A**	71-A4
50,8	45	**27,55**	3,3	0,25	150	**X42A**	71-A4
50,7	45,1	**27,62**	2	0,25	90	**X32S**	71-A4
48,2	47,4	**29,04**	1,1	0,25	50	**X22S**	71-A4
47,9	47,7	**29,21**	3,1	0,25	150	**X42A**	71-A4
47,6	48	**29,4**	1,9	0,25	90	**X32S**	71-A4
45,6	50,1	**30,69**	5	0,25	250	**X52A**	71-A4
42,6	53,7	**32,88**	2,8	0,25	150	**X42A**	71-A4
42,5	53,8	**32,97**	1,7	0,25	90	**X32S**	71-A4
41,7	54,8	**33,57**	0,9	0,25	50	**X22S**	71-A4
39,6	57,7	**35,35**	4,3	0,25	250	**X52A**	71-A4
39,6	57,7	**35,35**	7,1	0,25	410	**X62A**	71-A4
38,7	57,8	**36,17**	1,7	0,25	100	**X33S**	71-A4
37,3	61,3	**37,57**	4,1	0,25	250	**X52A**	71-A4
37,3	61,3	**37,57**	6,7	0,25	410	**X62A**	71-A4
36,7	62,2	**38,12**	2,4	0,25	150	**X42A**	71-A4
36,5	62,6	**38,37**	1,4	0,25	90	**X32S**	71-A4
36,2	63,1	**38,67**	0,8	0,25	50	**X22S**	71-A4
31,7	70,6	**44,21**	1,4	0,25	100	**X33S**	71-A4
31,2	73,3	**44,89**	2	0,25	150	**X42A**	71-A4
31,1	73,4	**45**	1,2	0,25	90	**X32S**	71-A4
28,8	79,4	**48,68**	3,1	0,25	250	**X52A**	71-A4
28,8	79,4	**48,68**	4,6	0,25	365	**X62A**	71-A4
27,8	82,2	**50,34**	1,6	0,25	131	**X42A**	71-A4
27,8	80,5	**50,35**	1,9	0,25	150	**X43A**	71-A4
27,6	82,7	**50,67**	1,1	0,25	90	**X32S**	71-A4
27,6	81	**50,68**	1,2	0,25	100	**X33S**	71-A4
26,1	85,6	**53,55**	7,9	0,25	675	**113C**	71-A4
25,8	88,7	**54,33**	2,8	0,25	250	**X52A**	71-A4
25,8	88,7	**54,33**	4,6	0,25	410	**X62A**	71-A4
25,4	88,2	**55,22**	1,7	0,25	150	**X43A**	71-A4
25,3	88,5	**55,36**	1,1	0,25	100	**X33S**	71-A4
24,7	90,7	**56,76**	2,8	0,25	250	**X53A**	71-A4
24,7	90,7	**56,76**	4,5	0,25	410	**X63A**	71-A4
23,9	95,6	**58,58**	1,6	0,25	150	**X42A**	71-A4
23,8	95,8	**58,73**	0,9	0,25	90	**X32S**	71-A4
23,4	95,7	**59,92**	1,6	0,25	150	**X43A**	71-A4
23,2	96,4	**60,31**	1	0,25	100	**X33S**	71-A4
22,4	99,9	**62,52**	6,8	0,25	675	**113C**	71-A4
21,3	105	**65,72**	1,4	0,25	150	**X43A**	71-A4
21,3	105,1	**65,79**	2,4	0,25	250	**X53A**	71-A4
21,3	105,1	**65,79**	3,9	0,25	410	**X63A**	71-A4
21,2	105,3	**65,88**	0,9	0,25	100	**X33S**	71-A4
19,5	114,7	**71,78**	1,3	0,25	150	**X43A**	71-A4
19,4	115,5	**72,25**	0,9	0,25	100	**X33S**	71-A4
19	117,8	**73,75**	4,9	0,25	580	**113C**	71-A4
18,7	117	**74,79**	5,8	0,25	675	**114C**	71-A4
18,7	122,1	**74,81**	1,7	0,25	210	**X52A**	71-A4
18,7	122,1	**74,81**	2,9	0,25	360	**X62A**	71-A4
18,1	123,4	**77,23**	2	0,25	250	**X53A**	71-A4

P_1=0,25 кВт n_1=1400 мин$^{-1}$							
n_2 (мин$^{-1}$)	M_2 (Н·м)	i	fs	Motor power (p1m)2	Mn (Н·м)	Редуктор	Габарит двига-теля
18,1	123,4	**77,23**	3,3	0,25	410	**X63A**	71-A4
18,1	126,2	**77,36**	1,2	0,25	150	**X42A**	71-A4
17,6	126,9	**79,44**	1,2	0,25	150	**X43A**	71-A4
17,6	127,3	**79,64**	0,8	0,25	100	**X33S**	71-A4
16,3	134,5	**85,99**	5	0,25	675	**114C**	71-A4
16,3	137,6	**86,09**	4,9	0,25	675	**113C**	71-A4
16	139,4	**87,23**	1,8	0,25	250	**X53A**	71-A4
16	139,4	**87,23**	2,9	0,25	410	**X63A**	71-A4
15,6	143,2	**89,61**	5	0,25	710	**133C**	71-A4
15,3	142,7	**91,23**	7	0,25	1000	**134C**	71-A4
15,2	147,1	**92,08**	1	0,25	150	**X43A**	71-A4
15,2	147,3	**92,18**	1,7	0,25	250	**X53A**	71-A4
15,2	147,3	**92,18**	2,8	0,25	410	**X63A**	71-A4
14,7	151,9	**95,03**	1	0,25	150	**X43A**	71-A4
14	155,9	**99,66**	4,3	0,25	675	**114C**	71-A4
13,9	160,6	**100,47**	1,6	0,25	250	**X53A**	71-A4
13,9	160,6	**100,47**	2,6	0,25	410	**X63A**	71-A4
13,4	166,5	**104,22**	4,9	0,25	820	**133C**	71-A4
13,4	163,4	**104,48**	6,1	0,25	1000	**134C**	71-A4
12	182	**116,35**	3,7	0,25	675	**114C**	71-A4
12	186,1	**116,45**	1,3	0,25	250	**X53A**	71-A4
12	186,1	**116,45**	2,2	0,25	410	**X63A**	71-A4
11,6	189,4	**121,1**	5,3	0,25	1000	**134C**	71-A4
11,5	190	**121,45**	3,6	0,25	675	**114C**	71-A4
11,1	201,1	**125,82**	1,2	0,25	250	**X53A**	71-A4
11,1	201,1	**125,82**	2	0,25	410	**X63A**	71-A4
11,1	202,2	**126,55**	0,8	0,25	160	**X43A**	71-A4
10,5	212,8	**133,15**	0,8	0,25	160	**X43A**	71-A4
10	218,4	**139,64**	3,1	0,25	675	**114C**	71-A4
9,9	220,3	**140,84**	4,5	0,25	1000	**134C**	71-A4
9,9	226,4	**141,66**	1,1	0,25	250	**X53A**	71-A4
9,9	226,4	**141,66**	1,8	0,25	410	**X63A**	71-A4
9,2	238	**152,21**	2,8	0,25	675	**114C**	71-A4
8,6	255	**163,02**	2,6	0,25	675	**114C**	71-A4
8,6	260,7	**163,16**	1	0,25	250	**X53A**	71-A4
8,6	260,7	**163,16**	1,6	0,25	410	**X63A**	71-A4
8,5	258,6	**165,32**	3,9	0,25	1000	**134C**	71-A4
7,9	277,9	**177,69**	2,4	0,25	675	**114C**	71-A4
7,8	286	**178,96**	0,9	0,25	250	**X53A**	71-A4
7,8	286	**178,96**	1,4	0,25	410	**X63A**	71-A4
7,6	289,2	**184,94**	3,5	0,25	1000	**134C**	71-A4
7,2	309	**193,36**	0,8	0,25	250	**X53A**	71-A4
7,2	309	**193,36**	1,3	0,25	410	**X63A**	71-A4
7,1	308,6	**197,34**	3,2	0,25	1000	**134C**	71-A4
6,8	322,1	**205,95**	2,1	0,25	675	**114C**	71-A4
6,5	336,4	**215,1**	3	0,25	1000	**134C**	71-A4
6,5	346,5	**216,84**	1,2	0,25	410	**X63A**	71-A4
6,3	348	**222,52**	1,9	0,25	675	**114C**	71-A4
6	362,2	**231,6**	2,8	0,25	1000	**134C**	71-A4
5,6	389,1	**248,76**	1,7	0,25	675	**114C**	71-A4

Выбор мотор-редукторов

P_1=0,25 кВт n_1=1400 мин$^{-1}$							
n_2 (мин$^{-1}$)	M_2 (Н·м)	i	fs	Motor power (p1m)2	Mn (Н·м)	Редуктор	Габарит двига-теля
5,6	389,9	**249,31**	2,6	0,25	1000	**134C**	71-A4
5,5	403,3	**252,36**	1	0,25	410	**X63A**	71-A4
5,2	421,3	**269,37**	2,4	0,25	1000	**134C**	71-A4
4,8	454,2	**290,41**	1,5	0,25	675	**114C**	71-A4
4,8	464,5	**290,67**	0,9	0,25	410	**X63A**	71-A4
4,8	457,7	**292,64**	2,2	0,25	1000	**134C**	71-A4
4,6	472,7	**302,26**	2,1	0,25	1000	**134C**	71-A4
4,2	532,5	**333,23**	0,8	0,25	410	**X63A**	71-A4
4,1	527,7	**337,39**	1,3	0,25	675	**114C**	71-A4
4	546,3	**349,3**	1,8	0,25	1000	**134C**	71-A4
3,6	616	**393,88**	1,1	0,25	675	**114C**	71-A4
3,5	624,2	**399,12**	1,6	0,25	1000	**134C**	71-A4
3,2	688,7	**440,33**	1	0,25	675	**114C**	71-A4
2,9	745,7	**476,8**	1,3	0,25	1000	**134C**	71-A4
2,7	804	**514,06**	0,8	0,25	675	**114C**	71-A4
2,2	973,2	**622,28**	1	0,25	1000	**134C**	71-A4
1,7	1285,1	**821,7**	0,8	0,25	1000	**134C**	71-A4

P_1=0,37 кВт n_1=1400 мин$^{-1}$							
289,7	11,7	**4,83**	2,6	0,37	30	**X22S**	71-B4
192,2	17,6	**7,29**	5,4	0,37	95	**X42A**	71-B4
190,9	17,7	**7,33**	3,9	0,37	70	**X32S**	71-B4
189,2	17,9	**7,4**	1,7	0,37	30	**X22S**	71-B4
151,1	22,4	**9,26**	6,9	0,37	155	**X52A**	71-B4
146,2	23,2	**9,58**	1,7	0,37	40	**X22S**	71-B4
127,5	26,6	**10,98**	1,7	0,37	45	**X22S**	71-B4
125	27,1	**11,2**	5,5	0,37	150	**X42A**	71-B4
124,7	27,2	**11,22**	3,1	0,37	85	**X32S**	71-B4
107,1	31,6	**13,07**	1,4	0,37	45	**X22S**	71-B4
106,2	31,9	**13,18**	4,7	0,37	150	**X42A**	71-B4
105,6	32,1	**13,26**	2,6	0,37	85	**X32S**	71-B4
95,5	35,5	**14,66**	1,3	0,37	45	**X22S**	71-B4
91,7	36,9	**15,27**	4,1	0,37	150	**X42A**	71-B4
91,2	37,2	**15,36**	6,7	0,37	250	**X52A**	71-B4
91,1	37,2	**15,37**	2,4	0,37	90	**X32S**	71-B4
88,6	38,2	**15,79**	1,2	0,37	45	**X22S**	71-B4
83,3	40,7	**16,81**	1,1	0,37	45	**X22S**	71-B4
80,2	42,2	**17,46**	5,9	0,37	250	**X52A**	71-B4
78,1	43,4	**17,93**	3,5	0,37	150	**X42A**	71-B4
77,6	43,7	**18,04**	2,1	0,37	90	**X32S**	71-B4
70,1	48,3	**19,97**	5,2	0,37	250	**X52A**	71-B4
70	48,4	**20**	1	0,37	48	**X22S**	71-B4
69,1	49	**20,25**	3,1	0,37	150	**X42A**	71-B4
69	49,1	**20,3**	1,8	0,37	90	**X32S**	71-B4
65,4	51,8	**21,4**	2,9	0,37	150	**X42A**	71-B4
65	52,1	**21,54**	1,7	0,37	90	**X32S**	71-B4
63,8	53,1	**21,93**	0,9	0,37	50	**X22S**	71-B4
59,6	56,8	**23,47**	2,6	0,37	150	**X42A**	71-B4
59,5	56,9	**23,53**	1,6	0,37	90	**X32S**	71-B4

P_1=0,37 кВт n_1=1400 мин$^{-1}$							
n_2 (мин$^{-1}$)	M_2 (Н·м)	i	fs	Motor power (p1m)2	Mn (Н·м)	Редуктор	Габарит двига-теля
59,3	57,1	**23,6**	4,4	0,37	250	**X52A**	71-B4
59,3	57,1	**23,6**	7,2	0,37	410	**X62A**	71-B4
57,9	58,5	**24,18**	0,9	0,37	50	**X22S**	71-B4
57,3	59,1	**24,45**	4,2	0,37	250	**X52A**	71-B4
57,3	59,1	**24,45**	6,9	0,37	410	**X62A**	71-B4
50,8	66,6	**27,55**	2,3	0,37	150	**X42A**	71-B4
50,7	66,8	**27,62**	1,3	0,37	90	**X32S**	71-B4
47,9	70,7	**29,21**	2,1	0,37	150	**X42A**	71-B4
47,6	71,1	**29,4**	1,3	0,37	90	**X32S**	71-B4
45,6	74,3	**30,69**	3,4	0,37	250	**X52A**	71-B4
45,6	74,3	**30,69**	5,5	0,37	410	**X62A**	71-B4
42,6	79,6	**32,88**	1,9	0,37	150	**X42A**	71-B4
42,5	79,8	**32,97**	1,1	0,37	90	**X32S**	71-B4
39,6	85,5	**35,35**	2,9	0,37	250	**X52A**	71-B4
39,6	85,5	**35,35**	4,8	0,37	410	**X62A**	71-B4
38,7	85,7	**36,17**	1,2	0,37	100	**X33S**	71-B4
37,8	87,7	**37,03**	7,7	0,37	675	**113C**	71-B4
37,3	90,9	**37,57**	2,8	0,37	250	**X52A**	71-B4
37,3	90,9	**37,57**	4,5	0,37	410	**X62A**	71-B4
36,7	92,2	**38,12**	1,6	0,37	150	**X42A**	71-B4
36,5	92,8	**38,37**	1	0,37	90	**X32S**	71-B4
32,4	102,4	**43,23**	6,6	0,37	675	**113C**	71-B4
31,7	104,7	**44,21**	1	0,37	100	**X33S**	71-B4
31,2	108,6	**44,89**	1,4	0,37	150	**X42A**	71-B4
31,1	108,9	**45**	0,8	0,37	90	**X32S**	71-B4
30,1	110,3	**46,58**	6,1	0,37	675	**113C**	71-B4
28,8	117,8	**48,68**	2,1	0,37	250	**X52A**	71-B4
28,8	117,8	**48,68**	3,1	0,37	365	**X62A**	71-B4
27,8	121,8	**50,34**	1,1	0,37	131	**X42A**	71-B4
27,8	119,3	**50,35**	1,3	0,37	150	**X43A**	71-B4
27,6	120	**50,68**	0,8	0,37	100	**X33S**	71-B4
26,1	126,9	**53,55**	5,3	0,37	675	**113C**	71-B4
25,8	131,4	**54,33**	1,9	0,37	250	**X52A**	71-B4
25,8	131,4	**54,33**	3,1	0,37	410	**X62A**	71-B4
25,4	130,8	**55,22**	1,1	0,37	150	**X43A**	71-B4
25,3	131,1	**55,36**	0,8	0,37	100	**X33S**	71-B4
24,7	134,5	**56,76**	1,9	0,37	250	**X53A**	71-B4
24,7	134,5	**56,76**	3	0,37	410	**X63A**	71-B4
24,6	134,6	**56,82**	6,3	0,37	850	**133C**	71-B4
23,9	141,7	**58,58**	1,1	0,37	150	**X42A**	71-B4
23,4	141,9	**59,92**	1,1	0,37	150	**X43A**	71-B4
22,4	148,1	**62,52**	4,6	0,37	675	**113C**	71-B4
21,5	154,1	**65,07**	6,3	0,37	975	**133C**	71-B4
21,3	155,7	**65,72**	1	0,37	150	**X43A**	71-B4
21,3	155,8	**65,79**	1,6	0,37	250	**X53A**	71-B4
21,3	155,8	**65,79**	2,6	0,37	410	**X63A**	71-B4
19,5	170	**71,78**	0,9	0,37	150	**X43A**	71-B4
19	174,7	**73,75**	3,3	0,37	580	**113C**	71-B4
18,7	173,4	**74,79**	3,9	0,37	675	**114C**	71-B4
18,7	181	**74,81**	1,2	0,37	210	**X52A**	71-B4

Выбор мотор-редукторов

P_1=0,37 кВт n_1=1400 мин$^{-1}$							
n_2 (мин$^{-1}$)	M_2 (Н·м)	i	fs	Motor power (p1m)2	Mn (Н·м)	Редуктор	Габарит двига-теля
18,7	181	**74,81**	2	0,37	360	**X62A**	71-B4
18,5	179,3	**75,68**	5,6	0,37	1000	**133C**	71-B4
18,1	182,9	**77,23**	1,4	0,37	250	**X53A**	71-B4
18,1	182,9	**77,23**	2,2	0,37	410	**X63A**	71-B4
18,1	187,1	**77,36**	0,8	0,37	150	**X42A**	71-B4
17,6	188,2	**79,44**	0,8	0,37	150	**X43A**	71-B4
16,3	199,4	**85,99**	3,4	0,37	675	**114C**	71-B4
16,3	203,9	**86,09**	3,3	0,37	675	**113C**	71-B4
16	206,6	**87,23**	1,2	0,37	250	**X53A**	71-B4
16	206,6	**87,23**	2	0,37	410	**X63A**	71-B4
15,6	212,3	**89,61**	3,3	0,37	710	**133C**	71-B4
15,3	211,5	**91,23**	4,7	0,37	1000	**134C**	71-B4
15,2	218,4	**92,18**	1,1	0,37	250	**X53A**	71-B4
15,2	218,4	**92,18**	1,9	0,37	410	**X63A**	71-B4
14	231,1	**99,66**	2,9	0,37	675	**114C**	71-B4
13,9	238	**100,47**	1,1	0,37	250	**X53A**	71-B4
13,9	238	**100,47**	1,7	0,37	410	**X63A**	71-B4
13,4	246,9	**104,22**	3,3	0,37	820	**133C**	71-B4
13,4	242,2	**104,48**	4,1	0,37	1000	**134C**	71-B4
12	269,7	**116,35**	2,5	0,37	675	**114C**	71-B4
12	275,9	**116,45**	0,9	0,37	250	**X53A**	71-B4
12	275,9	**116,45**	1,5	0,37	410	**X63A**	71-B4
11,6	280,7	**121,1**	3,6	0,37	1000	**134C**	71-B4
11,5	281,6	**121,45**	2,4	0,37	675	**114C**	71-B4
11,1	298,1	**125,82**	0,8	0,37	250	**X53A**	71-B4
11,1	298,1	**125,82**	1,4	0,37	410	**X63A**	71-B4
10	323,7	**139,64**	2,1	0,37	675	**114C**	71-B4
9,9	326,5	**140,84**	3,1	0,37	1000	**134C**	71-B4
9,9	335,6	**141,66**	1,2	0,37	410	**X63A**	71-B4
9,2	352,9	**152,21**	1,9	0,37	675	**114C**	71-B4
8,6	377,9	**163,02**	1,8	0,37	675	**114C**	71-B4
8,6	386,5	**163,16**	1,1	0,37	410	**X63A**	71-B4
8,5	383,3	**165,32**	2,6	0,37	1000	**134C**	71-B4
7,9	412	**177,69**	1,6	0,37	675	**114C**	71-B4
7,8	423,9	**178,96**	1	0,37	410	**X63A**	71-B4
7,6	428,8	**184,94**	2,3	0,37	1000	**134C**	71-B4
7,2	458	**193,36**	0,9	0,37	410	**X63A**	71-B4
7,1	457,5	**197,34**	2,2	0,37	1000	**134C**	71-B4
6,8	477,5	**205,95**	1,4	0,37	675	**114C**	71-B4
6,5	498,7	**215,1**	2	0,37	1000	**134C**	71-B4
6,5	513,6	**216,84**	0,8	0,37	410	**X63A**	71-B4
6,3	515,9	**222,52**	1,3	0,37	675	**114C**	71-B4
6	536,9	**231,6**	1,9	0,37	1000	**134C**	71-B4
5,6	576,7	**248,76**	1,2	0,37	675	**114C**	71-B4
5,6	578	**249,31**	1,7	0,37	1000	**134C**	71-B4
5,2	624,5	**269,37**	1,6	0,37	1000	**134C**	71-B4
4,8	673,3	**290,41**	1	0,37	675	**114C**	71-B4
4,8	678,5	**292,64**	1,5	0,37	1000	**134C**	71-B4
4,6	700,8	**302,26**	1,4	0,37	1000	**134C**	71-B4
4,1	782,2	**337,39**	0,9	0,37	675	**114C**	71-B4

P_1=0,37 кВт n_1=1400 мин$^{-1}$							
n_2 (мин$^{-1}$)	M_2 (Н·м)	i	fs	Motor power (p1m)2	Mn (Н·м)	Редуктор	Габарит двига-теля
4	809,8	**349,3**	1,2	0,37	1000	**134C**	71-B4
3,5	925,3	**399,12**	1,1	0,37	1000	**134C**	71-B4
2,9	1105,4	**476,8**	0,9	0,37	1000	**134C**	71-B4

P_1=0,55 кВт n_1=1400 мин$^{-1}$							
232,3	21,8	**6,03**	6,2	0,55	135	**X52A**	80-A4
192,2	26,4	**7,29**	3,6	0,55	95	**X42A**	80-A4
190,9	26,5	**7,33**	2,6	0,55	70	**X32S**	80-A4
151,1	33,5	**9,26**	4,6	0,55	155	**X52A**	80-A4
125	40,5	**11,2**	3,7	0,55	150	**X42A**	80-A4
124,7	40,6	**11,22**	2,1	0,55	85	**X32S**	80-A4
123,2	41,1	**11,36**	5,6	0,55	230	**X52A**	80-A4
106,2	47,7	**13,18**	3,1	0,55	150	**X42A**	80-A4
105,6	48	**13,26**	1,8	0,55	85	**X32S**	80-A4
91,7	55,3	**15,27**	2,7	0,55	150	**X42A**	80-A4
91,2	55,6	**15,36**	4,5	0,55	250	**X52A**	80-A4
91,2	55,6	**15,36**	6,9	0,55	385	**X62A**	80-A4
91,1	55,6	**15,37**	1,6	0,55	90	**X32S**	80-A4
80,2	63,2	**17,46**	4	0,55	250	**X52A**	80-A4
80,2	63,2	**17,46**	6,3	0,55	400	**X62A**	80-A4
78,1	64,9	**17,93**	2,3	0,55	150	**X42A**	80-A4
77,6	65,3	**18,04**	1,4	0,55	90	**X32S**	80-A4
70,1	72,3	**19,97**	3,5	0,55	250	**X52A**	80-A4
70,1	72,3	**19,97**	5,7	0,55	410	**X62A**	80-A4
69,1	73,3	**20,25**	2	0,55	150	**X42A**	80-A4
69	73,5	**20,3**	1,2	0,55	90	**X32S**	80-A4
65,4	77,4	**21,4**	1,9	0,55	150	**X42A**	80-A4
65	78	**21,54**	1,2	0,55	90	**X32S**	80-A4
59,6	84,9	**23,47**	1,8	0,55	150	**X42A**	80-A4
59,5	85,2	**23,53**	1,1	0,55	90	**X32S**	80-A4
59,3	85,4	**23,6**	2,9	0,55	250	**X52A**	80-A4
59,3	85,4	**23,6**	4,8	0,55	410	**X62A**	80-A4
57,3	88,5	**24,45**	2,8	0,55	250	**X52A**	80-A4
57,3	88,5	**24,45**	4,6	0,55	410	**X62A**	80-A4
53,2	93,3	**26,31**	7,2	0,55	675	**113C**	80-A4
50,8	99,7	**27,55**	1,5	0,55	150	**X42A**	80-A4
50,7	100	**27,62**	0,9	0,55	90	**X32S**	80-A4
47,9	105,7	**29,21**	1,4	0,55	150	**X42A**	80-A4
47,6	106,4	**29,4**	0,8	0,55	90	**X32S**	80-A4
46,3	107,2	**30,25**	6,3	0,55	675	**113C**	80-A4
45,6	111,1	**30,69**	2,3	0,55	250	**X52A**	80-A4
45,6	111,1	**30,69**	3,7	0,55	410	**X62A**	80-A4
42,6	119	**32,88**	1,3	0,55	150	**X42A**	80-A4
42,5	119,3	**32,97**	0,8	0,55	90	**X32S**	80-A4
39,6	125,2	**35,32**	5,4	0,55	675	**113C**	80-A4
39,6	127,9	**35,35**	2	0,55	250	**X52A**	80-A4
39,6	127,9	**35,35**	3,2	0,55	410	**X62A**	80-A4
38,1	130,3	**36,76**	7,7	0,55	1000	**133C**	80-A4
37,8	131,2	**37,03**	5,1	0,55	675	**113C**	80-A4

Выбор мотор-редукторов

P_1=0,55 кВт n_1=1400 мин$^{-1}$							
n_2 (мин$^{-1}$)	M_2 (Н·м)	i	fs	Motor power (p1m)2	Mn (Н·м)	Редуктор	Габарит двига-теля
37,3	136	**37,57**	1,8	0,55	250	**X52A**	80-A4
37,3	136	**37,57**	3	0,55	410	**X62A**	80-A4
36,7	138	**38,12**	1,1	0,55	150	**X42A**	80-A4
32,7	151,5	**42,76**	6,6	0,55	1000	**133C**	80-A4
32,4	153,2	**43,23**	4,4	0,55	675	**113C**	80-A4
31,2	162,5	**44,89**	0,9	0,55	150	**X42A**	80-A4
31,1	159,5	**45**	6,3	0,55	1000	**133C**	80-A4
30,1	165,1	**46,58**	4,1	0,55	675	**113C**	80-A4
28,8	176,2	**48,68**	1,4	0,55	250	**X52A**	80-A4
28,8	176,2	**48,68**	2,1	0,55	365	**X62A**	80-A4
26,8	185,5	**52,33**	5,4	0,55	1000	**133C**	80-A4
26,1	189,8	**53,55**	3,6	0,55	675	**113C**	80-A4
25,8	196,6	**54,33**	1,3	0,55	250	**X52A**	80-A4
25,8	196,6	**54,33**	2,1	0,55	410	**X62A**	80-A4
24,7	201,2	**56,76**	1,2	0,55	250	**X53A**	80-A4
24,7	201,2	**56,76**	2	0,55	410	**X63A**	80-A4
24,6	201,3	**56,82**	4,2	0,55	850	**133C**	80-A4
22,4	221,6	**62,52**	3	0,55	675	**113C**	80-A4
21,5	230,6	**65,07**	4,2	0,55	975	**133C**	80-A4
21,3	233,1	**65,79**	1,1	0,55	250	**X53A**	80-A4
21,3	233,1	**65,79**	1,8	0,55	410	**X63A**	80-A4
19	261,3	**73,75**	2,2	0,55	580	**113C**	80-A4
18,7	259,4	**74,79**	2,6	0,55	675	**114C**	80-A4
18,7	270,8	**74,81**	0,8	0,55	210	**X52A**	80-A4
18,7	270,8	**74,81**	1,3	0,55	360	**X62A**	80-A4
18,5	268,2	**75,68**	3,7	0,55	1000	**133C**	80-A4
18,1	273,7	**77,23**	0,9	0,55	250	**X53A**	80-A4
18,1	273,7	**77,23**	1,5	0,55	410	**X63A**	80-A4
16,3	298,2	**85,99**	2,3	0,55	675	**114C**	80-A4
16,3	305,1	**86,09**	2,2	0,55	675	**113C**	80-A4
16	309,1	**87,23**	0,8	0,55	250	**X53A**	80-A4
16	309,1	**87,23**	1,3	0,55	410	**X63A**	80-A4
15,6	317,5	**89,61**	2,2	0,55	710	**133C**	80-A4
15,3	316,4	**91,23**	3,2	0,55	1000	**134C**	80-A4
15,2	326,7	**92,18**	0,8	0,55	250	**X53A**	80-A4
15,2	326,7	**92,18**	1,3	0,55	410	**X63A**	80-A4
14	345,7	**99,66**	2	0,55	675	**114C**	80-A4
13,9	356,1	**100,47**	1,2	0,55	410	**X63A**	80-A4
13,4	369,3	**104,22**	2,2	0,55	820	**133C**	80-A4
13,4	362,4	**104,48**	2,8	0,55	1000	**134C**	80-A4
12	403,5	**116,35**	1,7	0,55	675	**114C**	80-A4
12	412,7	**116,45**	1	0,55	410	**X63A**	80-A4
11,6	420	**121,1**	2,4	0,55	1000	**134C**	80-A4
11,5	421,2	**121,45**	1,6	0,55	675	**114C**	80-A4
11,1	445,9	**125,82**	0,9	0,55	410	**X63A**	80-A4
10	484,3	**139,64**	1,4	0,55	675	**114C**	80-A4
9,9	488,5	**140,84**	2	0,55	1000	**134C**	80-A4
9,9	502	**141,66**	0,8	0,55	410	**X63A**	80-A4
9,2	527,9	**152,21**	1,3	0,55	675	**114C**	80-A4
8,6	565,4	**163,02**	1,2	0,55	675	**114C**	80-A4

P_1=0,55 кВт n_1=1400 мин$^{-1}$							
n_2 (мин$^{-1}$)	M_2 (Н·м)	i	fs	Motor power (p1m)2	Mn (Н·м)	Редуктор	Габарит двига-теля
8,5	573,4	**165,32**	1,7	0,55	1000	**134C**	80-A4
7,9	616,3	**177,69**	1,1	0,55	675	**114C**	80-A4
7,6	641,4	**184,94**	1,6	0,55	1000	**134C**	80-A4
7,1	684,4	**197,34**	1,5	0,55	1000	**134C**	80-A4
6,8	714,3	**205,95**	0,9	0,55	675	**114C**	80-A4
6,5	746	**215,1**	1,3	0,55	1000	**134C**	80-A4
6,3	771,8	**222,52**	0,9	0,55	675	**114C**	80-A4
6	803,3	**231,6**	1,2	0,55	1000	**134C**	80-A4
5,6	862,8	**248,76**	0,8	0,55	675	**114C**	80-A4
5,6	864,7	**249,31**	1,2	0,55	1000	**134C**	80-A4
5,2	934,3	**269,37**	1,1	0,55	1000	**134C**	80-A4
4,8	1015	**292,64**	1	0,55	1000	**134C**	80-A4
4,6	1048,4	**302,26**	1	0,55	1000	**134C**	80-A4
4	1211,5	**349,3**	0,8	0,55	1000	**134C**	80-A4

P_1=0,75 кВт n_1=1400 мин$^{-1}$							
232,3	29,6	**6,03**	4,6	0,75	135	**X52A**	80-B4
192,2	35,7	**7,29**	2,7	0,75	95	**X42A**	80-B4
190,9	36	**7,33**	1,9	0,75	70	**X32S**	80-B4
151,1	45,4	**9,26**	3,4	0,75	155	**X52A**	80-B4
151,1	45,4	**9,26**	5,9	0,75	270	**X62A**	80-B4
131,3	51,2	**10,66**	8	0,75	410	**113C**	80-B4
125	54,9	**11,2**	2,7	0,75	150	**X42A**	80-B4
124,7	55,1	**11,22**	1,5	0,75	85	**X32S**	80-B4
123,2	55,7	**11,36**	4,1	0,75	230	**X52A**	80-B4
123,2	55,7	**11,36**	6,3	0,75	350	**X62A**	80-B4
106,2	64,6	**13,18**	2,3	0,75	150	**X42A**	80-B4
105,6	65,1	**13,26**	1,3	0,75	85	**X32S**	80-B4
91,7	74,9	**15,27**	2	0,75	150	**X42A**	80-B4
91,2	75,3	**15,36**	3,3	0,75	250	**X52A**	80-B4
91,2	75,3	**15,36**	5,1	0,75	385	**X62A**	80-B4
91,1	75,4	**15,37**	1,2	0,75	90	**X32S**	80-B4
81,4	82,7	**17,21**	7,3	0,75	600	**113C**	80-B4
80,2	85,6	**17,46**	2,9	0,75	250	**X52A**	80-B4
80,2	85,6	**17,46**	4,7	0,75	400	**X62A**	80-B4
78,1	87,9	**17,93**	1,7	0,75	150	**X42A**	80-B4
77,6	88,5	**18,04**	1	0,75	90	**X32S**	80-B4
70,1	98	**19,97**	2,6	0,75	250	**X52A**	80-B4
70,1	98	**19,97**	4,2	0,75	410	**X62A**	80-B4
69,2	97,2	**20,24**	6,9	0,75	675	**113C**	80-B4
69,1	99,3	**20,25**	1,5	0,75	150	**X42A**	80-B4
69	99,6	**20,3**	0,9	0,75	90	**X32S**	80-B4
65,4	105	**21,4**	1,4	0,75	150	**X42A**	80-B4
65	105,7	**21,54**	0,9	0,75	90	**X32S**	80-B4
60,2	111,8	**23,27**	6	0,75	675	**113C**	80-B4
59,6	115,1	**23,47**	1,3	0,75	150	**X42A**	80-B4
59,5	115,4	**23,53**	0,8	0,75	90	**X32S**	80-B4
59,3	115,8	**23,6**	2,2	0,75	250	**X52A**	80-B4
59,3	115,8	**23,6**	3,5	0,75	410	**X62A**	80-B4

Выбор мотор-редукторов

P_1=0,75 кВт n_1=1400 мин$^{-1}$							
n_2 (мин$^{-1}$)	M_2 (Н·м)	i	fs	Motor power (p1m)2	Mn (Н·м)	Редуктор	Габарит двига-теля
57,3	119,9	**24,45**	2,1	0,75	250	**X52A**	80-B4
57,3	119,9	**24,45**	3,4	0,75	410	**X62A**	80-B4
53,2	126,4	**26,31**	5,3	0,75	675	**113C**	80-B4
50,8	135,1	**27,55**	1,1	0,75	150	**X42A**	80-B4
49,5	135,8	**28,27**	7,4	0,75	1000	**133C**	80-B4
47,9	143,3	**29,21**	1	0,75	150	**X42A**	80-B4
46,3	145,3	**30,25**	4,6	0,75	675	**113C**	80-B4
45,6	150,6	**30,69**	1,7	0,75	250	**X52A**	80-B4
45,6	150,6	**30,69**	2,7	0,75	410	**X62A**	80-B4
42,6	157,9	**32,88**	6,3	0,75	1000	**133C**	80-B4
42,6	161,3	**32,88**	0,9	0,75	150	**X42A**	80-B4
39,6	169,7	**35,32**	4	0,75	675	**113C**	80-B4
39,6	173,4	**35,35**	1,4	0,75	250	**X52A**	80-B4
39,6	173,4	**35,35**	2,4	0,75	410	**X62A**	80-B4
38,1	176,6	**36,76**	5,7	0,75	1000	**133C**	80-B4
37,8	177,9	**37,03**	3,8	0,75	675	**113C**	80-B4
37,3	184,3	**37,57**	1,4	0,75	250	**X52A**	80-B4
37,3	184,3	**37,57**	2,2	0,75	410	**X62A**	80-B4
36,7	187	**38,12**	0,8	0,75	150	**X42A**	80-B4
32,7	205,4	**42,76**	4,9	0,75	1000	**133C**	80-B4
32,4	207,7	**43,23**	3,3	0,75	675	**113C**	80-B4
31,1	216,1	**45**	4,6	0,75	1000	**133C**	80-B4
30,1	223,7	**46,58**	3	0,75	675	**113C**	80-B4
28,8	238,8	**48,68**	1	0,75	250	**X52A**	80-B4
28,8	238,8	**48,68**	1,5	0,75	365	**X62A**	80-B4
26,8	251,4	**52,33**	4	0,75	1000	**133C**	80-B4
26,1	257,2	**53,55**	2,6	0,75	675	**113C**	80-B4
25,8	266,5	**54,33**	0,9	0,75	250	**X52A**	80-B4
25,8	266,5	**54,33**	1,5	0,75	410	**X62A**	80-B4
24,7	272,7	**56,76**	0,9	0,75	250	**X53A**	80-B4
24,7	272,7	**56,76**	1,5	0,75	410	**X63A**	80-B4
24,6	272,9	**56,82**	3,1	0,75	850	**133C**	80-B4
22,4	300,3	**62,52**	2,2	0,75	675	**113C**	80-B4
21,5	312,6	**65,07**	3,1	0,75	975	**133C**	80-B4
21,3	316	**65,79**	0,8	0,75	250	**X53A**	80-B4
21,3	316	**65,79**	1,3	0,75	410	**X63A**	80-B4
19	354,2	**73,75**	1,6	0,75	580	**113C**	80-B4
18,7	351,6	**74,79**	1,9	0,75	675	**114C**	80-B4
18,7	367	**74,81**	1	0,75	360	**X62A**	80-B4
18,5	363,5	**75,68**	2,8	0,75	1000	**133C**	80-B4
18,1	370,9	**77,23**	1,1	0,75	410	**X63A**	80-B4
16,3	404,2	**85,99**	1,7	0,75	675	**114C**	80-B4
16,3	413,5	**86,09**	1,6	0,75	675	**113C**	80-B4
16	419	**87,23**	1	0,75	410	**X63A**	80-B4
15,6	430,4	**89,61**	1,6	0,75	710	**133C**	80-B4
15,3	428,9	**91,23**	2,3	0,75	1000	**134C**	80-B4
15,2	442,8	**92,18**	0,9	0,75	410	**X63A**	80-B4
14	468,5	**99,66**	1,4	0,75	675	**114C**	80-B4
13,9	482,6	**100,47**	0,8	0,75	410	**X63A**	80-B4
13,4	500,6	**104,22**	1,6	0,75	820	**133C**	80-B4

P_1=0,75 кВт n_1=1400 мин$^{-1}$							
n_2 (мин$^{-1}$)	M_2 (Н·м)	i	fs	Motor power (p1m)2	Mn (Н·м)	Редуктор	Габарит двига-теля
13,4	491,2	**104,48**	2	0,75	1000	**134C**	80-B4
12	547	**116,35**	1,2	0,75	675	**114C**	80-B4
11,6	569,3	**121,1**	1,8	0,75	1000	**134C**	80-B4
11,5	571	**121,45**	1,2	0,75	675	**114C**	80-B4
10	656,5	**139,64**	1	0,75	675	**114C**	80-B4
9,9	662,1	**140,84**	1,5	0,75	1000	**134C**	80-B4
9,2	715,5	**152,21**	0,9	0,75	675	**114C**	80-B4
8,6	766,4	**163,02**	0,9	0,75	675	**114C**	80-B4
8,5	777,2	**165,32**	1,3	0,75	1000	**134C**	80-B4
7,9	835,4	**177,69**	0,8	0,75	675	**114C**	80-B4
7,6	869,4	**184,94**	1,2	0,75	1000	**134C**	80-B4
7,1	927,7	**197,34**	1,1	0,75	1000	**134C**	80-B4
6,5	1011,2	**215,1**	1	0,75	1000	**134C**	80-B4
6	1088,8	**231,6**	0,9	0,75	1000	**134C**	80-B4
5,6	1172	**249,31**	0,9	0,75	1000	**134C**	80-B4
5,2	1266,3	**269,37**	0,8	0,75	1000	**134C**	80-B4

P_1=1,1 кВт n_1=1400 мин$^{-1}$							
232,3	43,1	**6,03**	3,1	1,1	135	**X52A**	90-S4
232,3	43,1	**6,03**	5,6	1,1	240	**X62A**	90-S4
192,2	52,1	**7,29**	1,8	1,1	95	**X42A**	90-S4
190,9	52,4	**7,33**	1,3	1,1	70	**X32S**	90-S4
176,3	55,6	**7,94**	6,8	1,1	380	**113C**	90-S4
153,3	63,9	**9,13**	6,1	1,1	390	**113C**	90-S4
151,1	66,2	**9,26**	2,3	1,1	155	**X52A**	90-S4
151,1	66,2	**9,26**	4,1	1,1	270	**X62A**	90-S4
131,3	74,6	**10,66**	5,5	1,1	410	**113C**	90-S4
125	80,1	**11,2**	1,9	1,1	150	**X42A**	90-S4
124,7	80,3	**11,22**	1,1	1,1	85	**X32S**	90-S4
123,2	81,2	**11,36**	2,8	1,1	230	**X52A**	90-S4
123,2	81,2	**11,36**	4,3	1,1	350	**X62A**	90-S4
106,2	94,2	**13,18**	1,6	1,1	150	**X42A**	90-S4
105,6	94,9	**13,26**	0,9	1,1	85	**X32S**	90-S4
93,5	104,8	**14,97**	5,5	1,1	580	**113C**	90-S4
91,7	109,2	**15,27**	1,4	1,1	150	**X42A**	90-S4
91,2	109,8	**15,36**	2,3	1,1	250	**X52A**	90-S4
91,2	109,8	**15,36**	3,5	1,1	385	**X62A**	90-S4
91,1	109,9	**15,37**	0,8	1,1	90	**X32S**	90-S4
81,4	120,5	**17,21**	5	1,1	600	**113C**	90-S4
80,2	124,8	**17,46**	2	1,1	250	**X52A**	90-S4
80,2	124,8	**17,46**	3,2	1,1	400	**X62A**	90-S4
78,1	128,2	**17,93**	1,2	1,1	150	**X42A**	90-S4
76,7	127,8	**18,26**	7,3	1,1	935	**133C**	90-S4
70,1	142,8	**19,97**	1,8	1,1	250	**X52A**	90-S4
70,1	142,8	**19,97**	2,9	1,1	410	**X62A**	90-S4
69,2	141,7	**20,24**	4,8	1,1	675	**113C**	90-S4
69,1	144,8	**20,25**	1	1,1	150	**X42A**	90-S4
67	146,4	**20,91**	6,8	1,1	1000	**133C**	90-S4
65,4	153	**21,4**	1	1,1	150	**X42A**	90-S4

Выбор мотор-редукторов

P_1=1,1 кВт n_1=1400 мин$^{-1}$							
n_2 (мин$^{-1}$)	M_2 (Н·м)	i	fs	Motor power (p1m)2	Mn (Н·м)	Редуктор	Габарит двига-теля
60,2	162,9	**23,27**	4,1	1,1	675	**113C**	90-S4
59,6	167,9	**23,47**	0,9	1,1	150	**X42A**	90-S4
59,3	168,8	**23,6**	1,5	1,1	250	**X52A**	90-S4
59,3	168,8	**23,6**	2,4	1,1	410	**X62A**	90-S4
57,6	170,3	**24,32**	5,9	1,1	1000	**133C**	90-S4
57,3	174,8	**24,45**	1,4	1,1	250	**X52A**	90-S4
57,3	174,8	**24,45**	2,3	1,1	410	**X62A**	90-S4
53,2	184,3	**26,31**	3,7	1,1	675	**113C**	90-S4
50,8	197	**27,55**	0,8	1,1	150	**X42A**	90-S4
49,5	198	**28,27**	5,1	1,1	1000	**133C**	90-S4
46,3	211,9	**30,25**	3,2	1,1	675	**113C**	90-S4
45,6	219,5	**30,69**	1,1	1,1	250	**X52A**	90-S4
45,6	219,5	**30,69**	1,9	1,1	410	**X62A**	90-S4
42,6	230,2	**32,88**	4,3	1,1	1000	**133C**	90-S4
39,6	247,3	**35,32**	2,7	1,1	675	**113C**	90-S4
39,6	252,8	**35,35**	1	1,1	250	**X52A**	90-S4
39,6	252,8	**35,35**	1,6	1,1	410	**X62A**	90-S4
38,1	257,4	**36,76**	3,9	1,1	1000	**133C**	90-S4
37,8	259,3	**37,03**	2,6	1,1	675	**113C**	90-S4
37,3	268,7	**37,57**	0,9	1,1	250	**X52A**	90-S4
37,3	268,7	**37,57**	1,5	1,1	410	**X62A**	90-S4
32,7	299,4	**42,76**	3,3	1,1	1000	**133C**	90-S4
32,4	302,8	**43,23**	2,2	1,1	675	**113C**	90-S4
31,1	315,1	**45**	3,2	1,1	1000	**133C**	90-S4
30,1	326,2	**46,58**	2,1	1,1	675	**113C**	90-S4
28,8	348,2	**48,68**	1	1,1	365	**X62A**	90-S4
26,8	366,5	**52,33**	2,7	1,1	1000	**133C**	90-S4
26,1	375	**53,55**	1,8	1,1	675	**113C**	90-S4
25,8	388,6	**54,33**	1,1	1,1	410	**X62A**	90-S4
24,7	397,5	**56,76**	1	1,1	410	**X63A**	90-S4
24,6	397,9	**56,82**	2,1	1,1	850	**133C**	90-S4
22,4	437,8	**62,52**	1,5	1,1	675	**113C**	90-S4
21,5	455,7	**65,07**	2,1	1,1	975	**133C**	90-S4
21,3	460,7	**65,79**	0,9	1,1	410	**X63A**	90-S4
19	516,4	**73,75**	1,1	1,1	580	**113C**	90-S4
18,7	512,6	**74,79**	1,3	1,1	675	**114C**	90-S4
18,5	530	**75,68**	1,9	1,1	1000	**133C**	90-S4
18,1	540,8	**77,23**	0,8	1,1	410	**X63A**	90-S4
16,3	589,4	**85,99**	1,1	1,1	675	**114C**	90-S4
16,3	602,9	**86,09**	1,1	1,1	675	**113C**	90-S4
15,6	627,5	**89,61**	1,1	1,1	710	**133C**	90-S4
15,3	625,3	**91,23**	1,6	1,1	1000	**134C**	90-S4
14	683,1	**99,66**	1	1,1	675	**114C**	90-S4
13,4	729,8	**104,22**	1,1	1,1	820	**133C**	90-S4
13,4	716,1	**104,48**	1,4	1,1	1000	**134C**	90-S4
12	797,5	**116,35**	0,8	1,1	675	**114C**	90-S4
11,6	830	**121,1**	1,2	1,1	1000	**134C**	90-S4
11,5	832,4	**121,45**	0,8	1,1	675	**114C**	90-S4
9,9	965,3	**140,84**	1	1,1	1000	**134C**	90-S4
8,5	1133,1	**165,32**	0,9	1,1	1000	**134C**	90-S4

P_1=1,1 кВт n_1=1400 мин$^{-1}$							
n_2 (мин$^{-1}$)	M_2 (Н·м)	i	fs	Motor power (p1m)2	Mn (Н·м)	Редуктор	Габарит двига-теля
7,6	1267,6	**184,94**	0,8	1,1	1000	**134C**	90-S4

P_1=1,5 кВт n_1=1400 мин$^{-1}$							
232,3	59	**6,03**	2,3	1,5	135	**X52A**	90-LA4
232,3	59	**6,03**	4,1	1,5	240	**X62A**	90-LA4
192,2	71,3	**7,29**	1,3	1,5	95	**X42A**	90-LA4
190,9	71,8	**7,33**	1	1,5	70	**X32S**	90-LA4
176,3	76,1	**7,94**	5	1,5	380	**113C**	90-LA4
153,3	87,5	**9,13**	4,5	1,5	390	**113C**	90-LA4
151,1	90,7	**9,26**	1,7	1,5	155	**X52A**	90-LA4
151,1	90,7	**9,26**	3	1,5	270	**X62A**	90-LA4
131,3	102,2	**10,66**	4	1,5	410	**113C**	90-LA4
126,2	106,4	**11,09**	6,4	1,5	680	**133C**	90-LA4
125	109,6	**11,2**	1,4	1,5	150	**X42A**	90-LA4
124,7	109,9	**11,22**	0,8	1,5	85	**X32S**	90-LA4
123,2	111,2	**11,36**	2,1	1,5	230	**X52A**	90-LA4
123,2	111,2	**11,36**	3,1	1,5	350	**X62A**	90-LA4
108,5	123,7	**12,9**	6,4	1,5	790	**133C**	90-LA4
106,2	129	**13,18**	1,2	1,5	150	**X42A**	90-LA4
93,5	143,5	**14,97**	4	1,5	580	**113C**	90-LA4
91,7	149,6	**15,27**	1	1,5	150	**X42A**	90-LA4
91,2	150,4	**15,36**	1,7	1,5	250	**X52A**	90-LA4
91,2	150,4	**15,36**	2,6	1,5	385	**X62A**	90-LA4
81,4	165	**17,21**	3,6	1,5	600	**113C**	90-LA4
80,2	170,9	**17,46**	1,5	1,5	250	**X52A**	90-LA4
80,2	170,9	**17,46**	2,3	1,5	400	**X62A**	90-LA4
78,1	175,5	**17,93**	0,9	1,5	150	**X42A**	90-LA4
76,7	175	**18,26**	5,3	1,5	935	**133C**	90-LA4
70,1	195,6	**19,97**	1,3	1,5	250	**X52A**	90-LA4
70,1	195,6	**19,97**	2,1	1,5	410	**X62A**	90-LA4
69,2	194	**20,24**	3,5	1,5	675	**113C**	90-LA4
69,1	198,3	**20,25**	0,8	1,5	150	**X42A**	90-LA4
67	200,5	**20,91**	5	1,5	1000	**133C**	90-LA4
60,2	223,1	**23,27**	3	1,5	675	**113C**	90-LA4
59,3	231,1	**23,6**	1,1	1,5	250	**X52A**	90-LA4
59,3	231,1	**23,6**	1,8	1,5	410	**X62A**	90-LA4
57,6	233,2	**24,32**	4,3	1,5	1000	**133C**	90-LA4
57,3	239,4	**24,45**	1	1,5	250	**X52A**	90-LA4
57,3	239,4	**24,45**	1,7	1,5	410	**X62A**	90-LA4
53,2	252,3	**26,31**	2,7	1,5	675	**113C**	90-LA4
49,5	271	**28,27**	3,7	1,5	1000	**133C**	90-LA4
46,3	290,1	**30,25**	2,3	1,5	675	**113C**	90-LA4
45,6	300,5	**30,69**	0,8	1,5	250	**X52A**	90-LA4
45,6	300,5	**30,69**	1,4	1,5	410	**X62A**	90-LA4
42,6	315,2	**32,88**	3,2	1,5	1000	**133C**	90-LA4
39,6	338,7	**35,32**	2	1,5	675	**113C**	90-LA4
39,6	346,2	**35,35**	1,2	1,5	410	**X62A**	90-LA4
38,1	352,5	**36,76**	2,8	1,5	1000	**133C**	90-LA4
37,8	355,1	**37,03**	1,9	1,5	675	**113C**	90-LA4

Выбор мотор-редукторов

P_1=1,5 кВт n_1=1400 мин$^{-1}$							
n_2 (мин$^{-1}$)	M_2 (Н·м)	i	fs	Motor power (p1m)2	Mn (Н·м)	Редуктор	Габарит двига-теля
37,3	367,9	**37,57**	1,1	1,5	410	**X62A**	90-LA4
32,7	409,9	**42,76**	2,4	1,5	1000	**133C**	90-LA4
32,4	414,5	**43,23**	1,6	1,5	675	**113C**	90-LA4
31,1	431,4	**45**	2,3	1,5	1000	**133C**	90-LA4
30,1	446,6	**46,58**	1,5	1,5	675	**113C**	90-LA4
28,8	476,7	**48,68**	0,8	1,5	365	**X62A**	90-LA4
26,8	501,8	**52,33**	2	1,5	1000	**133C**	90-LA4
26,1	513,5	**53,55**	1,3	1,5	675	**113C**	90-LA4
25,8	532	**54,33**	0,8	1,5	410	**X62A**	90-LA4
24,7	544,2	**56,76**	0,8	1,5	410	**X63A**	90-LA4
24,6	544,8	**56,82**	1,6	1,5	850	**133C**	90-LA4
22,4	599,4	**62,52**	1,1	1,5	675	**113C**	90-LA4
21,5	623,9	**65,07**	1,6	1,5	975	**133C**	90-LA4
19	707,1	**73,75**	0,8	1,5	580	**113C**	90-LA4
18,7	701,8	**74,79**	1	1,5	675	**114C**	90-LA4
18,5	725,6	**75,68**	1,4	1,5	1000	**133C**	90-LA4
16,3	806,9	**85,99**	0,8	1,5	675	**114C**	90-LA4
16,3	825,5	**86,09**	0,8	1,5	675	**113C**	90-LA4
15,6	859,1	**89,61**	0,8	1,5	710	**133C**	90-LA4
15,3	856,1	**91,23**	1,2	1,5	1000	**134C**	90-LA4
13,4	999,2	**104,22**	0,8	1,5	820	**133C**	90-LA4
13,4	980,4	**104,48**	1	1,5	1000	**134C**	90-LA4
11,6	1136,4	**121,1**	0,9	1,5	1000	**134C**	90-LA4
9,9	1321,7	**140,84**	0,8	1,5	1000	**134C**	90-LA4

P_1=1,8 кВт n_1=1400 мин$^{-1}$							
232,3	72,9	**6,03**	1,9	1,85	135	**X52A**	90-LB4
232,3	72,9	**6,03**	3,3	1,85	240	**X62A**	90-LB4
192,2	88,1	**7,29**	1,1	1,85	95	**X42A**	90-LB4
190,9	88,7	**7,33**	0,8	1,85	70	**X32S**	90-LB4
176,3	94,1	**7,94**	4	1,85	380	**113C**	90-LB4
153,3	108,1	**9,13**	3,6	1,85	390	**113C**	90-LB4
151,1	112	**9,26**	1,4	1,85	155	**X52A**	90-LB4
151,1	112	**9,26**	2,4	1,85	270	**X62A**	90-LB4
144,5	114,7	**9,69**	6,6	1,85	755	**133C**	90-LB4
131,3	126,2	**10,66**	3,2	1,85	410	**113C**	90-LB4
126,2	131,4	**11,09**	5,2	1,85	680	**133C**	90-LB4
125	135,4	**11,2**	1,1	1,85	150	**X42A**	90-LB4
123,2	137,4	**11,36**	1,7	1,85	230	**X52A**	90-LB4
123,2	137,4	**11,36**	2,5	1,85	350	**X62A**	90-LB4
108,5	152,8	**12,9**	5,2	1,85	790	**133C**	90-LB4
106,2	159,4	**13,18**	0,9	1,85	150	**X42A**	90-LB4
93,5	177,3	**14,97**	3,3	1,85	580	**113C**	90-LB4
91,7	184,7	**15,27**	0,8	1,85	150	**X42A**	90-LB4
91,2	185,8	**15,36**	1,3	1,85	250	**X52A**	90-LB4
91,2	185,8	**15,36**	2,1	1,85	385	**X62A**	90-LB4
81,4	203,8	**17,21**	2,9	1,85	600	**113C**	90-LB4
80,2	211,2	**17,46**	1,2	1,85	250	**X52A**	90-LB4
80,2	211,2	**17,46**	1,9	1,85	400	**X62A**	90-LB4

P_1=1,8 кВт n_1=1400 мин$^{-1}$							
n_2 (мин$^{-1}$)	M_2 (Н·м)	i	fs	Motor power (p1m)2	Mn (Н·м)	Редуктор	Габарит двига-теля
76,7	216,2	**18,26**	4,3	1,85	935	**133C**	90-LB4
70,1	241,6	**19,97**	1	1,85	250	**X52A**	90-LB4
70,1	241,6	**19,97**	1,7	1,85	410	**X62A**	90-LB4
69,2	239,7	**20,24**	2,8	1,85	675	**113C**	90-LB4
67	247,6	**20,91**	4	1,85	1000	**133C**	90-LB4
60,2	275,6	**23,27**	2,4	1,85	675	**113C**	90-LB4
59,3	285,5	**23,6**	0,9	1,85	250	**X52A**	90-LB4
59,3	285,5	**23,6**	1,4	1,85	410	**X62A**	90-LB4
57,6	288	**24,32**	3,5	1,85	1000	**133C**	90-LB4
57,3	295,7	**24,45**	0,8	1,85	250	**X52A**	90-LB4
57,3	295,7	**24,45**	1,4	1,85	410	**X62A**	90-LB4
53,2	311,7	**26,31**	2,2	1,85	675	**113C**	90-LB4
49,5	334,8	**28,27**	3	1,85	1000	**133C**	90-LB4
46,3	358,3	**30,25**	1,9	1,85	675	**113C**	90-LB4
45,6	371,3	**30,69**	1,1	1,85	410	**X62A**	90-LB4
42,6	389,4	**32,88**	2,6	1,85	1000	**133C**	90-LB4
39,6	418,3	**35,32**	1,6	1,85	675	**113C**	90-LB4
39,6	427,6	**35,35**	1	1,85	410	**X62A**	90-LB4
38,1	435,4	**36,76**	2,3	1,85	1000	**133C**	90-LB4
37,8	438,6	**37,03**	1,5	1,85	675	**113C**	90-LB4
37,3	454,4	**37,57**	0,9	1,85	410	**X62A**	90-LB4
32,7	506,4	**42,76**	2	1,85	1000	**133C**	90-LB4
32,4	512,1	**43,23**	1,3	1,85	675	**113C**	90-LB4
31,1	532,9	**45**	1,9	1,85	1000	**133C**	90-LB4
30,1	551,7	**46,58**	1,2	1,85	675	**113C**	90-LB4
26,8	619,9	**52,33**	1,6	1,85	1000	**133C**	90-LB4
26,1	634,3	**53,55**	1,1	1,85	675	**113C**	90-LB4
24,6	672,9	**56,82**	1,3	1,85	850	**133C**	90-LB4
22,4	740,5	**62,52**	0,9	1,85	675	**113C**	90-LB4
21,5	770,7	**65,07**	1,3	1,85	975	**133C**	90-LB4
18,7	867	**74,79**	0,8	1,85	675	**114C**	90-LB4
18,5	896,4	**75,68**	1,1	1,85	1000	**133C**	90-LB4
15,3	1057,5	**91,23**	0,9	1,85	1000	**134C**	90-LB4
13,4	1211,1	**104,48**	0,8	1,85	1000	**134C**	90-LB4

P_1=2,2 кВт n_1=1400 мин$^{-1}$							
232,3	85,6	**6,03**	1,6	2,2	135	**X52A**	100-LA4
232,3	85,6	**6,03**	2,8	2,2	240	**X62A**	100-LA4
192,2	103,5	**7,29**	0,9	2,2	95	**X42A**	100-LA4
176,3	110,5	**7,94**	3,4	2,2	380	**113C**	100-LA4
153,3	127	**9,13**	3,1	2,2	390	**113C**	100-LA4
151,1	131,6	**9,26**	1,2	2,2	155	**X52A**	100-LA4
151,1	131,6	**9,26**	2,1	2,2	270	**X62A**	100-LA4
144,5	134,8	**9,69**	5,6	2,2	755	**133C**	100-LA4
131,3	148,3	**10,66**	2,8	2,2	410	**113C**	100-LA4
126,2	154,3	**11,09**	4,4	2,2	680	**133C**	100-LA4
125	159,1	**11,2**	0,9	2,2	150	**X42A**	100-LA4
123,2	161,4	**11,36**	1,4	2,2	230	**X52A**	100-LA4
123,2	161,4	**11,36**	2,2	2,2	350	**X62A**	100-LA4

Выбор мотор-редукторов

P_1=2,2 кВт n_1=1400 мин$^{-1}$							
n_2 (мин$^{-1}$)	M_2 (Н·м)	i	fs	Motor power (p1m)2	Mn (Н·м)	Редуктор	Габарит двига-теля
108,5	179,5	**12,9**	4,4	2,2	790	**133C**	100-LA4
93,5	208,2	**14,97**	2,8	2,2	580	**113C**	100-LA4
91,2	218,2	**15,36**	1,1	2,2	250	**X52A**	100-LA4
91,2	218,2	**15,36**	1,8	2,2	385	**X62A**	100-LA4
81,4	239,4	**17,21**	2,5	2,2	600	**113C**	100-LA4
80,2	248	**17,46**	1	2,2	250	**X52A**	100-LA4
80,2	248	**17,46**	1,6	2,2	400	**X62A**	100-LA4
76,7	254	**18,26**	3,7	2,2	935	**133C**	100-LA4
70,1	283,8	**19,97**	0,9	2,2	250	**X52A**	100-LA4
70,1	283,8	**19,97**	1,4	2,2	410	**X62A**	100-LA4
69,2	281,5	**20,24**	2,4	2,2	675	**113C**	100-LA4
67	290,9	**20,91**	3,4	2,2	1000	**133C**	100-LA4
60,2	323,7	**23,27**	2,1	2,2	675	**113C**	100-LA4
59,3	335,3	**23,6**	1,2	2,2	410	**X62A**	100-LA4
57,6	338,3	**24,32**	3	2,2	1000	**133C**	100-LA4
57,3	347,3	**24,45**	1,2	2,2	410	**X62A**	100-LA4
53,2	366,1	**26,31**	1,8	2,2	675	**113C**	100-LA4
49,5	393,3	**28,27**	2,5	2,2	1000	**133C**	100-LA4
46,3	420,9	**30,25**	1,6	2,2	675	**113C**	100-LA4
45,6	436,1	**30,69**	0,9	2,2	410	**X62A**	100-LA4
42,6	457,4	**32,88**	2,2	2,2	1000	**133C**	100-LA4
39,6	491,4	**35,32**	1,4	2,2	675	**113C**	100-LA4
39,6	502,3	**35,35**	0,8	2,2	410	**X62A**	100-LA4
38,1	511,4	**36,76**	2	2,2	1000	**133C**	100-LA4
37,8	515,2	**37,03**	1,3	2,2	675	**113C**	100-LA4
37,3	533,8	**37,57**	0,8	2,2	410	**X62A**	100-LA4
32,7	594,8	**42,76**	1,7	2,2	1000	**133C**	100-LA4
32,4	601,5	**43,23**	1,1	2,2	675	**113C**	100-LA4
31,1	626	**45**	1,6	2,2	1000	**133C**	100-LA4
30,1	648	**46,58**	1	2,2	675	**113C**	100-LA4
26,8	728,1	**52,33**	1,4	2,2	1000	**133C**	100-LA4
26,1	745	**53,55**	0,9	2,2	675	**113C**	100-LA4
24,6	790,4	**56,82**	1,1	2,2	850	**133C**	100-LA4
22,4	869,8	**62,52**	0,8	2,2	675	**113C**	100-LA4
21,5	905,3	**65,07**	1,1	2,2	975	**133C**	100-LA4
18,5	1052,9	**75,68**	0,9	2,2	1000	**133C**	100-LA4

P_1=3,0 кВт n_1=1400 мин$^{-1}$							
232,3	116,3	**6,03**	1,2	3	135	**X52A**	100-LB4
232,3	116,3	**6,03**	2,1	3	240	**X62A**	100-LB4
176,3	150	**7,94**	2,5	3	380	**113C**	100-LB4
153,3	172,5	**9,13**	2,3	3	390	**113C**	100-LB4
151,1	178,7	**9,26**	0,9	3	155	**X52A**	100-LB4
151,1	178,7	**9,26**	1,5	3	270	**X62A**	100-LB4
144,5	183	**9,69**	4,1	3	755	**133C**	100-LB4
131,3	201,4	**10,66**	2	3	410	**113C**	100-LB4
126,2	209,6	**11,09**	3,2	3	680	**133C**	100-LB4
123,2	219,2	**11,36**	1	3	230	**X52A**	100-LB4
123,2	219,2	**11,36**	1,6	3	350	**X62A**	100-LB4

P_1=3,0 кВт n_1=1400 мин$^{-1}$							
n_2 (мин$^{-1}$)	M_2 (Н·м)	i	fs	Motor power (p1m)2	Mn (Н·м)	Редуктор	Габарит двига-теля
108,5	243,8	**12,9**	3,2	3	790	**133C**	100-LB4
93,5	282,8	**14,97**	2,1	3	580	**113C**	100-LB4
91,2	296,3	**15,36**	0,8	3	250	**X52A**	100-LB4
91,2	296,3	**15,36**	1,3	3	385	**X62A**	100-LB4
81,4	325,1	**17,21**	1,8	3	600	**113C**	100-LB4
80,2	336,8	**17,46**	1,2	3	400	**X62A**	100-LB4
76,7	344,9	**18,26**	2,7	3	935	**133C**	100-LB4
70,1	385,4	**19,97**	1,1	3	410	**X62A**	100-LB4
69,2	382,3	**20,24**	1,8	3	675	**113C**	100-LB4
67	395	**20,91**	2,5	3	1000	**133C**	100-LB4
60,2	439,6	**23,27**	1,5	3	675	**113C**	100-LB4
59,3	455,4	**23,6**	0,9	3	410	**X62A**	100-LB4
57,6	459,5	**24,32**	2,2	3	1000	**133C**	100-LB4
57,3	471,7	**24,45**	0,9	3	410	**X62A**	100-LB4
53,2	497,2	**26,31**	1,4	3	675	**113C**	100-LB4
49,5	534,1	**28,27**	1,9	3	1000	**133C**	100-LB4
46,3	571,6	**30,25**	1,2	3	675	**113C**	100-LB4
42,6	621,2	**32,88**	1,6	3	1000	**133C**	100-LB4
39,6	667,3	**35,32**	1	3	675	**113C**	100-LB4
38,1	694,6	**36,76**	1,4	3	1000	**133C**	100-LB4
37,8	699,7	**37,03**	1	3	675	**113C**	100-LB4
32,7	807,8	**42,76**	1,2	3	1000	**133C**	100-LB4
32,4	816,8	**43,23**	0,8	3	675	**113C**	100-LB4
31,1	850,2	**45**	1,2	3	1000	**133C**	100-LB4
30,1	880,1	**46,58**	0,8	3	675	**113C**	100-LB4
26,8	988,8	**52,33**	1	3	1000	**133C**	100-LB4
24,6	1073,5	**56,82**	0,8	3	850	**133C**	100-LB4
21,5	1229,4	**65,07**	0,8	3	975	**133C**	100-LB4

P_1=4,0 кВт n_1=1400 мин$^{-1}$							
232,3	154,5	**6,03**	0,9	4	135	**X52A**	112-M4
232,3	154,5	**6,03**	1,6	4	240	**X62A**	112-M4
176,3	199,3	**7,94**	1,9	4	380	**113C**	112-M4
153,3	229,2	**9,13**	1,7	4	390	**113C**	112-M4
151,1	237,4	**9,26**	1,1	4	270	**X62A**	112-M4
144,5	243,1	**9,69**	3,1	4	755	**133C**	112-M4
131,3	267,5	**10,66**	1,5	4	410	**113C**	112-M4
126,2	278,4	**11,09**	2,4	4	680	**133C**	112-M4
123,2	291,2	**11,36**	0,8	4	230	**X52A**	112-M4
123,2	291,2	**11,36**	1,2	4	350	**X62A**	112-M4
108,5	323,8	**12,9**	2,4	4	790	**133C**	112-M4
93,5	375,6	**14,97**	1,5	4	580	**113C**	112-M4
91,2	393,7	**15,36**	1	4	385	**X62A**	112-M4
81,4	431,9	**17,21**	1,4	4	600	**113C**	112-M4
80,2	447,4	**17,46**	0,9	4	400	**X62A**	112-M4
76,7	458,2	**18,26**	2	4	935	**133C**	112-M4
70,1	511,9	**19,97**	0,8	4	410	**X62A**	112-M4
69,2	507,9	**20,24**	1,3	4	675	**113C**	112-M4
67	524,7	**20,91**	1,9	4	1000	**133C**	112-M4

Выбор мотор-редукторов

P_1=4,0 кВт n_1=1400 мин$^{-1}$							
n_2 (мин$^{-1}$)	M_2 (Н·м)	i	fs	Motor power (p1m)2	Mn (Н·м)	Редуктор	Габарит двига-теля
60,2	583,9	**23,27**	1,2	4	675	**113C**	112-M4
57,6	610,3	**24,32**	1,6	4	1000	**133C**	112-M4
53,2	660,4	**26,31**	1	4	675	**113C**	112-M4
49,5	709,5	**28,27**	1,4	4	1000	**133C**	112-M4
46,3	759,3	**30,25**	0,9	4	675	**113C**	112-M4
42,6	825,2	**32,88**	1,2	4	1000	**133C**	112-M4
39,6	886,5	**35,32**	0,8	4	675	**113C**	112-M4
38,1	922,6	**36,76**	1,1	4	1000	**133C**	112-M4
32,7	1073,1	**42,76**	0,9	4	1000	**133C**	112-M4
31,1	1129,3	**45**	0,9	4	1000	**133C**	112-M4
26,8	1313,5	**52,33**	0,8	4	1000	**133C**	112-M4

P_1=5,5 кВт n_1=1400 мин$^{-1}$							
232,3	211,2	**6,03**	1,1	5,5	240	**X62A**	132-S4
176,3	272,5	**7,94**	1,4	5,5	380	**113C**	132-S4
153,3	313,3	**9,13**	1,2	5,5	390	**113C**	132-S4
144,5	332,4	**9,69**	2,3	5,5	755	**133C**	132-S4
131,3	365,7	**10,66**	1,1	5,5	410	**113C**	132-S4
126,2	380,6	**11,09**	1,8	5,5	680	**133C**	132-S4
108,5	442,7	**12,9**	1,8	5,5	790	**133C**	132-S4
93,5	513,5	**14,97**	1,1	5,5	580	**113C**	132-S4
81,4	590,4	**17,21**	1	5,5	600	**113C**	132-S4
76,7	626,4	**18,26**	1,5	5,5	935	**133C**	132-S4
69,2	694,3	**20,24**	1	5,5	675	**113C**	132-S4
67	717,4	**20,91**	1,4	5,5	1000	**133C**	132-S4
60,2	798,2	**23,27**	0,8	5,5	675	**113C**	132-S4
57,6	834,3	**24,32**	1,2	5,5	1000	**133C**	132-S4
49,5	969,9	**28,27**	1	5,5	1000	**133C**	132-S4

P_1=7,5 кВт n_1=1400 мин$^{-1}$							
232,3	285,8	**6,03**	0,8	7,5	240	**X62A**	132-MA4
176,3	368,8	**7,94**	1	7,5	380	**113C**	132-MA4
153,3	424	**9,13**	0,9	7,5	390	**113C**	132-MA4
144,5	449,8	**9,69**	1,7	7,5	755	**133C**	132-MA4
131,3	495	**10,66**	0,8	7,5	410	**113C**	132-MA4
126,2	515,2	**11,09**	1,3	7,5	680	**133C**	132-MA4
108,5	599,2	**12,9**	1,3	7,5	790	**133C**	132-MA4
93,5	695	**14,97**	0,8	7,5	580	**113C**	132-MA4
81,4	799	**17,21**	0,8	7,5	600	**113C**	132-MA4
76,7	847,7	**18,26**	1,1	7,5	935	**133C**	132-MA4
67	970,9	**20,91**	1	7,5	1000	**133C**	132-MA4
57,6	1129,2	**24,32**	0,9	7,5	1000	**133C**	132-MA4
49,5	1312,7	**28,27**	0,8	7,5	1000	**133C**	132-MA4

P_1=9,0 кВт n_1=1400 мин$^{-1}$							
176,3	458,3	**7,94**	0,8	9	380	**113C**	132-MB4
144,5	559,1	**9,69**	1,4	9	755	**133C**	132-MB4

P_1=9,0 кВт n_1=1400 мин$^{-1}$							
n_2 (мин$^{-1}$)	M_2 (Н·м)	i	fs	Motor power (p1m)2	Mn (Н·м)	Редуктор	Габарит двига-теля
126,2	640,3	**11,09**	1,1	9	680	**133C**	132-MB4
108,5	744,7	**12,9**	1,1	9	790	**133C**	132-MB4
76,7	1053,7	**18,26**	0,9	9	935	**133C**	132-MB4
67	1206,7	**20,91**	0,8	9	1000	**133C**	132-MB4

ДЛЯ ЗАМЕТОК

▪ БЫСТРЫЙ ВЫБОР

Входная скорость (n_1) = 1400 мин$^{-1}$

Скорость на выходном валу n_2 [мин$^{-1}$]	Передаточное число i	Мощность двигателя P_{1M} [кВт]	Крутящий момент на выходе M_{2M} [Нм]	Сервис-фактор f.s.	Номинал. мощность P_{1R} [кВт]	Номинал. крутящий момент M_{2R} [Нм]	Возможные моторные фланцы B5: B 63	Возможные моторные фланцы B5: C 71	Возможные моторные фланцы B14: O 56	Возможные моторные фланцы B14: P 63	Возможные моторные фланцы B14: Q 71		Выходной вал	Код передаточного числа
289,7	**4,83**	0,37	12	2,6	0,95	30			C	C		289		01
189,2	**7,40**	0,37	18	1,7	0,62	30			C	C		287		02
146,2	**9,58**	0,37	23	1,7	0,64	40			C	C		199		03
127,5	**10,98**	0,37	27	1,7	0,63	45			C	C		179	**стандарт-**	04
107,1	**13,07**	0,37	32	1,4	0,53	45			C	C		159	**ный**	05
95,5	**14,66**	0,37	36	1,3	0,47	45			C	C		197	**ø18**	06
88,6	**15,79**	0,37	38	1,2	0,44	45			C	C		139		07
83,3	**16,81**	0,37	41	1,1	0,41	45			C	C		177		08
70,0	**20,00**	0,37	48	1,0	0,37	48			C	C		157	ø20	09
63,8	**21,93**	0,37	53	0,9	0,35	50			C	C		109	На заказ	10
57,9	**24,18**	0,25	40	1,3	0,32	50			C	C		137		11
48,2	**29,04**	0,25	47	1,1	0,26	50			C	C		99		12
41,7	**33,57**	0,18	42	1,2	0,23	50			C	C		107		13
36,2	**38,67**	0,18	48	1,0	0,20	50			C	C		79		14
31,5	**44,44**	0,18	56	0,9	0,17	50			C	C		97		15
23,7	**59,18**	0,12	48	1,0	0,13	50			C	C		77		16
19,9	**70,24**	0,09	45	1,1	0,11	50			C	C		67		17

Для всех передаточных чисел динамический КПД равен **0,96**

Возможные моторные фланцы B) **В комплект поставки входит проставка** B) **По заказу возможен комплект без проставки** C) **Положение отверстий моторного фланца**

Редукторы **X22S** поставляются с синтетическим маслом, обеспечивающим смазку на весь период эксплуатации редуктора, техническое обслуживание не обязательно.

Тип синтетического масла и рекомендованное количество приведены в таблице 1.

Возможные радиальные и осевые нагрузки редуктора приведены в таблице 2.

Стандартная комплектация	Данные положения монтажа необходимо указывать в заказе или добавлять масло					
B3	**B6**	**B7**	**B8**	**V5**	**V6**	**V8**
0,25 Л	0,25 Л	0,25 Л	0,25 Л	0,43 Л	0,31 Л	0,25 Л
AGIP Telium VSF 320				**SHELL** Omala S4 WE 320		

табл. 1

РАДИАЛЬНЫЕ И ОСЕВЫЕ НАГРУЗКИ

Выходной вал

$$Feq = FR \cdot \frac{42}{X+23}$$

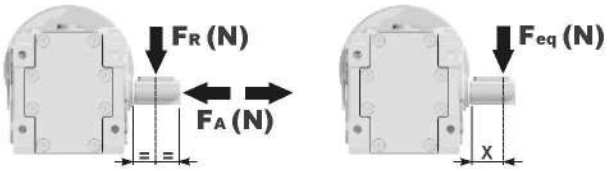

n_2 [мин$^{-1}$]	FA	FR
400	360	1800
250	380	1900
150	420	2100

n_2 [мин$^{-1}$]	FA	FR
100	440	2200
75	440	2200
50	440	2200

n_2 [мин$^{-1}$]	FA	FR
25	440	2200
15	440	2200

FR **По дополнительному заказу для увеличения допустимых нагрузок доступны роликовые подшипники.**

Входной вал

n_1 [мин$^{-1}$]	FA	FR
1400	140	700
900	160	800
600	190	950

***Большие осевые нагрузки по направлению DX запрещены.**

табл. 2

PX22S**C**... Базовое исполнение

Вес редуктора	3,70 кг

М. фланцы	Артикул	øF	A
63B5	K050.4.041	138	152,5
71B5	K050.4.042	160	150,5
56B14	KC40.4.049	80	152
63B14	K050.4.047	90	154,5
71B14	K050.4.045	105	152

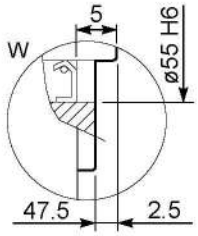

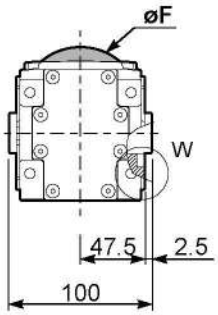

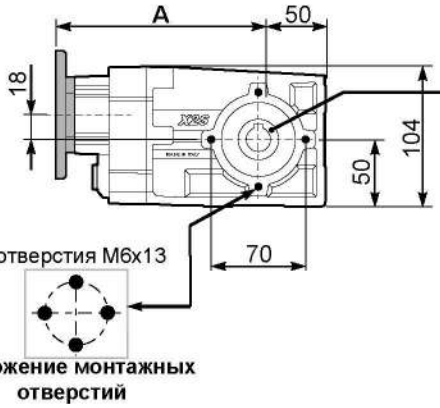

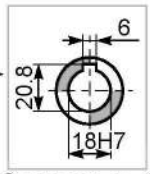

Стандартный
Полый вал

На заказ

PX22S..**-N**.. Лапы

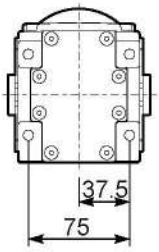

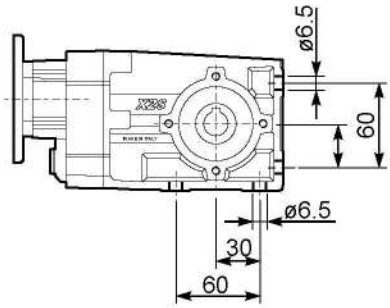

PX22S**-F0**.. Выходной фланец

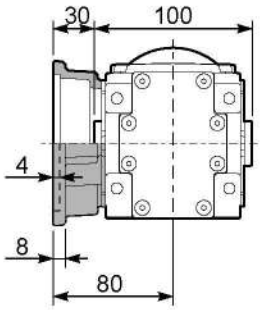

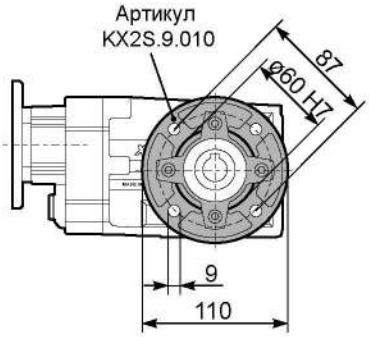

PX22S**-F1**.. Выходной фланец

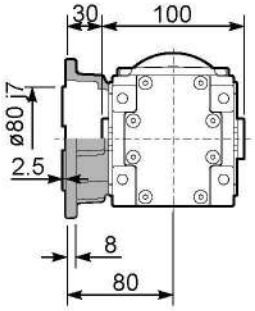

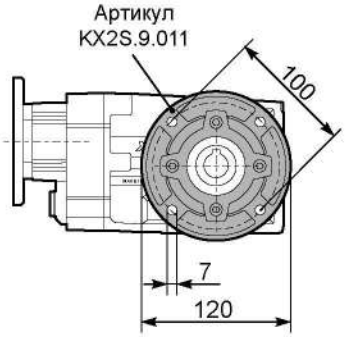

PX22S**BR**.. Реактивная штанга

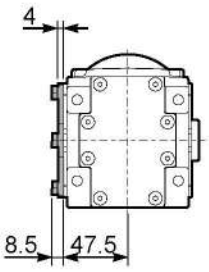

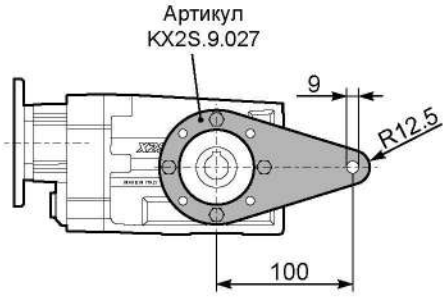

RX22S.. Входной вал

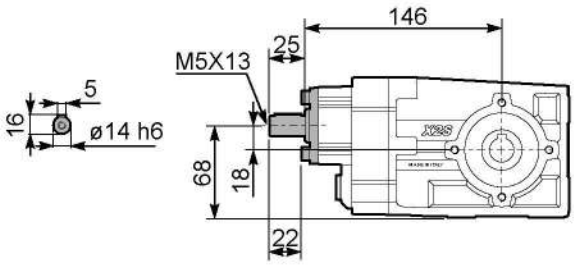

PX22S..**A**.. Односторонний выходной вал

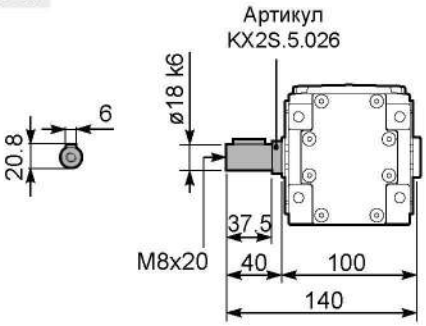

7

▪ БЫСТРЫЙ ВЫБОР

Входная скорость (n_1) = 1400 мин$^{-1}$

Скорость на выходном валу n_2 [мин$^{-1}$]	Передаточное число i	Мощность двигателя P_{1M} [кВт]	Крутящий момент на выходе M_{2M} [Нм]	Сервис-фактор f.s.	Номинал. мощность P_{1R} [кВт]	Номинал. крутящий момент M_{2R} [Нм]	Возможные моторные фланцы B5: B 63	C 71	D 80	E 90	Возможные моторные фланцы B14: Q 71	R 80	T 90		Выходной вал	Код передаточного числа
190,9	**7,33**	1,5	72	1,0	1,5	70	B				C	C		289		01
124,7	**11,22**	1,1	80	1,1	1,2	85	B				C	C		287		02
105,6	**13,26**	1,1	95	0,9	0,98	85	B				C	C		199		03
91,1	**15,37**	1,1	110	0,8	0,89	90	B				C	C		179	**стандарт-**	04
77,6	**18,04**	0,75	89	1,0	0,76	90	B				C	C		159	**ный**	05
69,0	**20,30**	0,75	100	0,9	0,68	90	B				C	C		197	**ø20**	06
65,0	**21,54**	0,75	106	0,9	0,64	90	B				C	C		139		07
59,5	**23,53**	0,55	85	1,1	0,58	90	B				C	C		177		08
50,7	**27,62**	0,55	100	0,9	0,50	90	B				C	C		157	ø25	09
47,6	**29,40**	0,55	106	0,8	0,47	90	B				C	C		109	На заказ	10
42,5	**32,97**	0,37	80	1,1	0,42	90	B				C	C		137		11
36,5	**38,37**	0,37	93	1,0	0,36	90	B				C	C		99		12
31,1	**45,00**	0,25	74	1,2	0,31	90	B				C	C		107		13
27,6	**50,67**	0,25	83	1,1	0,27	90	B				C	C		79		14
23,8	**58,73**	0,18	73	1,2	0,23	90	B				C	C		97		15
18,1	**77,55**	0,18	97	0,9	0,18	90	B				C	C		77		16

Для всех передаточных чисел динамический КПД равен **0,96**

Возможные моторные фланцы B) **В комплект поставки входит проставка** B) **По заказу возможен комплект без проставки** C) **Положение отверстий моторного фланца**

Редукторы **X32S** поставляются с синтетическим маслом, обеспечивающим смазку на весь период эксплуатации редуктора, техническое обслуживание не обязательно.

Тип синтетического масла и рекомендованное количество приведены в таблице 1.

Возможные радиальные и осевые нагрузки редуктора приведены в таблице 2.

Стандартная комплектация	Данные положения монтажа необходимо указывать в заказе или добавлять масло					
B3	**B6**	**B7**	**B8**	**V5**	**V6**	**V8**
0,40 Л	0,60 Л	0,40 Л	0,60 Л	0,85 Л	0,60 Л	0,40 Л
AGIP Telium VSF 320				**SHELL** Omala S4 WE 320		

табл. 1

РАДИАЛЬНЫЕ И ОСЕВЫЕ НАГРУЗКИ

Выходной вал

$$F_{eq} = F_R \cdot \frac{47.5}{X+28.5}$$

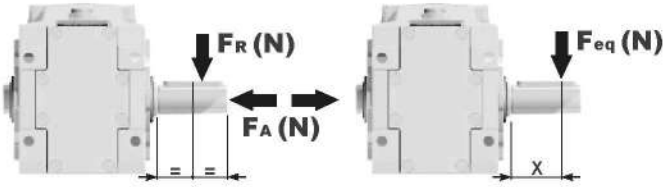

n_2 [мин$^{-1}$]	FA	FR
250	400	2000
150	450	2250
100	500	2500

n_2 [мин$^{-1}$]	FA	FR
75	560	2800
50	560	2800
25	560	2800

n_2 [мин$^{-1}$]	FA	FR
15	560	2800

FR **По дополнительному заказу для увеличения допустимых нагрузок доступны роликовые подшипники.**

Входной вал

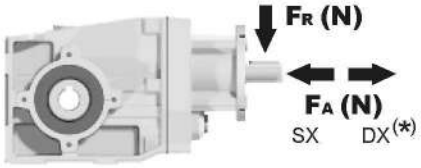

n_1 [мин$^{-1}$]	FA	FR
1400	240	1200
900	280	1400
600	340	1700

***Большие осевые нагрузки по направлению DX запрещены.**

табл. 2

PX32S**C**... Базовое исполнение

Вес редуктора	6,30 кг

М. фланцы	Артикул	øF	A
63B5	K063.4.041	140	184
71B5	K063.4.042	160	182
80/90B5	K063.4.043	200	184
71B14	K063.4.047	105	182
80B14	K063.4.046	120	183
90B14	K063.4.041	140	184

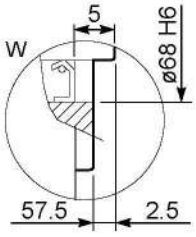

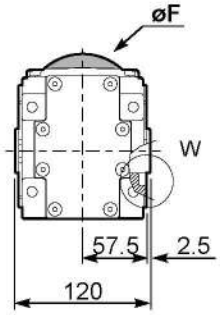

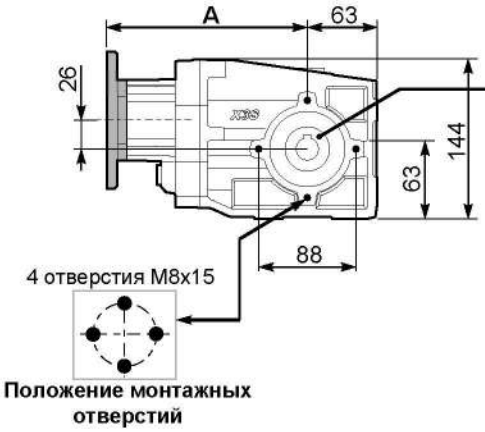

Стандартный
Полый вал

На заказ

PX32S..**-N**.. Лапы

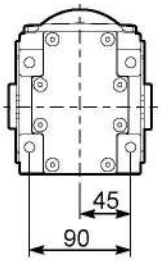

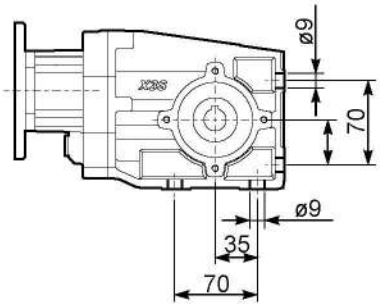

PX32S**-F1**.. Выходной фланец

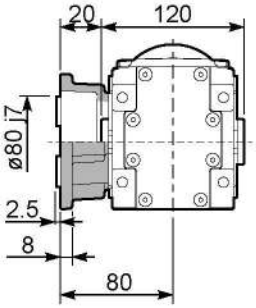

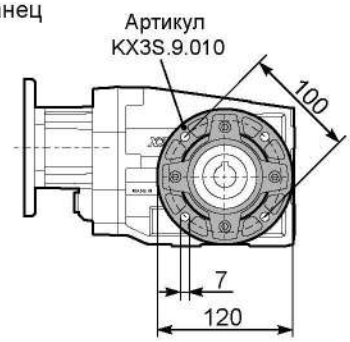

PX32S**-F2**.. Выходной фланец

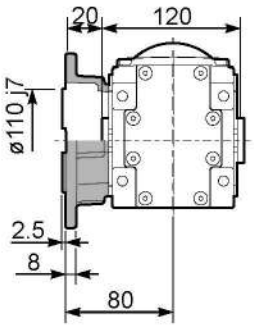

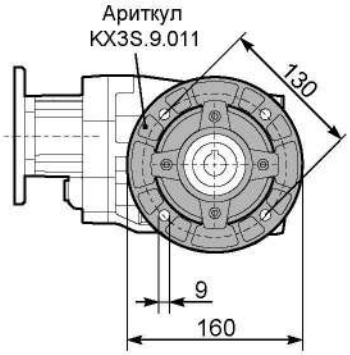

PX32S**BR**.. Реактивная штанга

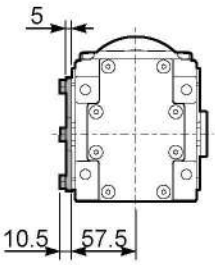

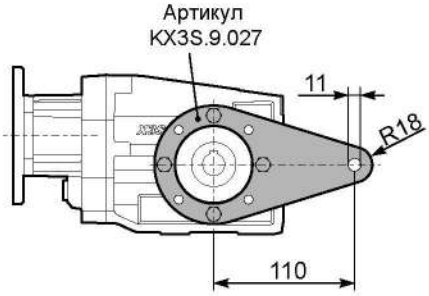

RX32S... Входной вал

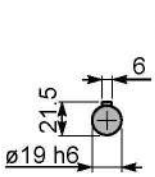

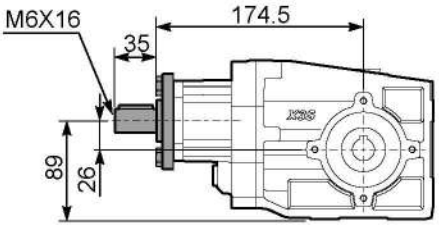

PX32S..**A**.. Односторонний выходной вал

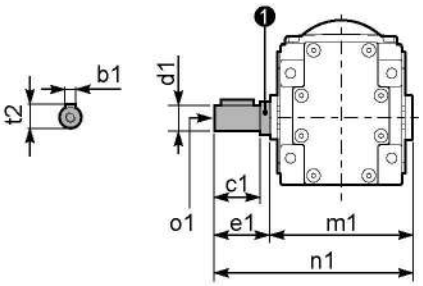

d1	b1	c1	e1	m1	n1	t2	o1	❶ Артикул
ø20 $^{-0.005}_{-0.020}$	6	37,5	40	120	140	22,5	M8x20	KX2S.5.028
ø25 $^{-0.005}_{-0.020}$	8	60	63,2	126,8	190	28	M8x20	K063.5.028

▪ БЫСТРЫЙ ВЫБОР

Входная скорость (n_1) = 1400 мин$^{-1}$

Скорость на выходном валу n_2 [мин$^{-1}$]	Передаточное число i	Мощность двигателя P_{1M} [кВт]	Крутящий момент на выходе M_{2M} [Нм]	Сервис-фактор f.s.	Номинал. мощность P_{1R} [кВт]	Номинал. крутящий момент M_{2R} [Нм]	Возможные моторные фланцы B5: B 63	Возможные моторные фланцы B5: C 71	Возможные моторные фланцы B14: O 56	Возможные моторные фланцы B14: P 63	Возможные моторные фланцы B14: Q 71		Выходной вал	Код передаточного числа
38,7	**36,17**	0,37	86	1,2	0,43	100			C	C		17179	стандартный ø20	01
31,7	**44,21**	0,37	105	1,0	0,35	100			C	C		19139		02
27,6	**50,68**	0,25	81	1,2	0,31	100			C	C		17139		03
25,3	**55,36**	0,25	89	1,1	0,28	100			C	C		17177		04
23,2	**60,31**	0,25	97	1,0	0,26	100			C	C		15139		05
21,3	**65,88**	0,25	105	0,9	0,24	100			C	C		15177		06
19,4	**72,25**	0,18	88	1,1	0,22	100			C	C		10179		07
17,6	**79,64**	0,18	97	1,0	0,20	100			C	C		13177		08
15,2	**92,31**	0,18	113	0,9	0,17	100			C	C		15137		09
14,6	**95,65**	0,18	117	0,9	0,16	100			C	C		9179		10
13,8	**101,23**	0,12	80	1,2	0,15	100			C	C		10139	ø25 На заказ	11
11,0	**127,37**	0,12	101	1,0	0,12	100			C	C		7179		12
9,3	**151,16**	0,09	95	1,0	0,10	100			C	C		6179		13
7,8	**178,46**	0,09	113	0,9	0,09	100			C	C		7139		14
6,6	**211,79**	0,06	88	1,1	0,07	100			C	C		6139		15
6,1	**231,37**	0,06	96	1,0	0,07	100			C	C		6177		16
5,1	**273,16**	0,06	113	0,9	0,06	100			C	C		7137		17
4,3	**324,18**	0,06	134	0,7	0,05	100			C	C		6137		18

Для всех передаточных чисел динамический КПД равен **0,94**

Возможные моторные фланцы — B) В комплект поставки входит проставка — B) По заказу возможен комплект без проставки — C) Положение отверстий моторного фланца

Редукторы **X33S** поставляются с синтетическим маслом, обеспечивающим смазку на весь период эксплуатации редуктора, техническое обслуживание не обязательно.

Тип синтетического масла и рекомендованное количество приведены в таблице 1.

Возможные радиальные и осевые нагрузки редуктора приведены в таблице 2.

Стандартная комплектация	Данные положения монтажа необходимо указывать в заказе или добавлять масло					
B3	B6	B7	B8	V5	V6	V8
0,70 Л	0,65 Л	0,40 Л	0,65 Л	0,95 Л	0,65 Л	0,45 Л
AGIP Telium VSF 320				**SHELL** Omala S4 WE 320		

табл. 1

РАДИАЛЬНЫЕ И ОСЕВЫЕ НАГРУЗКИ

Выходной вал

$$F_{eq} = F_R \cdot \frac{47.5}{X+28.5}$$

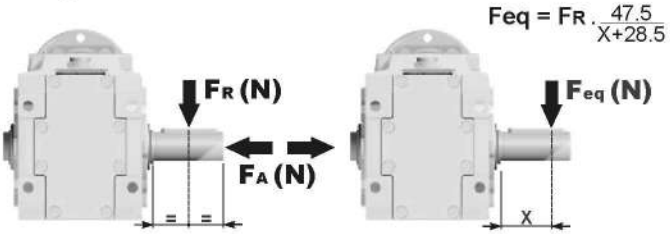

n_2 [мин$^{-1}$]	FA	FR
250	400	2000
150	450	2250
100	500	2500

n_2 [мин$^{-1}$]	FA	FR
75	560	2800
50	560	2800
25	560	2800

n_2 [мин$^{-1}$]	FA	FR
15	560	2800

FR По дополнительному заказу для увеличения допустимых нагрузок доступны роликовые подшипники.

Входной вал

n_1 [мин$^{-1}$]	FA	FR
1400	140	700
900	160	800
600	190	950

*Большие осевые нагрузки по направлению DX запрещены.

табл. 2

PX33S**C**... Базовое исполнение

Вес редуктора	6,55 кг

М. фланцы	Артикул	øF	A
63B5	K050.4.041	138	187,5
71B5	K050.4.042	160	185,5
56B14	KC40.4.049	80	187
63B14	K050.4.047	90	189,5
71B14	K050.4.045	105	187

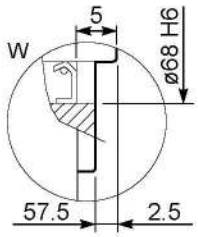

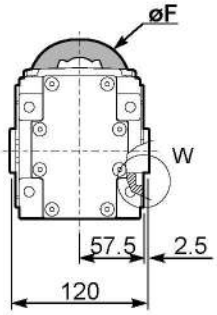

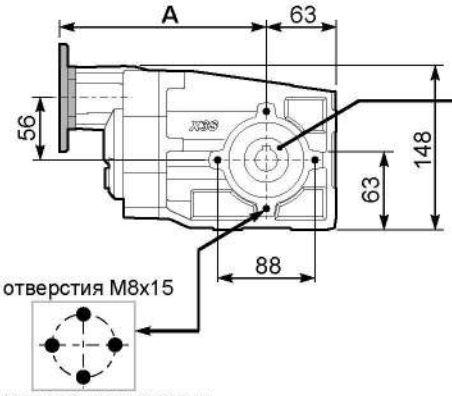

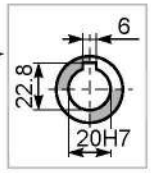

Стандартный
Полый вал

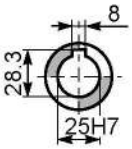

На заказ

PX33S**-N**.. Лапы

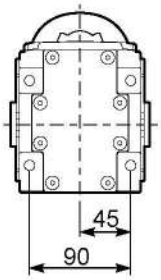

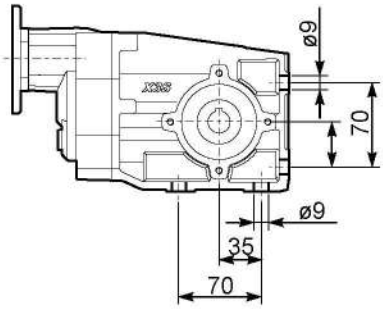

PX33S**-F1**.. Выходной фланец

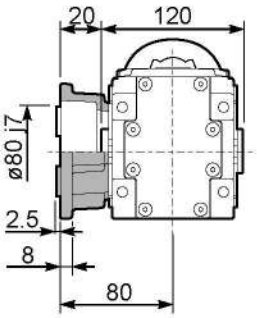

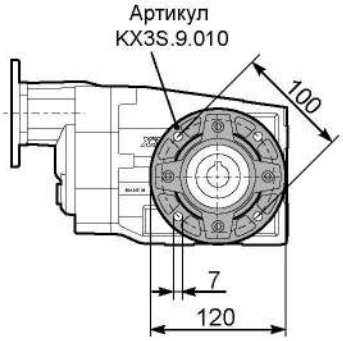

PX33S**-F2**.. Выходной фланец

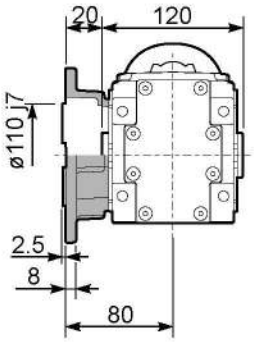

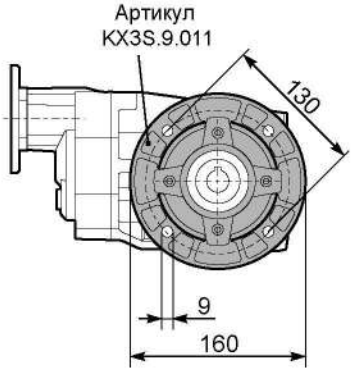

PX33S**BR**.. Реактивная штанга

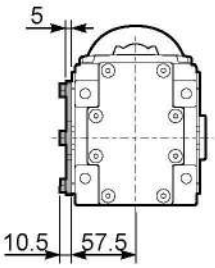

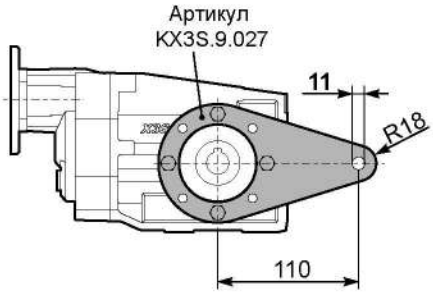

RX33S... Входной вал

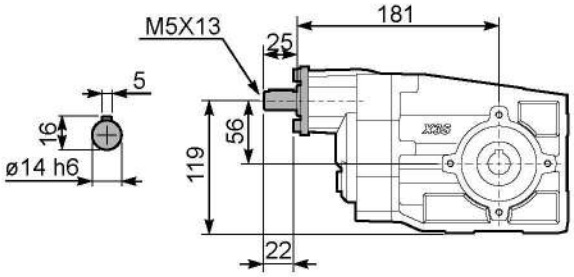

PX33S..**A**.. Односторонний выходной вал

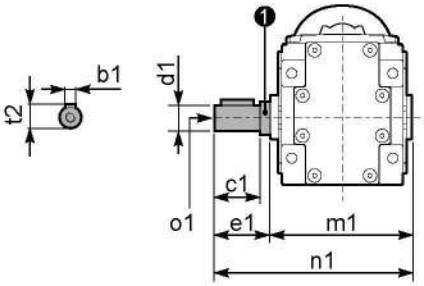

d1	b1	c1	e1	m1	n1	t2	o1	❶ Артикул
ø20 $^{-0.005}_{-0.020}$	6	37,5	40	120	140	22,5	M8x20	KX2S.5.028
ø25 $^{-0.005}_{-0.020}$	8	60	63,2	126,8	190	28	M8x20	K063.5.028

▪ БЫСТРЫЙ ВЫБОР

Входная скорость (n_1) = 1400 мин$^{-1}$

Скорость на выходном валу n_2 [мин$^{-1}$]	Передаточное число i	Мощность двигателя P_{1M} [кВт]	Крутящий момент на выходе M_{2M} [Нм]	Сервис-фактор f.s.	Номинал. мощность P_{1R} [кВт]	Номинал. крутящий момент M_{2R} [Нм]	Возможные моторные фланцы B5: B 63	C 71	D 80	E 90	Возможные моторные фланцы B14: Q 71	R 80	T 90	U 100 112		Выходной вал	Код передаточного числа
192,2	**7,29**	2,2	104	0,9	2,0	95	B				C	C			2811	стандартный ø25	01
125,0	**11,20**	2,2	159	0,9	2,1	150	B				C	C			288		02
106,2	**13,18**	1,5	129	1,2	1,7	150	B				C	C			1911		03
91,7	**15,27**	1,1	109	1,4	1,5	150	B				C	C			1711		04
78,1	**17,93**	1,1	128	1,2	1,3	150	B				C	C			1511		05
69,1	**20,25**	1,1	145	1,0	1,1	150	B				C	C			198		06
65,4	**21,40**	1,1	153	1,0	1,1	150	B				C	C			1311		07
59,6	**23,47**	0,75	115	1,3	0,98	150	B				C	C			178		08
50,8	**27,55**	0,75	135	1,1	0,83	150	B				C	C			158		09
47,9	**29,21**	0,75	143	1,0	0,78	150	B				C	C			1011	ø30 На заказ	10
42,6	**32,88**	0,75	161	0,9	0,70	150	B				C	C			138		11
36,7	**38,12**	0,55	138	1,1	0,60	150	B				C	C			911		12
31,2	**44,89**	0,55	163	0,9	0,51	150	B				C	C			108		13
27,8	**50,34**	0,37	122	1,1	0,40	131	B				C	C			711		14
23,9	**58,58**	0,37	142	1,1	0,39	150	B				C	C			98		15
18,1	**77,36**	0,25	126	1,2	0,30	150	B				C	C			78		16

Для всех передаточных чисел динамический КПД равен **0,96**

Возможные моторные фланцы — B) В комплект поставки входит проставка — B) По заказу возможен комплект без проставки — C) Положение отверстий моторного фланца

Редукторы **X42A** поставляются с синтетическим маслом, обеспечивающим смазку на весь период эксплуатации редуктора, техническое обслуживание не обязательно.

Тип синтетического масла и рекомендованное количество приведены в таблице 1.

Возможные радиальные и осевые нагрузки редуктора приведены в таблице 2.

Стандартная комплектация	Данные положения монтажа необходимо указывать в заказе или добавлять масло					
B3	**B6**	**B7**	**B8**	**V5**	**V6**	**V8**
0,60 Л	0,75 Л	0,50 Л	0,70 Л	1,10 Л	0,60 Л	0,50 Л
AGIP Telium VSF 320				**SHELL** Omala S4 WE 320		

табл. 1

РАДИАЛЬНЫЕ И ОСЕВЫЕ НАГРУЗКИ

Выходной вал

$$Feq = FR \cdot \frac{54}{X+28}$$

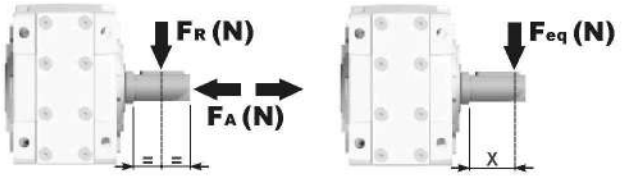

n_2 [мин$^{-1}$]	FA	FR
250	500	2500
150	600	3000
100	700	3500

n_2 [мин$^{-1}$]	FA	FR
75	800	4000
50	960	4800
25	960	4800

n_2 [мин$^{-1}$]	FA	FR
15	960	4800

FR По дополнительному заказу для увеличения допустимых нагрузок доступны роликовые подшипники.

Входной вал

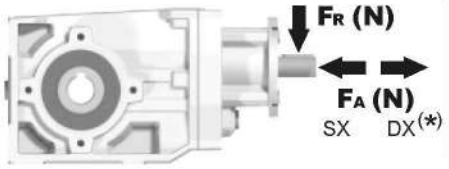

n_1 [мин$^{-1}$]	FA	FR
1400	240	1200
900	280	1400
600	340	1700

*Большие осевые нагрузки по направлению DX запрещены.

табл. 2

PX42A**C**... Базовое исполнение

Вес редуктора	7,82 кг

М. фланцы	Артикул	øF	A
63B5	K063.4.041	140	199,5
71B5	K063.4.042	160	197,5
80/90B5	K063.4.043	200	199,5
71B14	K063.4.047	105	197,5
80B14	K063.4.046	120	198,5
90B14	K063.4.041	140	199,5
100/112B14	KC40.4.041	160	235

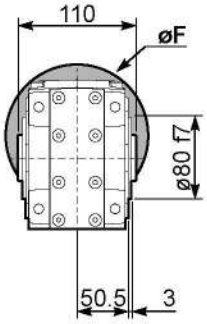

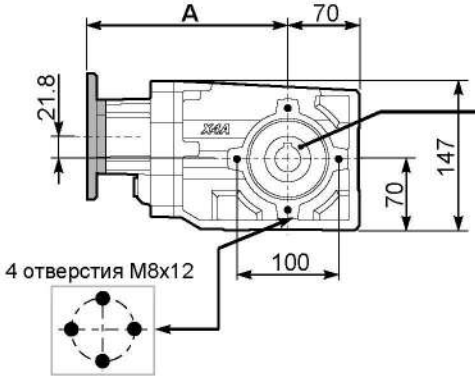

Положение монтажных отверстий

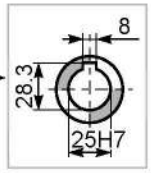

Стандартный
Полый вал

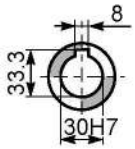

На заказ

PX42A-**N**.. Лапы

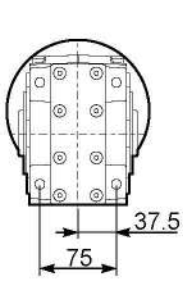

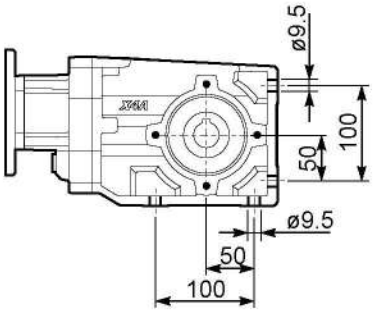

PX42A-**F2**.. Выходной фланец

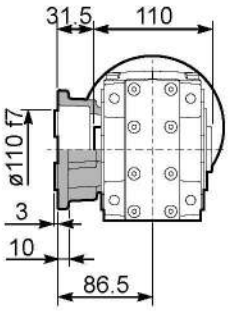

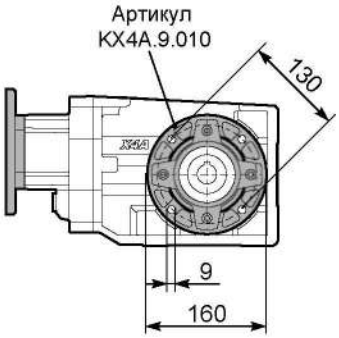

PX42A-**F3**.. Выходной фланец

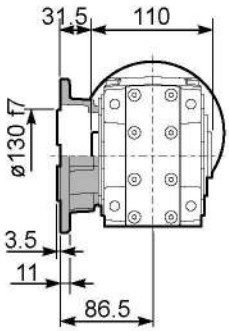

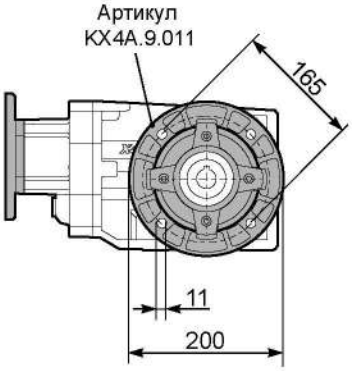

PX42A-**F4**.. Выходной фланец

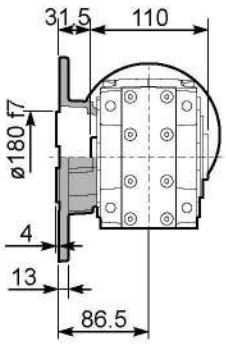

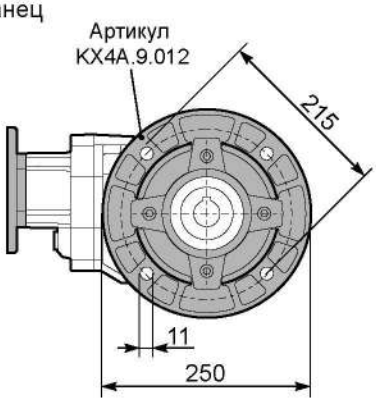

RX42A... Входной вал

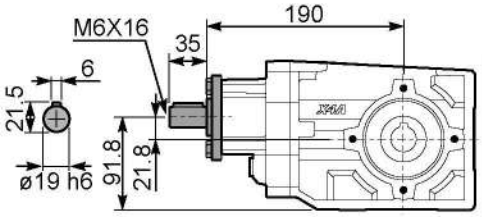

PX42A**BR**.. Реактивная штанга

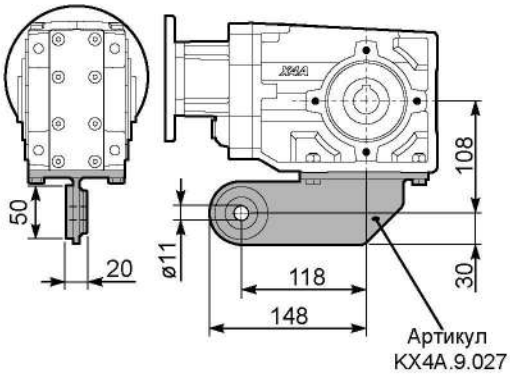

PX42A..**A**.. Односторонний выходной вал

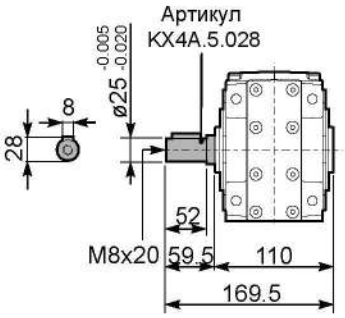

▪ БЫСТРЫЙ ВЫБОР

Входная скорость (n_1) = 1400 мин$^{-1}$

Скорость на выходном валу n_2 [мин$^{-1}$]	Передаточное число i	Мощность двигателя P_{1M} [кВт]	Крутящий момент на выходе M_{2M} [Нм]	Сервис-фактор f.s.	Номинал. мощность P_{1R} [кВт]	Номинал. крутящий момент M_{2R} [Нм]	Возможные моторные фланцы B5		Возможные моторные фланцы B14				Выходной вал	Код передаточного числа
							B	C	O	P	Q			
							63	71	56	63	71			
27,8	**50,35**	0,37	119	1,3	0,46	150			C	C		171311	стандартный ø25	01
25,4	**55,22**	0,37	131	1,1	0,42	150			C	C		17178		02
23,4	**59,92**	0,37	142	1,1	0,39	150			C	C		151311		03
21,3	**65,72**	0,37	156	1,0	0,36	150			C	C		15178		04
19,5	**71,78**	0,25	115	1,3	0,33	150			C	C		101711		05
17,6	**79,44**	0,25	127	1,2	0,29	150			C	C		13178		06
15,2	**92,08**	0,25	147	1,0	0,25	150			C	C		15138		07
14,7	**95,03**	0,25	152	1,0	0,25	150			C	C		91711		08
11,1	**126,55**	0,18	155	1,0	0,20	160			C	C		71711	ø30 На заказ	09
10,5	**133,15**	0,18	163	1,0	0,19	160			C	C		91311		10
9,3	**150,18**	0,12	119	1,3	0,17	160			C	C		61711		11
7,9	**177,30**	0,12	140	1,1	0,14	160			C	C		71311		12
6,7	**210,42**	0,09	133	1,2	0,12	160			C	C		61311		13
6,1	**230,79**	0,09	146	1,1	0,11	160			C	C		6178		14
5,1	**272,47**	0,06	113	1,4	0,09	160			C	C		7138		15
4,3	**323,37**	0,06	134	1,2	0,08	160			C	C		6138		16

Для всех передаточных чисел динамический КПД равен **0,94**

Возможные моторные фланцы — B) В комплект поставки входит проставка — B) По заказу возможен комплект без проставки — C) Положение отверстий моторного фланца

Редукторы **X43A** поставляются с синтетическим маслом, обеспечивающим смазку на весь период эксплуатации редуктора, техническое обслуживание не обязательно.

Тип синтетического масла и рекомендованное количество приведены в таблице 1.

Возможные радиальные и осевые нагрузки редуктора приведены в таблице 2.

Стандартная комплектация	Данные положения монтажа необходимо указывать в заказе или добавлять масло					
B3	**B6**	**B7**	**B8**	**V5**	**V6**	**V8**
0,80 Л	0,80 Л	0,60 Л	0,80 Л	1,20 Л	0,70 Л	0,70 Л
AGIP Telium VSF 320				**SHELL** Omala S4 WE 320		

табл. 1

РАДИАЛЬНЫЕ И ОСЕВЫЕ НАГРУЗКИ

Выходной вал

$$Feq = F_R \cdot \frac{54}{X+28}$$

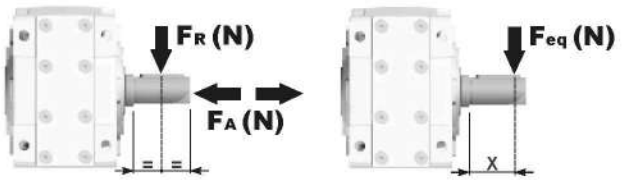

n_2 [мин$^{-1}$]	FA	FR
250	500	2500
150	600	3000
100	700	3500

n_2 [мин$^{-1}$]	FA	FR
75	800	4000
50	960	4800
25	960	4800

n_2 [мин$^{-1}$]	FA	FR
15	960	4800

FR По дополнительному заказу для увеличения допустимых нагрузок доступны роликовые подшипники.

Входной вал

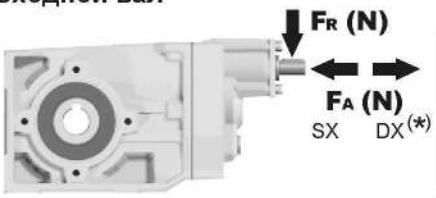

n_1 [мин$^{-1}$]	FA [N]	FR [N]
1400	140	700
900	160	800
600	190	950

*Большие осевые нагрузки по направлению DX запрещены.

табл. 2

PX43A**C**... Базовое исполнение

Вес редуктора	7,93 кг

М. фланцы	Артикул	øF	A
63B5	K050.4.041	138	203
71B5	K050.4.042	160	201
56B14	KC40.4.049	80	202,5
63B14	K050.4.047	90	205
71B14	K050.4.045	105	202,5

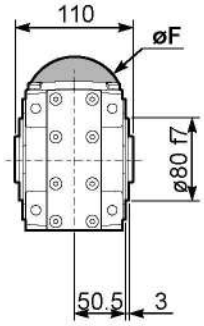

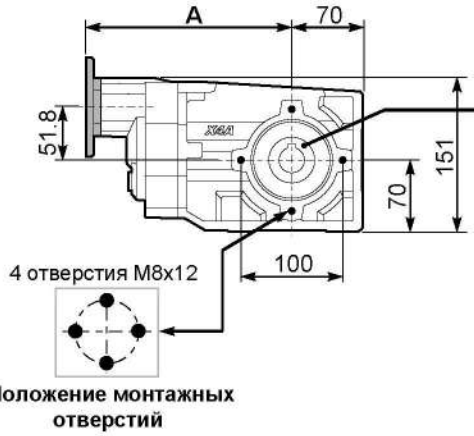

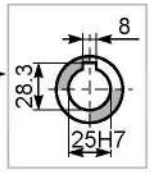

Стандартный
Полый вал

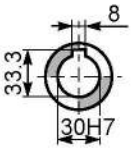

На заказ

PX43A-**N**.. Лапы

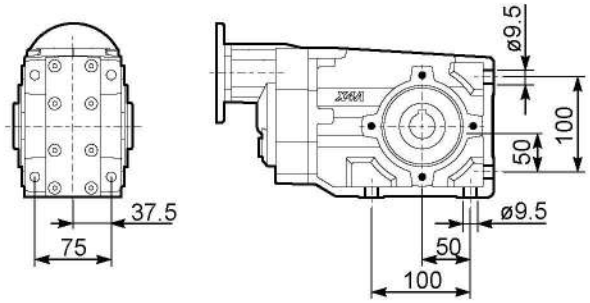

PX43A-**F2**.. Выходной фланец

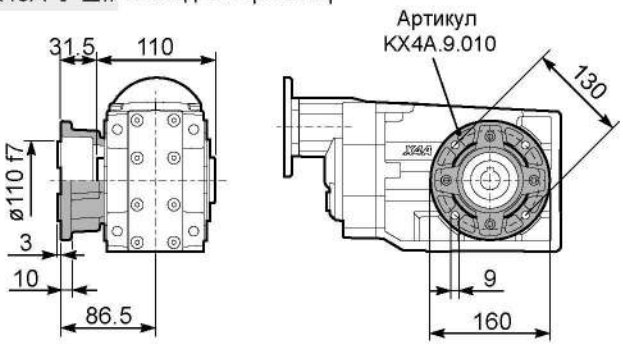

PX43A-**F3**.. Выходной фланец

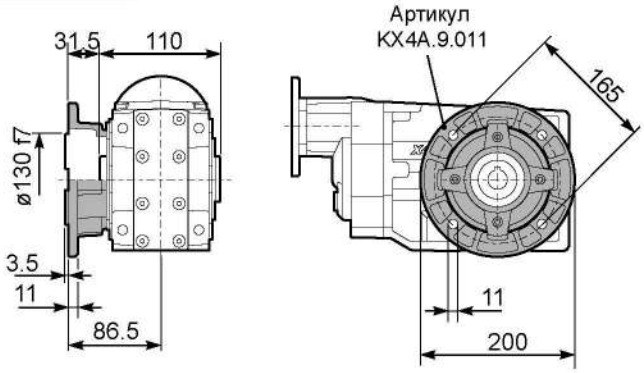

PX43A-**F4**.. Выходной фланец

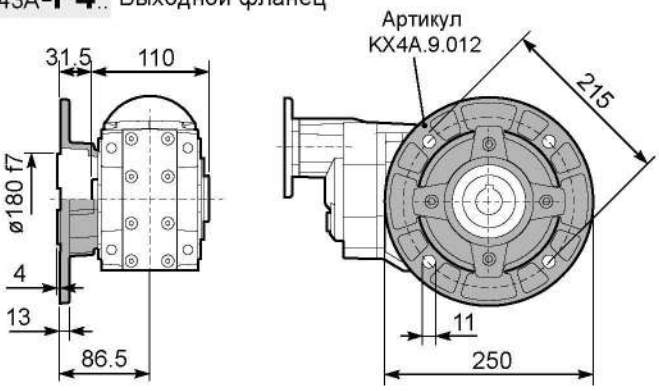

RX43A... Входной вал

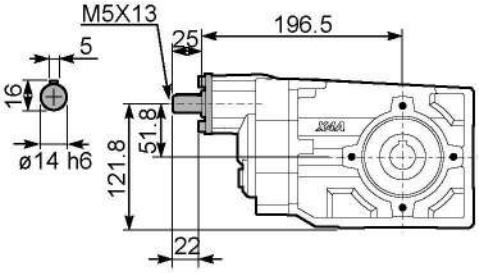

PX43A**BR**.. Реактивная штанга

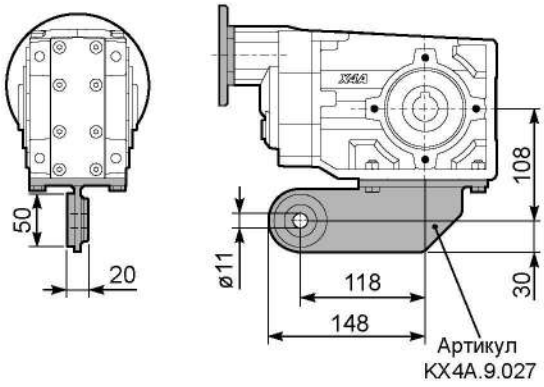

PX43A..**A**.. Односторонний выходной вал

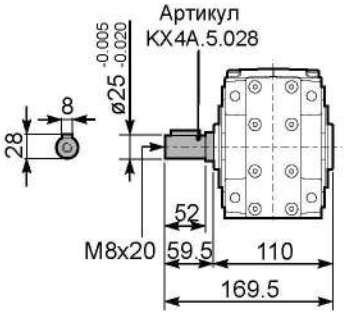

▪ БЫСТРЫЙ ВЫБОР

Входная скорость $(n_1) = 1400$ мин$^{-1}$

Скорость на выходном валу n_2 [мин$^{-1}$]	Передаточное число i	Мощность двигателя P_{1M} [кВт]	Крутящий момент на выходе M_{2M} [Нм]	Сервис-фактор f.s.	Номинал. мощность P_{1R} [кВт]	Номинал. крутящий момент M_{2R} [Нм]	Возможные моторные фланцы B5 C 71	D 80	E 90	F 100 112	Возможные моторные фланцы B14 R 80	T 90	U 100 112		Выходной вал	Код передаточного числа
232,3	**6,03**	3	116	1,2	3,4	135	B							3011		01
151,1	**9,26**	3	179	0,9	2,6	155	B							308		02
123,2	**11,36**	3	219	1,0	3,1	230	B							2011		03
91,2	**15,36**	2,2	218	1,1	2,5	250	B							1611	стандарт-	04
80,2	**17,46**	2,2	248	1,0	2,2	250	B							208	ный	05
70,1	**19,97**	2,2	284	0,9	1,9	250	B							1311	ø30	06
59,3	**23,60**	1,5	231	1,1	1,6	250	B							168		07
57,3	**24,45**	1,5	240	1,0	1,6	250	B							1111		08
45,6	**30,69**	1,1	220	1,1	1,2	250	B							138	ø35	09
39,6	**35,35**	1,1	253	1,0	1,1	250	B							811	На заказ	10
37,3	**37,57**	1,1	269	0,9	1,0	250	B							118		11
28,8	**48,68**	0,75	239	1,0	0,78	250	B							611		12
25,8	**54,33**	0,75	267	0,9	0,70	250	B							88		13
18,7	**74,81**	0,37	181	1,2	0,43	210	B							68		14

Для всех передаточных чисел динамический КПД равен **0,96**

Возможные моторные фланцы B) **В комплект поставки входит проставка** B) **По заказу возможен комплект без проставки** C) **Положение отверстий моторного фланца**

Редукторы **X52A** поставляются с синтетическим маслом, обеспечивающим смазку на весь период эксплуатации редуктора, техническое обслуживание не обязательно.

Тип синтетического масла и рекомендованное количество приведены в таблице 1.

Возможные радиальные и осевые нагрузки редуктора приведены в таблице 2.

Стандартная комплектация	Данные положения монтажа необходимо указывать в заказе или добавлять масло					
B3	**B6**	**B7**	**B8**	**V5**	**V6**	**V8**
0,90 Л	1,50 Л	0,75 Л	1,40 Л	1,95 Л	1,15 Л	0,80 Л
AGIP Telium VSF 320				**SHELL** Omala S4 WE 320		

табл. 1

РАДИАЛЬНЫЕ И ОСЕВЫЕ НАГРУЗКИ

Выходной вал

$$Feq = FR \cdot \frac{61.5}{X+31}$$

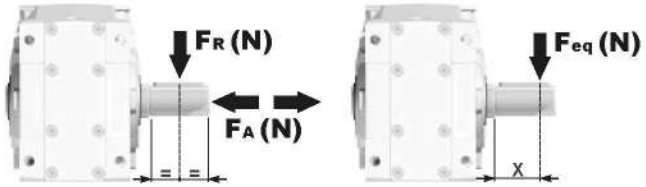

n_2 [мин$^{-1}$]	FA	FR
250	600	3000
150	700	3500
100	800	4000

n_2 [мин$^{-1}$]	FA	FR
75	820	4100
50	960	4800
25	1350	6750

n_2 [мин$^{-1}$]	FA	FR
15	1660	8300

FR **По дополнительному заказу для увеличения допустимых нагрузок доступны роликовые подшипники.**

Входной вал

n_1 [мин$^{-1}$]	FA	FR
1400	400	2000
900	440	2200
600	440	2200

***Большие осевые нагрузки по направлению DX запрещены.**

табл. 2

PX52A**C**... Базовое исполнение

Вес редуктора	12,80 кг

М. фланцы	Артикул	øF	A
71B5	KC023.4.041	160	234
80/90B5	KC023.4.042	200	236
100/112B5	KC023.4.043	250	242
80B14	KC085.4.046	120	234
90B14	KC085.4.045	140	234
100/112B14	KC085.4.047	160	245

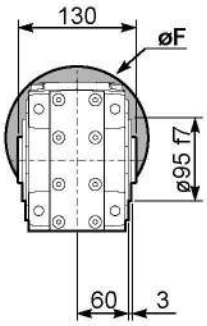

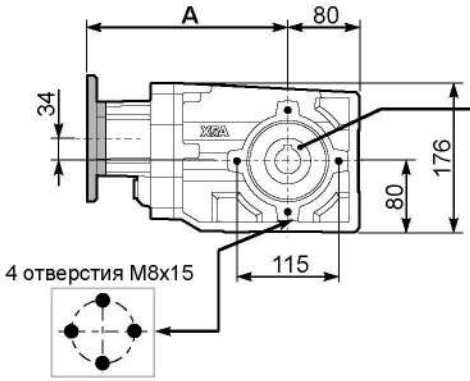

Положение монтажных отверстий

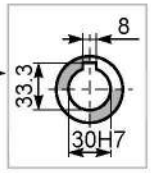

Стандартный
Полый вал

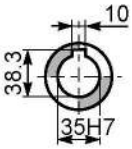

На заказ

PX52A-**N**.. Лапы

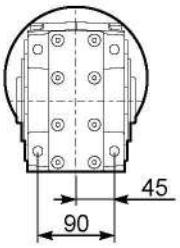

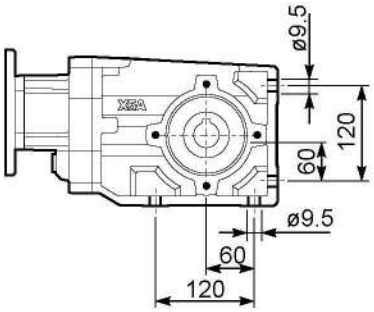

PX52A-**F2**.. Выходной фланец

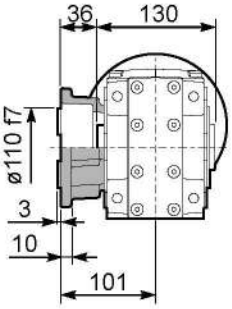

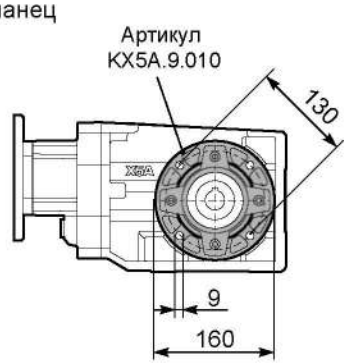

PX52A-**F3**.. Выходной фланец

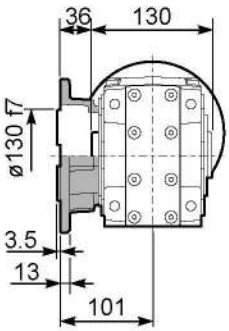

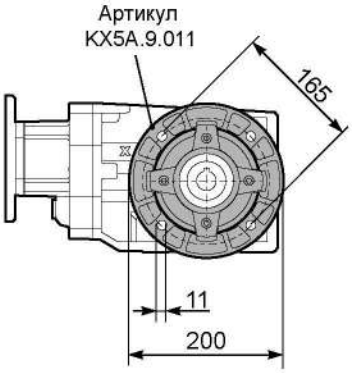

PX52A-**F4**.. Выходной фланец

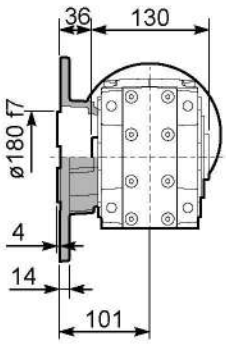

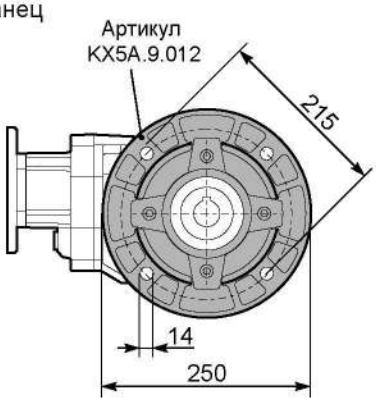

RX52A... Входной вал

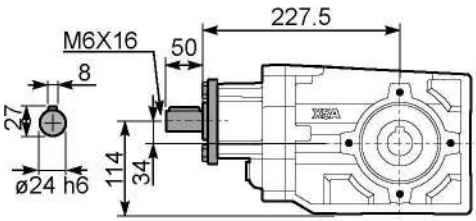

PX52A**BR**.. Реактивная штанга

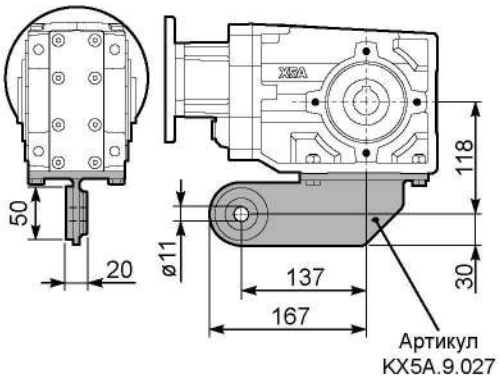

PX52A..**A**.. Односторонний выходной вал

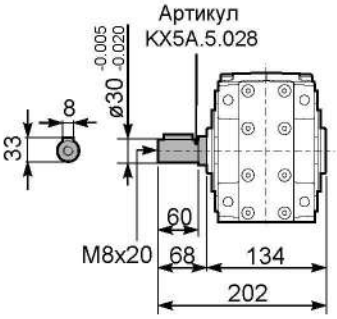

▪ БЫСТРЫЙ ВЫБОР

Входная скорость (n_1) = 1400 мин$^{-1}$

Скорость на выходном валу n_2 [мин$^{-1}$]	Передаточное число i	Мощность двигателя P_{1M} [кВт]	Крутящий момент на выходе M_{2M} [Нм]	Сервис-фактор f.s.	Номинал. мощность P_{1R} [кВт]	Номинал. крутящий момент M_{2R} [Нм]	Возможные моторные фланцы B5 B 63	C 71	D 80	E 90	Возможные моторные фланцы B14 Q 71	R 80	T 90		Выходной вал	Код передаточного числа
24,7	**56,76**	0,55	201	1,2	0,69	250	B				C	C		191311		01
21,3	**65,79**	0,55	233	1,1	0,59	250	B				C	C		171311		02
18,1	**77,23**	0,55	274	0,9	0,50	250	B				C	C		151311		03
16,0	**87,23**	0,37	207	1,2	0,45	250	B				C	C		19138		04
15,2	**92,18**	0,37	219	1,1	0,42	250	B				C	C		131311		05
13,9	**100,47**	0,37	238	1,0	0,39	250	B				C	C		19811	**стандарт-**	06
12,0	**116,45**	0,37	276	0,9	0,33	250	B				C	C		17811	**ный**	07
11,1	**125,82**	0,25	201	1,2	0,31	250	B				C	C		101311	**ø30**	08
9,9	**141,66**	0,25	227	1,1	0,28	250	B				C	C		13138		09
8,6	**163,16**	0,25	261	1,0	0,24	250	B				C	C		13811		10
7,8	**178,96**	0,18	219	1,1	0,22	250	B				C	C		1788	ø35	11
7,2	**193,36**	0,18	237	1,1	0,20	250	B				C	C		10138	На заказ	12
6,5	**216,84**	0,18	265	0,9	0,18	250	B				C	C		71311		13
5,5	**252,36**	0,12	200	1,3	0,15	250	B				C	C		9138		14
4,8	**290,67**	0,12	230	1,1	0,13	250	B				C	C		9811		15
4,2	**333,23**	0,09	210	1,2	0,12	250	B				C	C		7138		16
3,6	**383,82**	0,09	242	1,0	0,10	250	B				C	C		7811		17
3,1	**446,70**	0,09	282	0,9	0,09	250	B				C	C		988		18
2,4	**589,85**	0,06	244	1,0	0,07	250	B				C	C		788		19

Для всех передаточных чисел динамический КПД равен **0,94**

Возможные моторные фланцы B) **В комплект поставки входит проставка** B) **По заказу возможен комплект без проставки** C) **Положение отверстий моторного фланца**

Редукторы **X53A** поставляются с синтетическим маслом, обеспечивающим смазку на весь период эксплуатации редуктора, техническое обслуживание не обязательно.

Тип синтетического масла и рекомендованное количество приведены в таблице 1.

Возможные радиальные и осевые нагрузки редуктора приведены в таблице 2.

Стандартная комплектация	Данные положения монтажа необходимо указывать в заказе или добавлять масло					
B3	**B6**	**B7**	**B8**	**V5**	**V6**	**V8**
1,30 Л	1,55 Л	0,85 Л	1,45 Л	2,10 Л	1,25 Л	0,95 Л
AGIP Telium VSF 320			**SHELL** Omala S4 WE 320			

табл. 1

РАДИАЛЬНЫЕ И ОСЕВЫЕ НАГРУЗКИ

Выходной вал

$$Feq = FR \cdot \frac{61.5}{X+31}$$

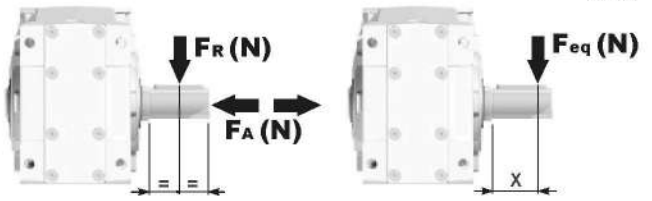

n_2 [мин$^{-1}$]	FA	FR
250	600	3000
150	700	3500
100	800	4000

n_2 [мин$^{-1}$]	FA	FR
75	820	4100
50	960	4800
25	1350	6750

n_2 [мин$^{-1}$]	FA	FR
15	1660	8300

FR **По дополнительному заказу для увеличения допустимых нагрузок доступны роликовые подшипники.**

Входной вал

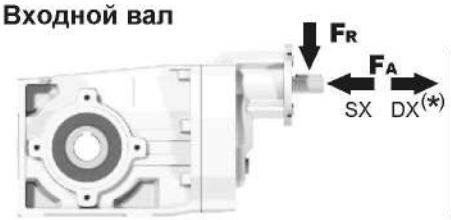

n_1 [мин$^{-1}$]	FA [N]	FR [N]
1400	400	2000
900	440	2200
600	440	2200

***Большие осевые нагрузки по направлению DX запрещены.**

табл. 2

PX53A**C**... Базовое исполнение

Вес редуктора	12,65 кг

М. фланцы	Артикул	øF	A
63B5	K063.4.041	140	246
71B5	K063.4.042	160	244
80/90B5	K063.4.043	200	246
71B14	K063.4.047	105	244
80B14	K063.4.046	120	245
90B14	K063.4.041	140	246

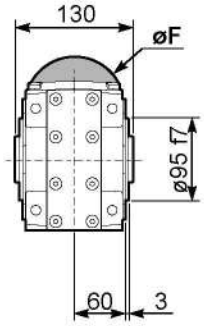

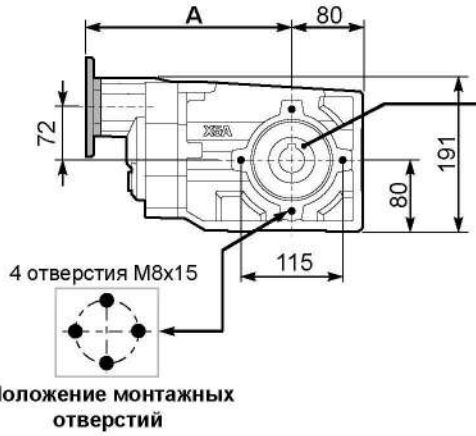

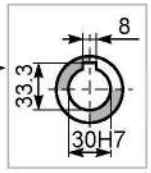

Стандартный
Полый вал

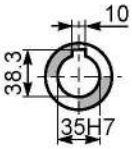

На заказ

PX53A-**N**.. Лапы

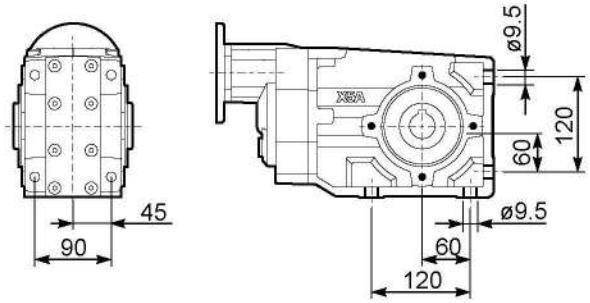

PX53A-**F2**.. Выходной фланец

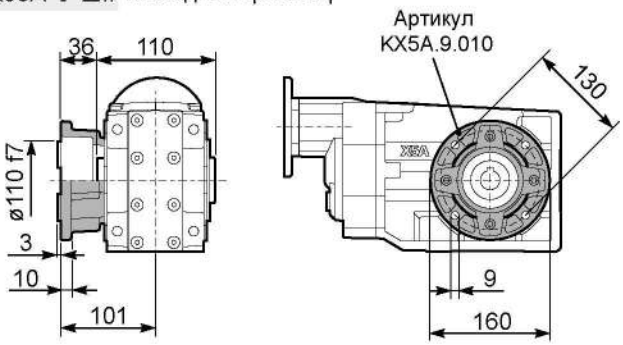

PX53A-**F3**.. Выходной фланец

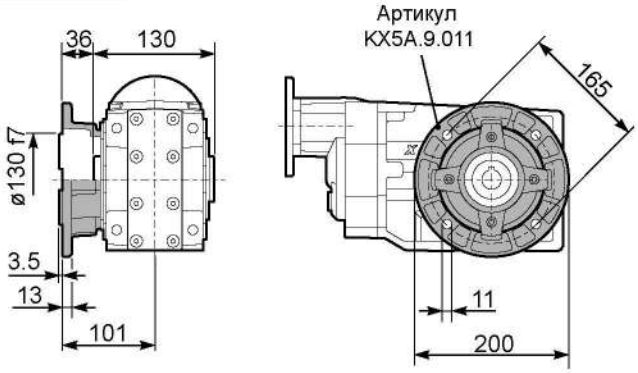

PX53A-**F4**.. Выходной фланец

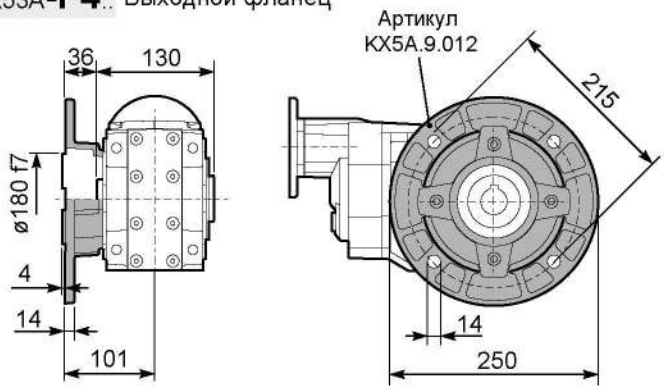

RX53A... Входной вал

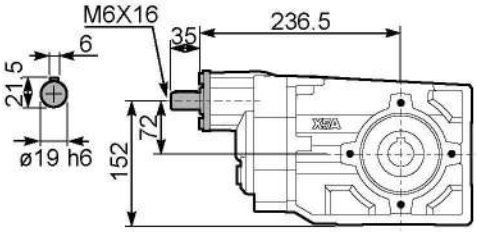

PX53A**BR**.. Реактивная штанга

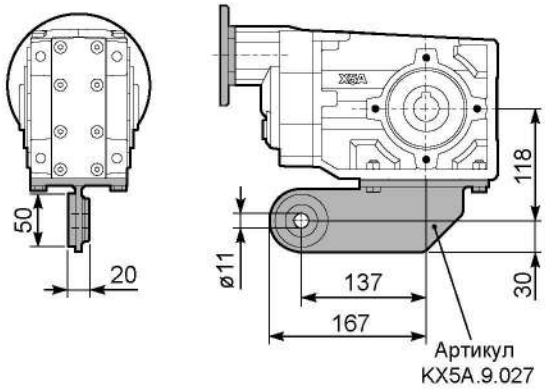

PX53A..**A**.. Односторонний выходной вал

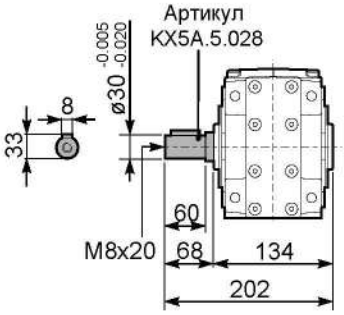

▪ БЫСТРЫЙ ВЫБОР

Входная скорость $(n_1) = 1400$ мин$^{-1}$

Скорость на выходном валу n_2 [мин$^{-1}$]	Передаточное число i	Мощность двигателя P_{1M} [кВт]	Крутящий момент на выходе M_{2M} [Нм]	Сервис-фактор f.s.	Номинал. мощность P_{1R} [кВт]	Номинал. крутящий момент M_{2R} [Нм]	Возможные моторные фланцы B5: C 71	D 80	E 90	F 100* 112	Возможные моторные фланцы B14: R 80	T 90	U 100 112	V 132		Выходной вал	Код передаточного числа
232,3	**6,03**	5,5	211	1,1	6,1	240	B								3011		01
151,1	**9,26**	4	238	1,1	4,5	270	B								308		02
123,2	**11,36**	4	291	1,2	4,7	350	B								2011		03
91,2	**15,36**	4	394	1,0	3,8	385	B								1611	**стандарт-**	04
80,2	**17,46**	4	448	0,9	3,5	400	B								208	**ный**	05
70,1	**19,97**	3	386	1,1	3,1	410	B								1311	**ø35**	06
59,3	**23,60**	3	456	0,9	2,7	410	B								168		07
57,3	**24,45**	3	472	0,9	2,6	410	B								1111		08
45,6	**30,69**	2,2	436	0,9	2,0	410	B								138	ø40	09
39,6	**35,35**	1,5	346	1,2	1,8	410	B								811	На заказ	10
37,3	**37,57**	1,5	368	1,1	1,7	410	B								118		11
28,8	**48,68**	1,1	348	1,0	1,2	365	B								611		12
25,8	**54,33**	1,1	389	1,1	1,2	410	B								88		13
18,7	**74,81**	0,75	367	1,0	0,73	360	B								68		14

Для всех передаточных чисел динамический КПД равен **0,96**

Возможные моторные фланцы B) **В комплект поставки входит проставка** B) **По заказу возможен комплект без проставки** C) **Положение отверстий моторного фланца**

Редукторы **X62A** поставляются с синтетическим маслом, обеспечивающим смазку на весь период эксплуатации редуктора, техническое обслуживание не обязательно.

Тип синтетического масла и рекомендованное количество приведены в таблице 1.

Возможные радиальные и осевые нагрузки редуктора приведены в таблице 2.

Стандартная комплектация	Данные положения монтажа необходимо указывать в заказе или добавлять масло					
B3	**B6**	**B7**	**B8**	**V5**	**V6**	**V8**
1,25 Л	1,70 Л	0,95 Л	1,60 Л	2,45 Л	1,50 Л	1,10 Л
AGIP Telium VSF 320				**SHELL** Omala S4 WE 320		

табл. 1

РАДИАЛЬНЫЕ И ОСЕВЫЕ НАГРУЗКИ

Входной вал

$$Feq = FR \cdot \frac{69}{X+39}$$

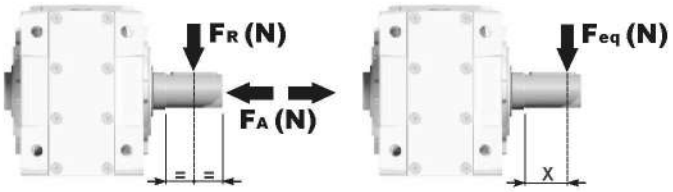

n_2 [мин$^{-1}$]	FA	FR
250	600	3000
150	700	3500
100	780	3900

n_2 [мин$^{-1}$]	FA	FR
75	890	4450
50	1140	5700
25	1330	6650

n_2 [мин$^{-1}$]	FA	FR
15	1660	8300

FR **По дополнительному заказу для увеличения допустимых нагрузок доступны роликовые подшипники.**

Входной вал

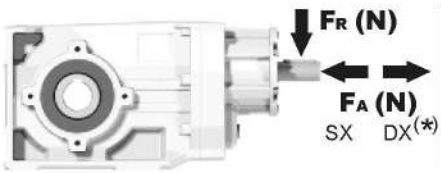

n_1 [мин$^{-1}$]	FA	FR
1400	450	2250
900	500	2500
600	600	3000

***Большие осевые нагрузки по направлению DX запрещены.**

табл. 2

PX62A**C**... Базовое исполнение

Вес редуктора	15,80 кг

М. фланцы	Артикул	øF	A
71B5	KC023.4.041	160	253
80/90B5	KC023.4.042	200	255
100/112B5	KC023.4.043	250	261
132B5	KC50.4.043	300	282.5
80B14	KC085.4.046	120	253
90B14	KC085.4.045	140	253
100/112B14	KC085.4.047	160	264
132B14	KC50.4.041	200	282.5

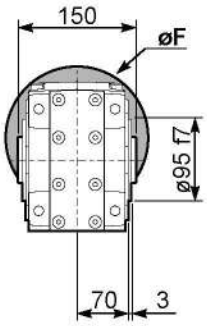

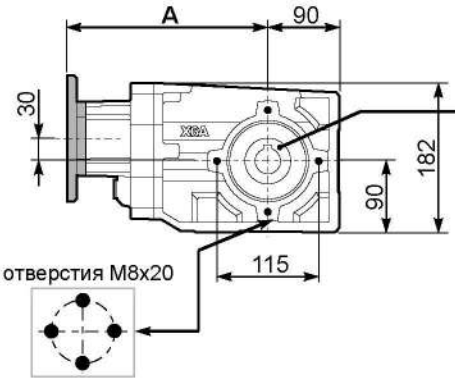

Положение монтажных отверстий

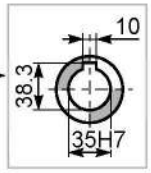

Стандартный
Полый вал

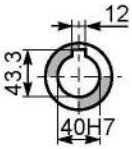

На заказ

PX62A-**N**.. Лапы

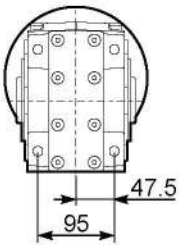

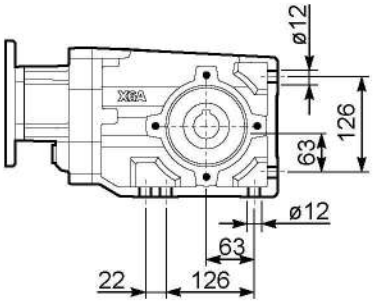

PX62A-**F2**.. Выходной фланец

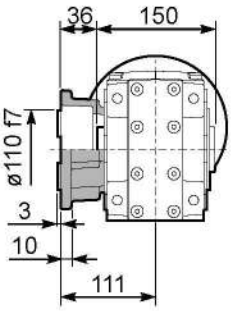

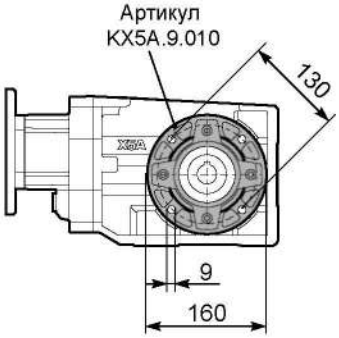

PX62A-**F3**.. Выходной фланец

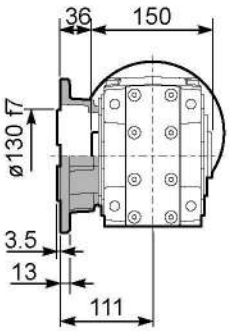

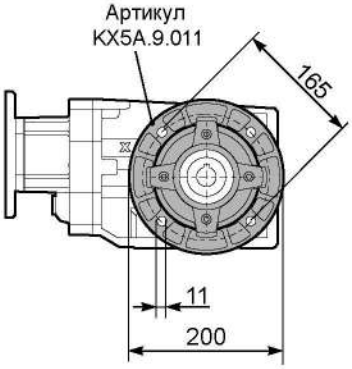

PX62A-**F4**.. Выходной фланец

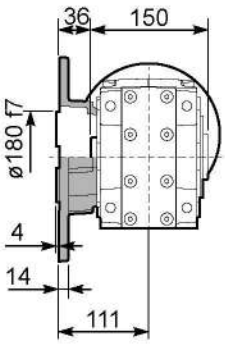

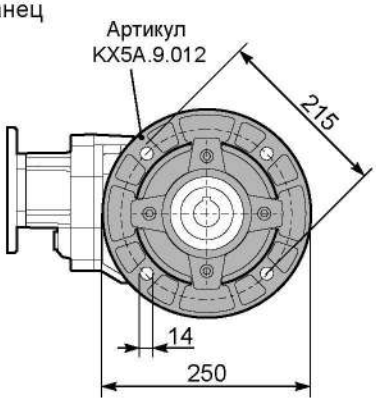

RX62A... Входной вал

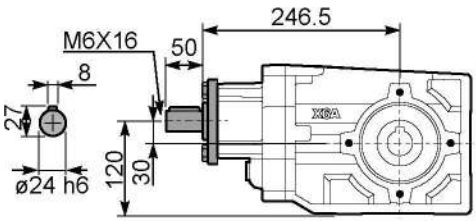

PX62A**BR**.. Реактивная штанга

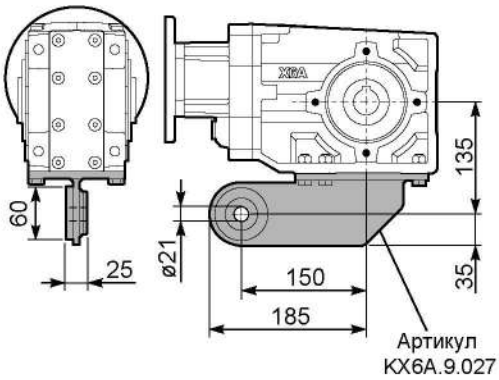

PX62A..**A**.. Односторонний выходной вал

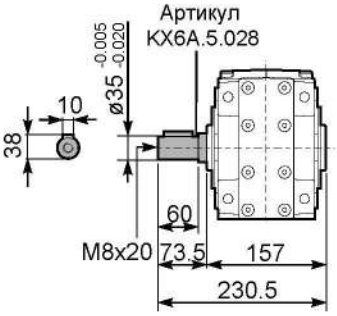

▪ БЫСТРЫЙ ВЫБОР

Входная скорость (n_1) = 1400 мин$^{-1}$

Скорость на выходном валу n_2 [мин$^{-1}$]	Передаточное число i	Мощность двигателя P_{1M} [кВт]	Крутящий момент на выходе M_{2M} [Нм]	Сервис-фактор f.s.	Номинал. мощность P_{1R} [кВт]	Номинал. крутящий момент M_{2R} [Нм]	Возможные моторные фланцы B5				Возможные моторные фланцы B14				Выходной вал	Код передаточного числа
							B	C	D	E	Q	R	T			
							63	71	80	90	71	80	90			
24,7	**56,76**	1,1	398	1,0	1,1	410	B				C	C		191311	стандартный ø35	01
21,3	**65,79**	0,75	316	1,3	0,97	410	B				C	C		171311		02
18,1	**77,23**	0,75	371	1,1	0,83	410	B				C	C		151311		03
16,0	**87,23**	0,75	420	1,0	0,73	410	B				C	C		19138		04
15,2	**92,18**	0,75	443	0,9	0,69	410	B				C	C		131311		05
13,9	**100,47**	0,55	357	1,2	0,64	410	B				C	C		19811		06
12,0	**116,45**	0,55	413	1,0	0,55	410	B				C	C		17811		07
11,1	**125,82**	0,55	447	0,9	0,51	410	B				C	C		101311		08
9,9	**141,66**	0,37	336	1,2	0,45	410	B				C	C		13138		09
8,6	**163,16**	0,37	387	1,1	0,39	410	B				C	C		13811	ø40 На заказ	10
7,8	**178,96**	0,37	425	1,0	0,36	410	B				C	C		1788		11
7,2	**193,36**	0,37	459	0,9	0,33	410	B				C	C		10138		12
6,5	**216,84**	0,25	347	1,2	0,29	410	B				C	C		71311		13
5,5	**252,36**	0,25	404	1,0	0,25	410	B				C	C		9138		14
4,8	**290,67**	0,25	465	0,9	0,22	410	B				C	C		9811		15
4,2	**333,23**	0,18	408	1,0	0,19	410	B				C	C		7138		16
3,6	**383,82**	0,18	470	0,9	0,17	410	B				C	C		7811		17
3,1	**446,70**	0,12	353	1,2	0,14	410	B				C	C		988		18
2,4	**589,85**	0,09	372	1,1	0,11	410	B				C	C		788		19

Для всех передаточных чисел динамический КПД равен **0,94**

Возможные моторные фланцы B) **В комплект поставки входит проставка** B) **По заказу возможен комплект без проставки** C) **Положение отверстий моторного фланца**

Редукторы **X63A** поставляются с синтетическим маслом, обеспечивающим смазку на весь период эксплуатации редуктора, техническое обслуживание не обязательно.

Тип синтетического масла и рекомендованное количество приведены в таблице 1.

Возможные радиальные и осевые нагрузки редуктора приведены в таблице 2.

Стандартная комплектация	Данные положения монтажа необходимо указывать в заказе или добавлять масло					
B3	**B6**	**B7**	**B8**	**V5**	**V6**	**V8**
1,80 Л	1,80 Л	1,05 Л	1,70 Л	2,60 Л	1,65 Л	1,30 Л
AGIP Telium VSF 320				**SHELL** Omala S4 WE 320		

табл. 1

РАДИАЛЬНЫЕ И ОСЕВЫЕ НАГРУЗКИ

Входной вал

$$Feq = F_R \cdot \frac{69}{X+39}$$

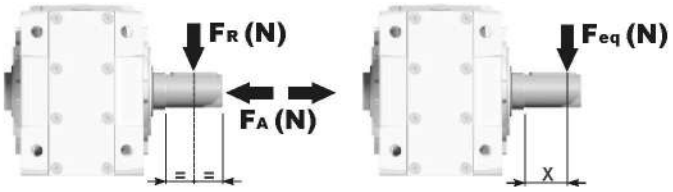

n_2 [мин$^{-1}$]	FA	FR
250	600	3000
150	700	3500
100	780	3900

n_2 [мин$^{-1}$]	FA	FR
75	890	4450
50	1140	5700
25	1330	6650

n_2 [мин$^{-1}$]	FA	FR
15	1660	8300

FR **По дополнительному заказу для увеличения допустимых нагрузок доступны роликовые подшипники.**

Выходной вал

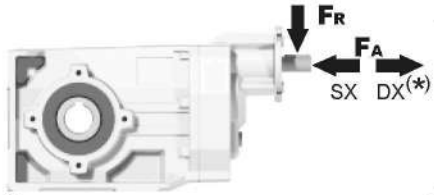

n_1 [мин$^{-1}$]	FA [N]	FR [N]
1400	400	2000
900	440	2200
600	440	2200

***Большие осевые нагрузки по направлению DX запрещены.**

табл. 2

PX63A**C**... Базовое исполнение

Вес редуктора	15,98 кг

М. фланцы	Артикул	øF	A
63B5	K063.4.041	140	265
71B5	K063.4.042	160	263
80/90B5	K063.4.043	200	265
71B14	K063.4.047	105	263
80B14	K063.4.046	120	264
90B14	K063.4.041	140	265

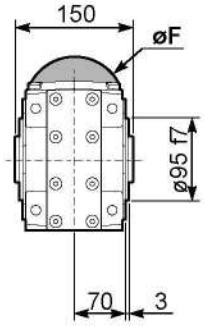

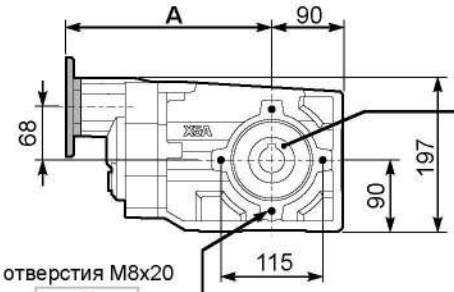

Положение монтажных отверстий

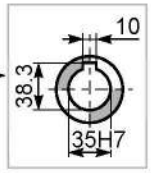

Стандартный
Полый вал

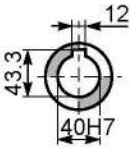

На заказ

PX63A-**N**.. Лапы

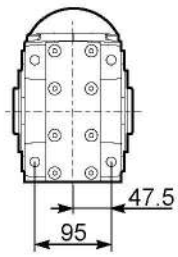

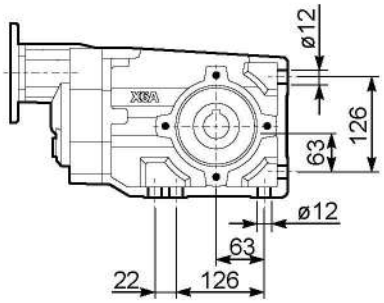

PX63A-**F2**.. Выходной фланец

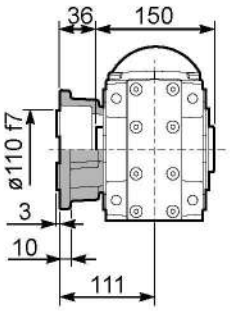

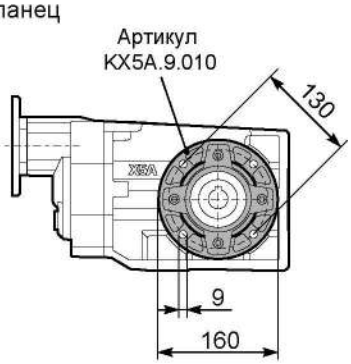

PX63A-**F3**.. Выходной фланец

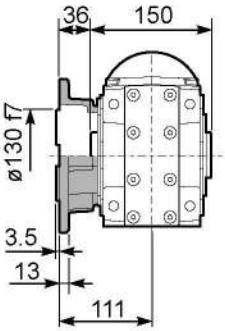

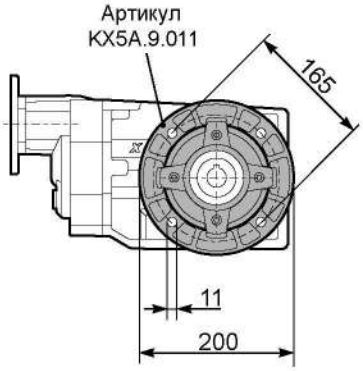

PX63A-**F4**.. Выходной фланец

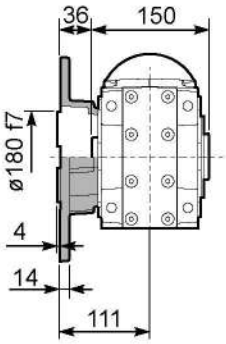

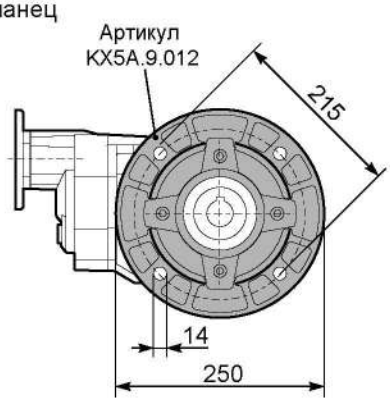

RX63A... Входной вал

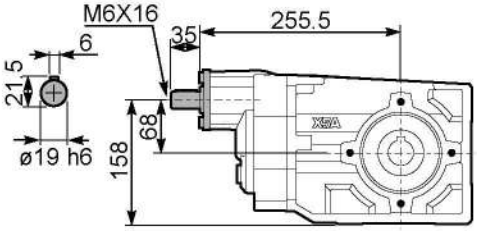

PX63A**BR**.. Реактивная штанга

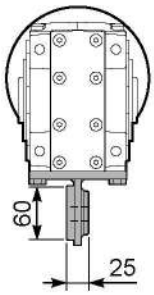

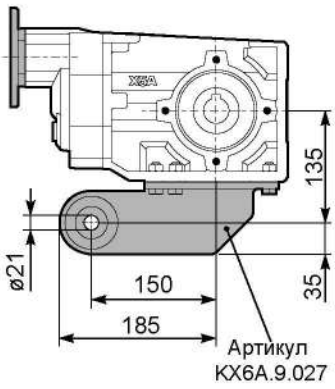

PX63A..**A**.. Односторонний выходной вал

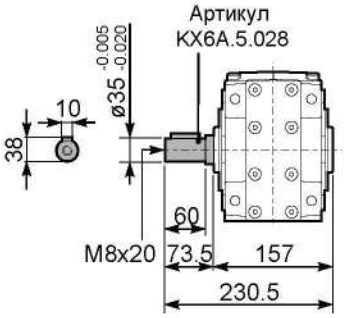

▪ БЫСТРЫЙ ВЫБОР

Входная скорость (n_1) = 1400 мин$^{-1}$

Скорость на выходном валу n_2 [мин$^{-1}$]	Передаточное число i	Мощность двигателя P_{1M} [кВт]	Крутящий момент на выходе M_{2M} [Нм]	Сервис-фактор f.s.	Номинал. мощность P_{1R} [кВт]	Номинал. крутящий момент M_{2R} [Нм]	Возможные моторные фланцы B5 C 71	D 80	E 90	F 100 112	G 132	Возможные моторные фланцы B14 R 80	T 90	U 100 112	V 132		Выходной вал ø	Код передаточного числа
176	**7.94**	7.5	369	1.0	7.5	380	B									302418		01
153	**9.13**	7.5	425	0.9	6.7	390	B									302416		02
131	**10.66**	5.5	366	1.1	6.0	410	B									302414		03
94	**14.97**	5.5	514	1.1	6.0	580	B									202418		04
81	**17.21**	5.5	591	1.0	5.4	600	B									202416	**стандарт-**	05
69	**20.24**	5.5	695	1.0	5.2	675	B									162418	**ный**	06
60	**23.27**	4	585	1.2	4.5	675	B									162416	**ø40**	07
53	**26.31**	4	661	1.0	4.0	675	B									132418		08
46.3	**30.25**	4	760	0.9	3.5	675	B									132416		09
39.6	**35.32**	3	668	1.0	3.0	675	B									132414	ø42	10
37.8	**37.03**	3	701	1.0	2.8	675	B									112416	На заказ	11
32.4	**43.23**	2.2	602	1.1	2.4	675	B									112414		12
30.1	**46.58**	2.2	649	1.0	2.3	675	B									82418		13
26.1	**53.55**	2.2	746	0.9	2.0	675	B									82416		14
22.4	**62.52**	1.5	600	1.1	1.7	675	B									82414		15
19.0	**73.75**	1.1	517	1.1	1.2	580	B									62416		16
16.3	**86.09**	1.1	604	1.1	1.2	675	B									62414		17

Для всех передаточных чисел динамический КПД равен **0,94**

Возможные моторные фланцы B) **В комплект поставки входит проставка** B) **По заказу возможен комплект без проставки** C) **Положение отверстий моторного фланца**

Редукторы **113C** поставляются с синтетическим маслом, обеспечивающим смазку на весь период эксплуатации редуктора, техническое обслуживание не обязательно.

Тип синтетического масла и рекомендованное количество приведены в таблице 1.

Возможные радиальные и осевые нагрузки редуктора приведены в таблице 2.

Стандартная комплектация	Данные положения монтажа необходимо указывать в заказе или добавлять масло					
B3	**B6**	**B7**	**B8**	**V5**	**V6**	**V8**
4,00 Л	2,60 Л	2,60 Л	2,60 Л	5,15 Л	2,20 Л	Уточняйте отдельно
AGIP Telium VSF 320				**SHELL** Omala S4 WE 320		

табл. 1

РАДИАЛЬНЫЕ И ОСЕВЫЕ НАГРУЗКИ

Входной вал

$$F_{eq} = F_R \cdot \frac{171}{X+131}$$

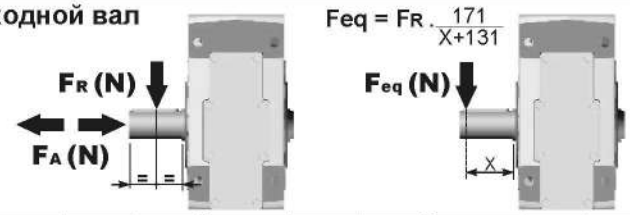

n_2	FA	FR	n_2	FA	FR	n_2	FA	FR
300	640	3200	**140**	860	4300	**70**	1080	5400
250	700	3500	**120**	900	4500	**40**	1300	6500
200	740	3700	**85**	1000	5000	**15**	1840	9200

По запросу, для увеличения допустимых нагрузок доступны усиленные подшипники.

Входной вал

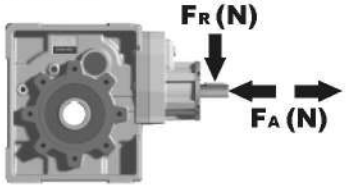

n_1	FA	FR
1400	400	2000
900	440	2200
500	440	2200

табл. 2

P113C**C**... Базовое исполнение

Вес редуктора	38,0 кг

М. фланцы	Артикул	øF	A
71B5	KC023.4.041	160	240.5
80/90B5	KC023.4.042	200	242.5
100/112B5	KC023.4.043	250	248.5
132B5	KC50.4.043	300	270
80B14	KC085.4.046	120	240.5
90B14	KC085.4.045	140	240.5
100/112B14	KC085.4.047	160	251.5
132B14	KC50.4.041	200	270

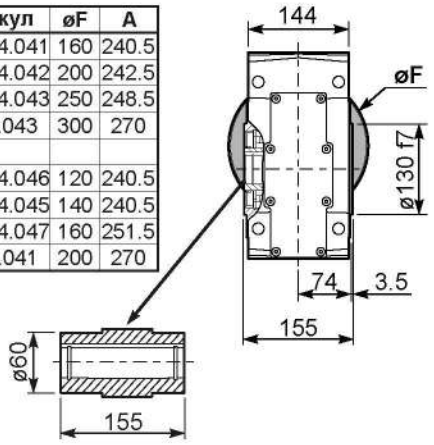

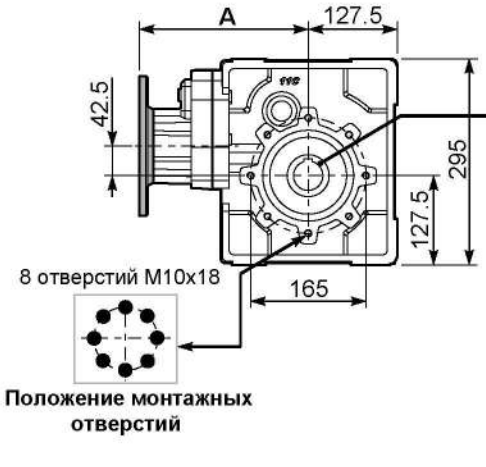

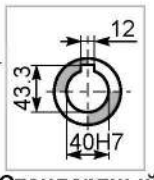

Стандартный
Полый вал

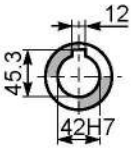

На заказ

P113C..**-N**.. Лапы

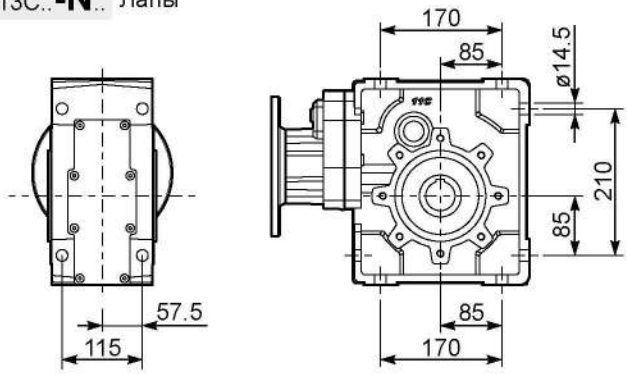

P113C**-FC**.. Выходной фланец

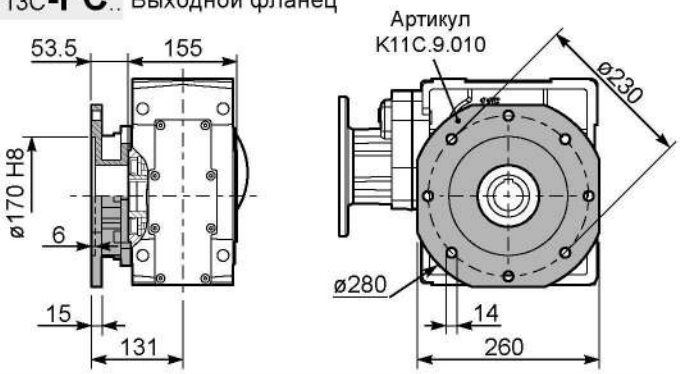

P113C**-FL**.. Выходной фланец

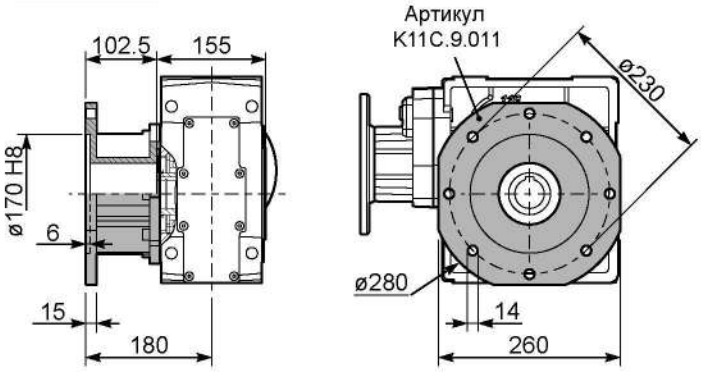

P113C**BR**.. Реактивная штанга

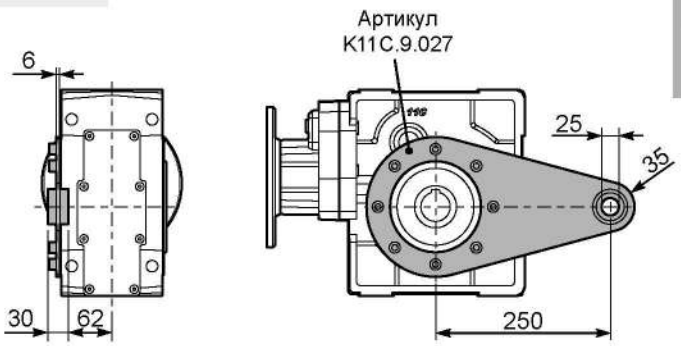

R113C... Входной вал

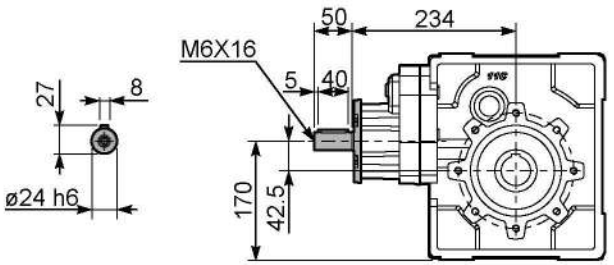

P113C..**A**.. Односторонний выходной вал

P113C..**B**.. Двухсторонний выходной вал

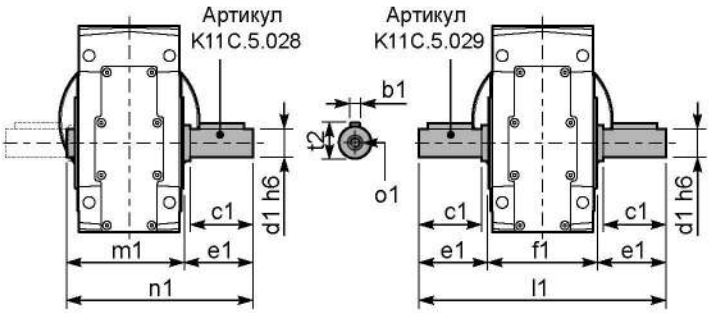

	b1	c1	d1	e1	f1	l1	m1	n1	t2	o1
Стандартный	12	80	40	84,5	155	324	164,5	249	43	M16
-	-	-	-	-	-	-	-	-	-	-

▪ БЫСТРЫЙ ВЫБОР

Входная скорость $(n_1) = 1400$ мин$^{-1}$

Скорость на выходном валу n_2 [мин$^{-1}$]	Передаточное число i	Мощность двигателя P_{1M} [кВт]	Крутящий момент на выходе M_{2M} [Нм]	Сервис-фактор f.s.	Номинал. мощность P_{1R} [кВт]	Номинал. крутящий момент M_{2R} [Нм]	Возможные моторные фланцы B5: B 63	C 71	D 80	E 90	Возможные моторные фланцы B14: Q 71	R 80	T 90		Выходной вал ø	Код перед. числа
18.7	**74.79**	1.5	704	1.0	1.4	675	B				C	C		19132418		01
16.3	**85.99**	1.1	591	1.1	1.3	675	B				C	C		19132416		02
14.0	**99.66**	1.1	685	1.0	1.1	675	B				C	C		17132416		03
12.0	**116.35**	0.75	548	1.2	0.92	675	B				C	C		17132414		04
11.5	**121.45**	0.75	572	1.2	0.89	675	B				C	C		13132418	**стандарт-**	05
10.0	**139.64**	0.75	658	1.0	0.77	675	B				C	C		13132416	**ный**	06
9.2	**152.21**	0.75	717	0.9	0.71	675	B				C	C		19082416	**ø40**	07
8.6	**163.02**	0.55	567	1.2	0.66	675	B				C	C		13132414		08
7.9	**177.69**	0.55	618	1.1	0.61	675	B				C	C		19082414		09
6.8	**205.95**	0.55	716	0.9	0.52	675	B				C	C		17082414	ø42	10
6.3	**222.52**	0.55	774	0.9	0.48	675	B				C	C		10132414	На заказ	11
5.6	**248.76**	0.37	578	1.2	0.43	675	B				C	C		9132416		12
4.8	**290.41**	0.37	675	1.0	0.37	675	B				C	C		9132414		13
4.1	**337.39**	0.37	784	0.9	0.32	675	B				C	C		10082416		14
3.6	**393.88**	0.25	618	1.1	0.27	675	B				C	C		10082414		15
3.2	**440.33**	0.25	690	1.0	0.24	675	B				C	C		9082416		16
2.7	**514.06**	0.18	616	1.1	0.21	675	B				C	C		9082414		17
2.4	**581.44**	0.18	697	1.0	0.18	675	B				C	C		7082416		18
2.1	**678.79**	0.12	526	1.3	0.16	675	B				C	C		7082414		19

Для всех передаточных чисел динамический КПД равен **0,92**

Возможные моторные фланцы B) **В комплект поставки входит проставка** B) **По заказу возможен комплект без проставки** C) **Положение отверстий моторного фланца**

Редукторы **114C** поставляются с синтетическим маслом, обеспечивающим смазку на весь период эксплуатации редуктора, техническое обслуживание не обязательно.

Тип синтетического масла и рекомендованное количество приведены в таблице 1.

Возможные радиальные и осевые нагрузки редуктора приведены в таблице 2.

Стандартная комплектация	Данные положения монтажа необходимо указывать в заказе или добавлять масло					
B3	**B6**	**B7**	**B8**	**V5**	**V6**	**V8**
4,10 Л	2,70 Л	2,70 Л	2,70 Л	5,30 Л	2,35 Л	Уточняйте отдельно
AGIP Telium VSF 320				**SHELL** Omala S4 WE 320		

табл. 1

РАДИАЛЬНЫЕ И ОСЕВЫЕ НАГРУЗКИ

Выходной вал

$$F_{eq} = F_R \cdot \frac{171}{X+131}$$

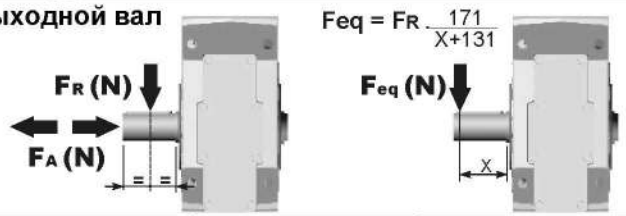

n_2	FA	FR	n_2	FA	FR	n_2	FA	FR
300	640	3200	**140**	860	4300	**70**	1080	5400
250	700	3500	**120**	900	4500	**40**	1300	6500
200	740	3700	**85**	1000	5000	**15**	1840	9200

По запросу, для увеличения допустимых нагрузок доступны усиленные подшипники.

Входной вал

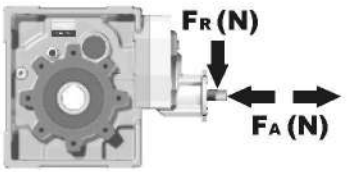

n_1	FA	FR
1400	240	1200
900	280	1400
500	310	1700

табл. 2

P114C**C**... Базовое исполнение

Вес редуктора	38,0 кг

М. фланцы	Артикул	øF	A
63B5	K063.4.041	140	252,5
71B5	K063.4.042	160	250,5
80/90B5	K063.4.043	200	252,5
71B14	K063.4.047	105	250,5
80B14	K063.4.046	120	251,5
90B14	K063.4.041	140	252,5

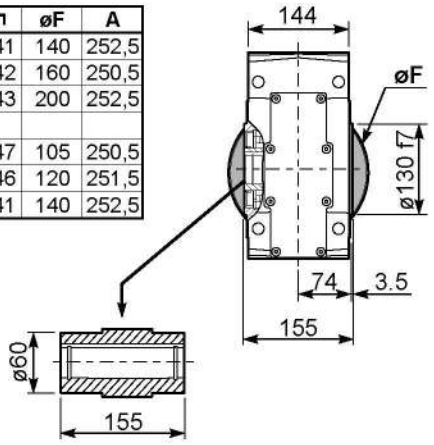

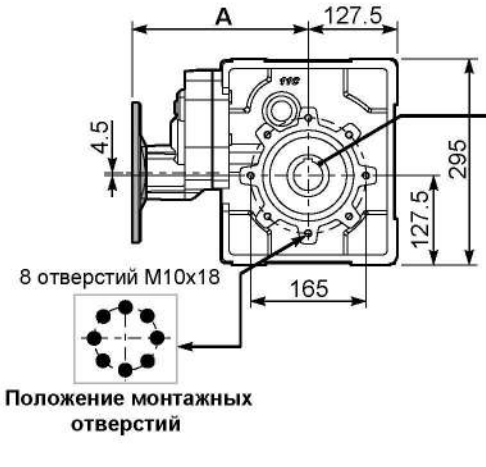

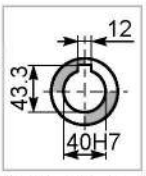

Стандартный
Полый вал

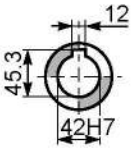

На заказ

P114C..**-N**.. Лапы

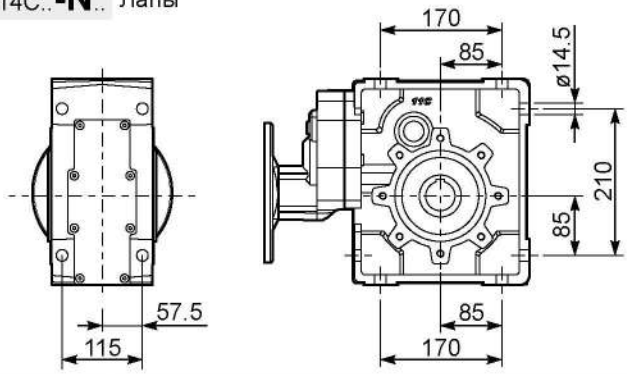

P114C**-FC**.. Выходной фланец

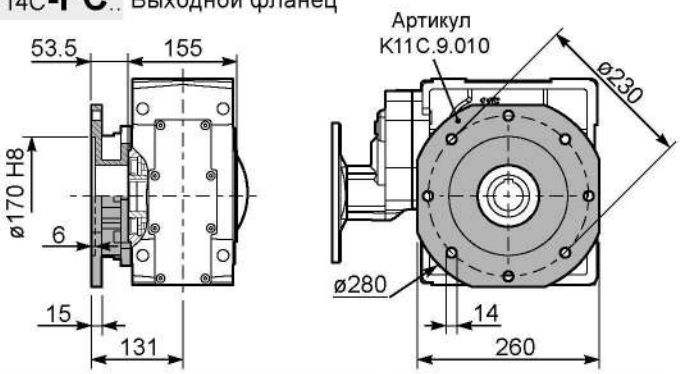

P114C**-FL**.. Выходной фланец

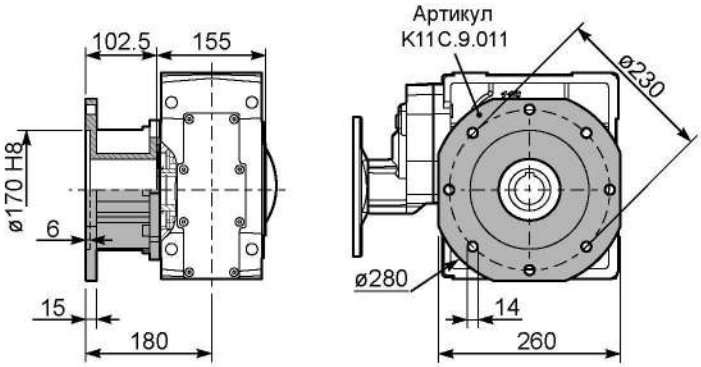

P114C**BR**.. Реактивная штанга

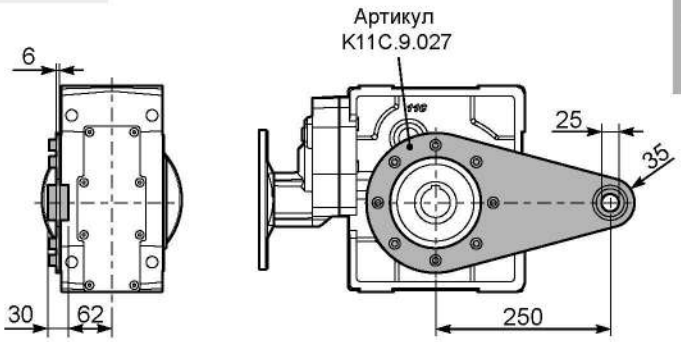

R114C... Входной вал

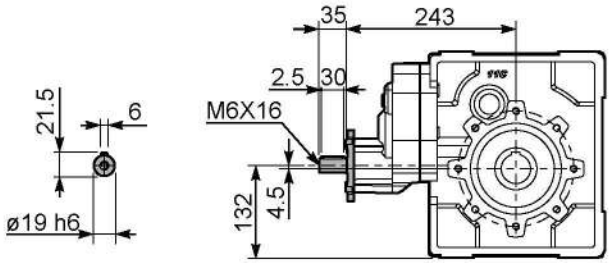

P114C..**A**.. Односторонний выходной вал

P114C..**B**.. Двухсторонний выходной вал

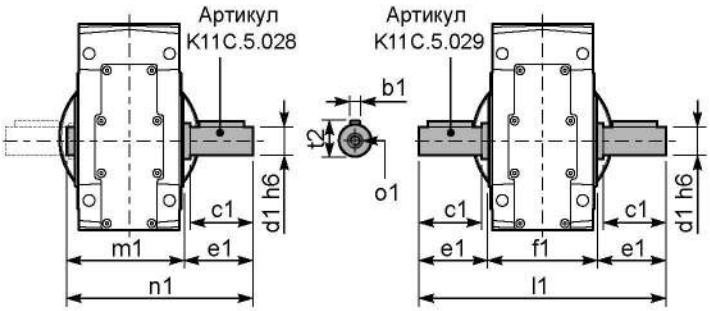

	b1	c1	d1	e1	f1	l1	m1	n1	t2	o1
Стандартный	12	80	40	84,5	155	324	164,5	249	43	M16
-	-	-	-	-	-	-	-	-	-	-

▪ БЫСТРЫЙ ВЫБОР

Входная скорость (n_1) = 1400 мин$^{-1}$

Скорость на выходном валу n_2 [мин$^{-1}$]	Передаточное число i	Мощность двигателя P_{1M} [кВт]	Крутящий момент на выходе M_{2M} [Нм]	Сервис-фактор f.s.	Номинал. мощность P_{1R} [кВт]	Номинал. крутящий момент M_{2R} [Нм]	Возможные моторные фланцы B5 C (71)	D (80)	E (90)	F (100 112)	G (132)	Возможные моторные фланцы B14 R (80)	T (90)	U (100 112)	V (132)		Выходной вал	Код перед. числа
145	**9.69**	9	560	1.3	12.2	755	B									302418	стандартный ø45 ø40 на заказ	01
126	**11.09**	9	641	1.1	9.6	680	B									302416		02
108	**12.90**	9	746	1.1	9.6	790	B									302414		03
77	**18.26**	7.5	849	1.1	8.0	935	B									202418		04
67	**20.91**	7.5	972	1.0	7.5	1000	B									202416		05
58	**24.32**	5.5	835	1.2	6.4	1000	B									202414		06
49.5	**28.27**	5.5	971	1.0	5.5	1000	B									162416		07
42.6	**32.88**	4	826	1.2	4.7	1000	B									162414		08
38.1	**36.76**	4	924	1.1	4.2	1000	B									132416		09
32.7	**42.76**	3	809	1.2	3.6	1000	B									132414		10
31.1	**45.00**	3	851	1.2	3.5	1000	B									112416		11
26.8	**52.33**	3	990	1.0	3.0	1000	B									112414		12
24.6	**56.82**	2.2	791	1.1	2.3	850	B									82418		13
21.5	**65.07**	2.2	906	1.1	2.3	975	B									82416		14
18.5	**75.68**	2.2	1054	0.9	2.1	1000	B									82414		15
15.6	**89.61**	1.1	628	1.1	1.2	710	B									62416		16
13.4	**104.22**	1.1	731	1.1	1.2	820	B									62414		17

Для всех передаточных чисел динамический КПД равен **0,94**

Возможные моторные фланцы B) **В комплект поставки входит проставка** B) **По заказу возможен комплект без проставки** C) **Положение отверстий моторного фланца**

Редукторы **133C** поставляются с синтетическим маслом, обеспечивающим смазку на весь период эксплуатации редуктора, техническое обслуживание не обязательно.

Оснащены сапуном, спускными и контрольными пробками.

Тип синтетического масла и рекомендованное количество приведены в таблице 1.

Возможные радиальные и осевые нагрузки редуктора приведены в таблице 2.

B3	B6	B7	B8	V5	V6	V8
6,00 Л	4,30 Л	4,30 Л	3,30 Л	7,40 Л	3,10 Л	Уточняйте отдельно
AGIP Blasia 460						

табл. 1

РАДИАЛЬНЫЕ И ОСЕВЫЕ НАГРУЗКИ

Выходной вал

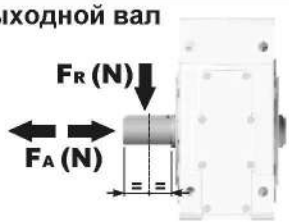

$$F_{eq} = F_R \cdot \frac{184.5}{X+144.5}$$

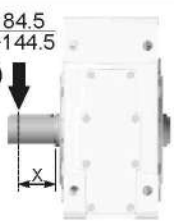

n_2	FA	FR	n_2	FA	FR	n_2	FA	FR
300	800	4000	**140**	1120	5600	**70**	1400	7000
250	900	4500	**120**	1200	6000	**40**	1700	8500
200	960	4800	**85**	1300	6500	**15**	2400	12000

По запросу, для увеличения допустимых нагрузок доступны усиленные подшипники.

Входной вал

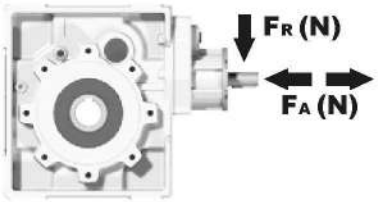

n_1	FA	FR
1400	450	2250
900	500	2500
500	600	3000

табл. 2

P133C... Базовое исполнение

Вес редуктора	53,5 кг

М. фланцы	Артикул	øF	A
71B5	KC023.4.041	160	251
80/90B5	KC023.4.042	200	253
100/112B5	KC023.4.043	250	259
132B5	KC50.4.043	300	280.5
80B14	KC085.4.046	120	251
90B14	KC085.4.045	140	251
100/112B14	KC085.4.047	160	262
132B14	KC50.4.041	200	280.5

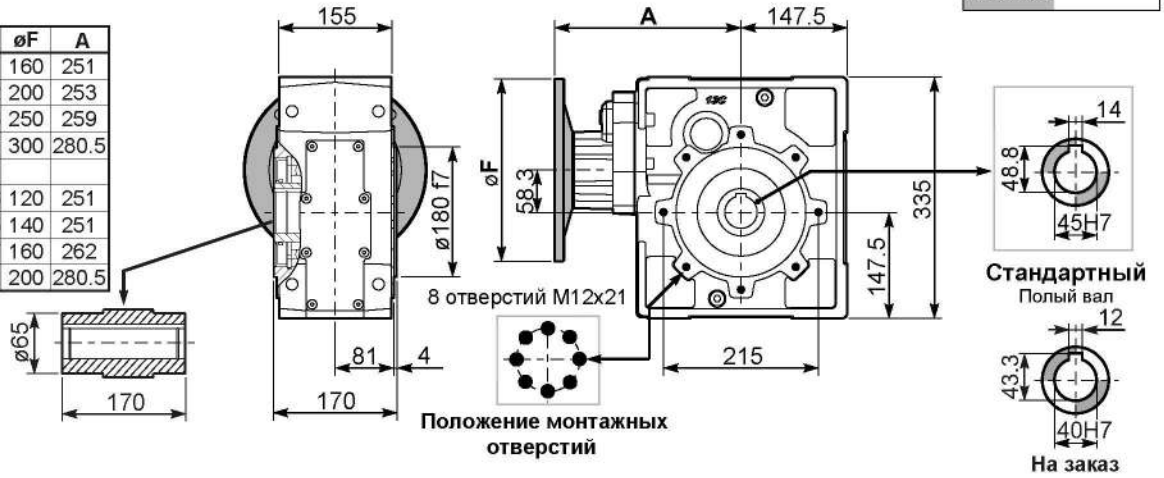

P133C..**-N**.. Лапы

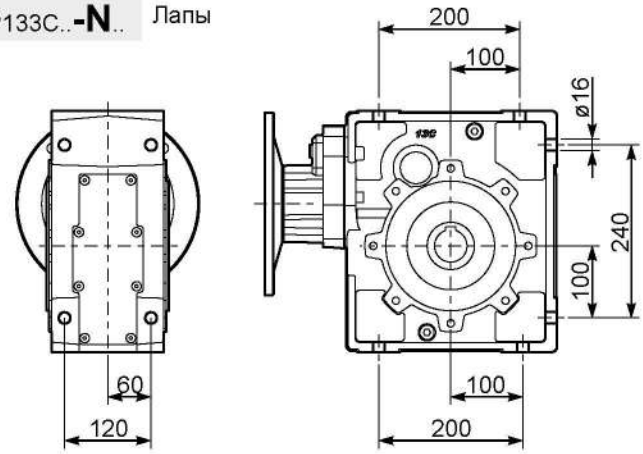

P133C..**-FC**.. Выходной фланец

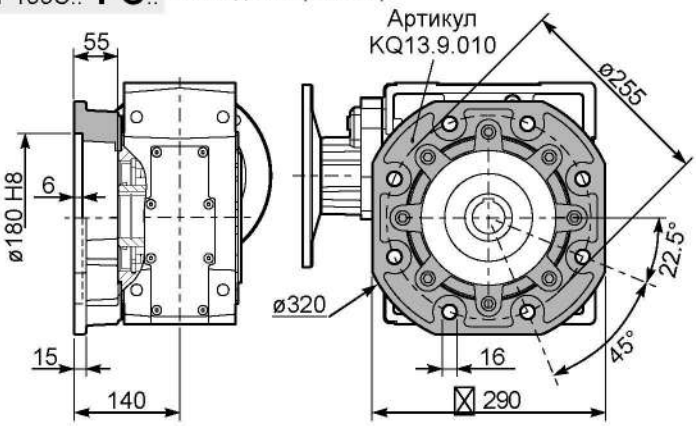

R133C... Входной вал

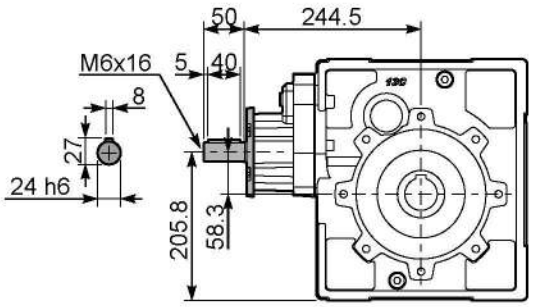

P133C**BR**.. Реактивная штанга

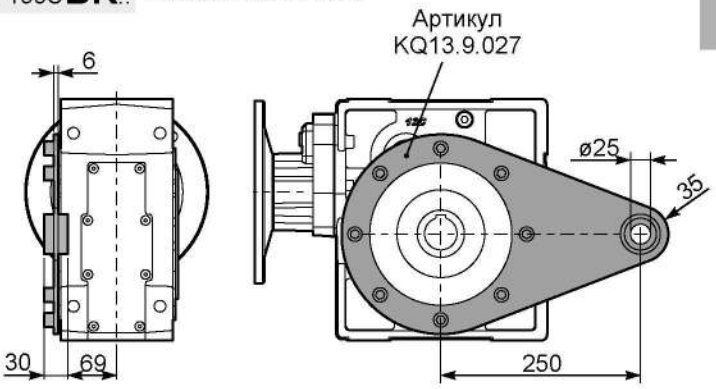

P133C..**A**.. Односторонний выходной вал

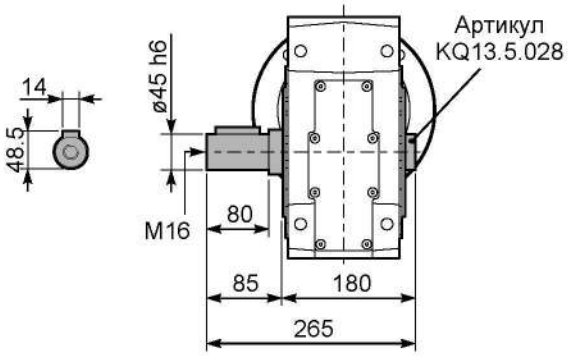

P133C..**B**.. Двухсторонний выходной вал

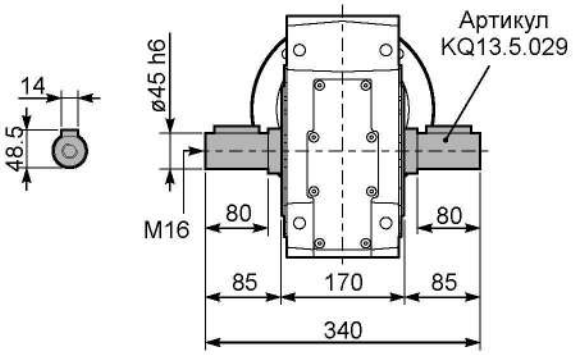

▪ БЫСТРЫЙ ВЫБОР

Входная скорость $(n_1) = 1400$ мин$^{-1}$

Скорость на выходном валу n_2 [мин$^{-1}$]	Передаточное число i	Мощность двигателя P_{1M} [кВт]	Крутящий момент на выходе M_{2M} [Нм]	Сервис-фактор f.s.	Номинал. мощность P_{1R} [кВт]	Номинал. крутящий момент M_{2R} [Нм]	Возможные моторные фланцы B5				Возможные моторные фланцы B14				Выходной вал	Код перед. числа
							B	C	D	E	Q	R	T			
							63	71	80	90	71	80	90			
15.3	**91.23**	1.5	858	1.2	1.7	1000	B				C	C		19132418	стандартный ø45 / ø40 на заказ	01
13.4	**104.48**	1.5	983	1.0	1.5	1000	B				C	C		19132416		02
11.6	**121.10**	1.5	1139	0.9	1.3	1000	B				C	C		17132416		03
9.9	**140.84**	1.1	968	1.0	1.1	1000	B				C	C		17132414		04
8.5	**165.32**	1.1	1136	0.9	0.96	1000	B				C	C		15132414		05
7.6	**184.94**	0.75	872	1.1	0.86	1000	B				C	C		19082416		06
7.1	**197.34**	0.75	930	1.1	0.81	1000	B				C	C		13132414		07
6.5	**215.10**	0.75	1014	1.0	0.74	1000	B				C	C		19082414		08
6.0	**231.60**	0.55	805	1.2	0.69	1000	B				C	C		10132416		09
5.6	**249.31**	0.55	867	1.2	0.64	1000	B				C	C		17082414		10
5.2	**269.37**	0.55	937	1.1	0.59	1000	B				C	C		10132414		11
4.8	**292.64**	0.55	1018	1.0	0.54	1000	B				C	C		15082414		12
4.6	**302.26**	0.55	1051	1.0	0.53	1000	B				C	C		9132416		13
4.0	**349.30**	0.37	812	1.2	0.46	1000	B				C	C		13082414		14
3.5	**399.12**	0.37	928	1.1	0.40	1000	B				C	C		7132416		15
2.9	**476.80**	0.37	1108	0.9	0.33	1000	B				C	C		10082414		16
2.2	**622.28**	0.25	976	1.0	0.26	1000	B				C	C		9082414		17
1.7	**821.70**	0.18	985	1.0	0.19	1000	B				C	C		7082414		18

Для всех передаточных чисел динамический КПД равен **0,92**

Возможные моторные фланцы — B) В комплект поставки входит проставка — B) По заказу возможен комплект без проставки — C) Положение отверстий моторного фланца

Редукторы **134C** поставляются с синтетическим маслом, обеспечивающим смазку на весь период эксплуатации редуктора, техническое обслуживание не обязательно.

Оснащены сапуном, спускными и контрольными пробками.

Тип синтетического масла и рекомендованное количество приведены в таблице 1.

Возможные радиальные и осевые нагрузки редуктора приведены в таблице 2.

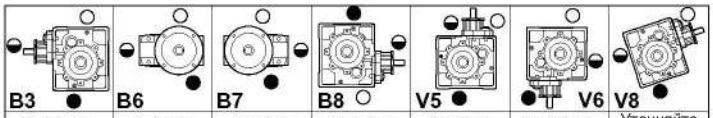

B3	B6	B7	B8	V5	V6	V8
6,10 Л	4,40 Л	4,40 Л	3,40 Л	7,50 Л	3,20 Л	Уточняйте отдельно
AGIP Blasia 460						

табл. 1

РАДИАЛЬНЫЕ И ОСЕВЫЕ НАГРУЗКИ

Выходной вал

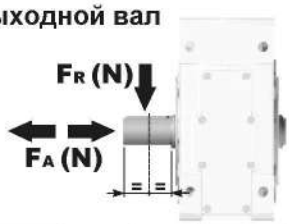

$$F_{eq} = F_R \cdot \frac{184.5}{X+144.5}$$

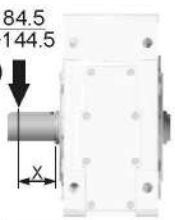

n_2	FA	FR	n_2	FA	FR	n_2	FA	FR
300	800	4000	**140**	1120	5600	**70**	1400	7000
250	900	4500	**120**	1200	6000	**40**	1700	8500
200	960	4800	**85**	1300	6500	**15**	2400	12000

По запросу, для увеличения допустимых нагрузок доступны усиленные подшипники.

Входной вал

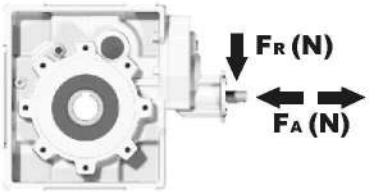

n_1	FA	FR
1400	400	2000
900	440	2200
500	440	2200

табл. 2

P134C... Базовое исполнение

Вес редуктора	53,5 кг

М. фланцы	Артикул	øF	A
63B5	K063.4.041	140	263
71B5	K063.4.042	160	261
80/90B5	K063.4.043	200	263
71B14	K063.4.047	105	261
80B14	K063.4.046	120	262
90B14	K063.4.041	140	263

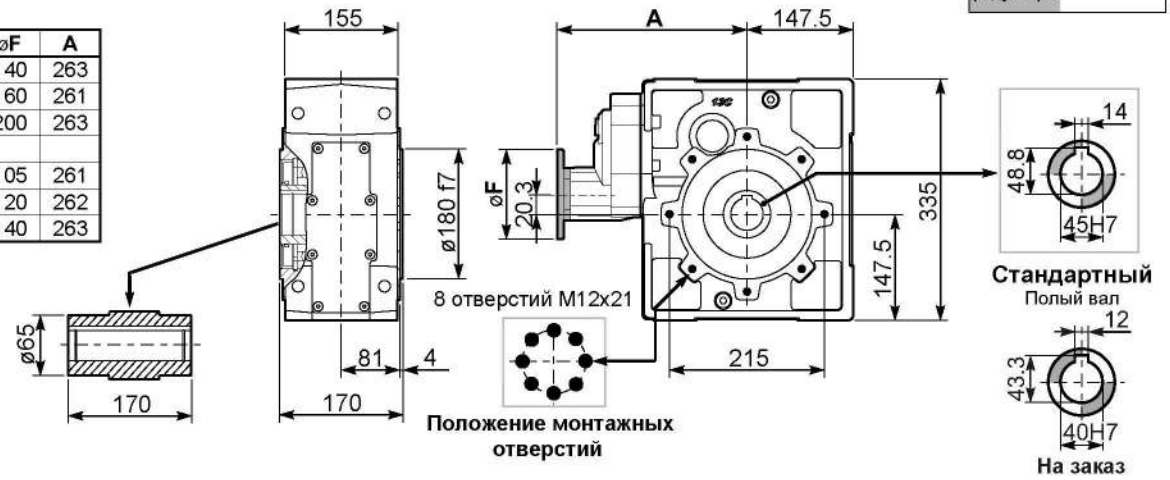

P134C...-N... Лапы

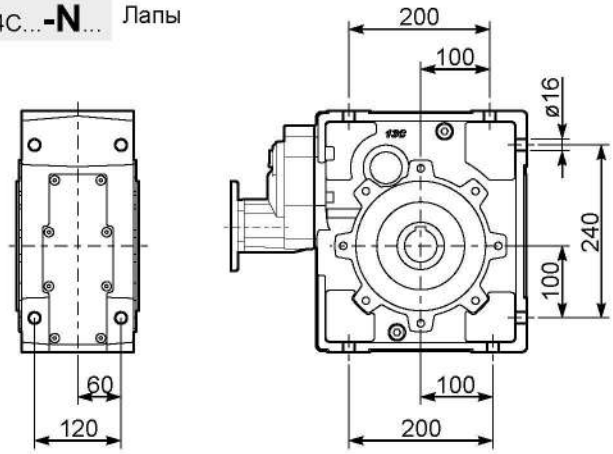

P134C...-FC.. Выходной фланец

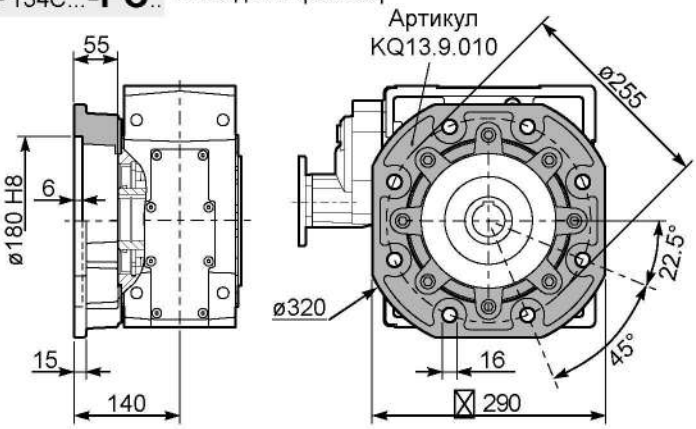

R134C... Входной вал

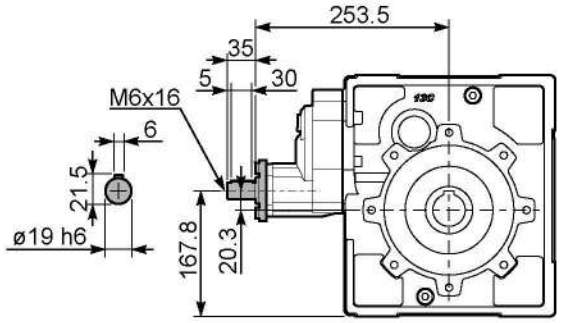

P134CBR.. Реактивная штанга

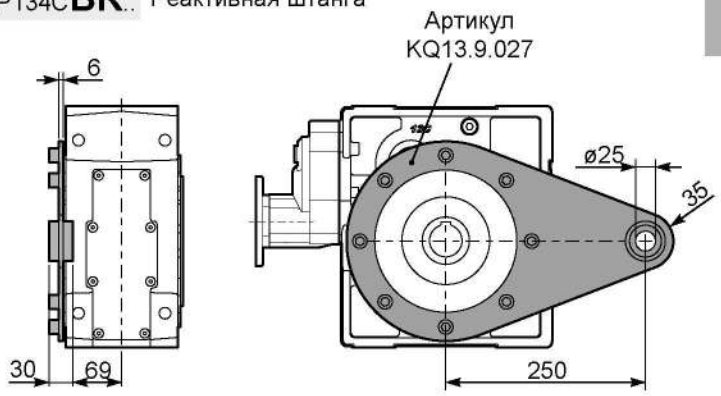

P134C..A.. Односторонний выходной вал

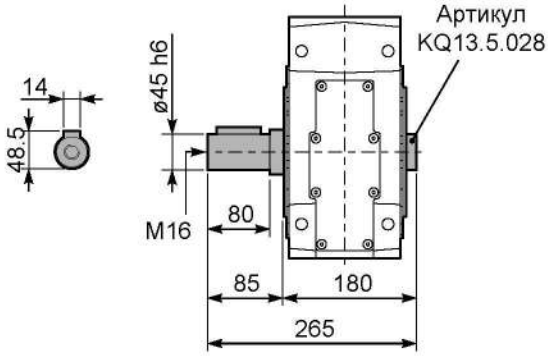

P134C..B.. Двухсторонний выходной вал

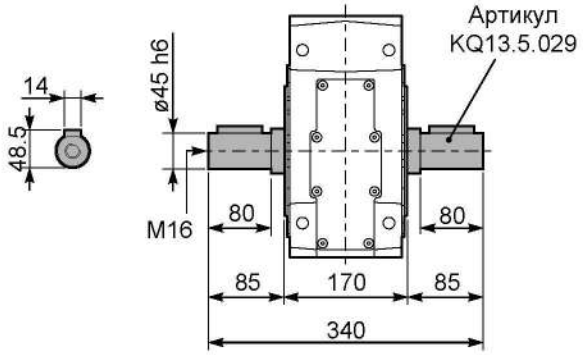

▪ БЫСТРЫЙ ВЫБОР

Входная скорость (n_1) = 1400 мин$^{-1}$

Скорость на выходном валу n_2 [мин$^{-1}$]	Передаточное число i	Мощность двигателя P_{1M} [кВт]	Крутящий момент на выходе M_{2M} [Нм]	Сервис-фактор f.s.	Номинал. мощность P_{1R} [кВт]	Номинал. крутящий момент M_{2R} [Нм]	Возможные моторные фланцы B5 F 100 112	G 132	H 160	I 180	Возможные моторные фланцы B14 - - - -					Выходной вал ø	Код передаточного числа
236	**5.94**	22	806	1.0	21.0	800	B				не доступны				302915	стандартный ø50	01
196	**7.13**	18.5	812	1.0	17.9	820	B								302913		02
163	**8.58**	18.5	977	1.0	17.3	950	B								302911		03
125	**11.20**	15	1033	1.0	13.9	1000	B								202915		04
104	**13.43**	15	1239	1.1	15.7	1350	B								202913		05
92	**15.15**	15	1397	1.0	14.4	1400	B								162915		06
87	**16.17**	15	1492	1.0	14.0	1450	B								202911		07
77	**18.16**	15	1675	0.9	13.3	1550	B								162913		08
71	**19.70**	11	1335	1.2	12.3	1550	B								132915	ø45 На заказ	09
64	**21.87**	11	1482	1.1	11.4	1600	B								162911		10
59	**23.62**	11	1600	1.0	10.6	1600	B								132913		11
48.4	**28.91**	9	1671	1.0	8.6	1600	B								112913		12
40.2	**34.81**	7.5	1618	1.0	7.2	1600	B								112911		13
33.5	**41.81**	5.5	1436	1.1	6.0	1600	B								82913		14
27.8	**50.34**	5.5	1729	0.9	5.0	1600	B								82911		15

Для всех передаточных чисел динамический КПД равен **0,94**

Возможные моторные фланцы — B) В комплект поставки входит проставка — B) По заказу возможен комплект без проставки — C) Положение отверстий моторного фланца

Редукторы **X93C** поставляются с синтетическим маслом, обеспечивающим смазку на весь период эксплуатации редуктора, техническое обслуживание не обязательно.

Оснащены сапуном, спускными и контрольными пробками.

Тип синтетического масла и рекомендованное количество приведены в таблице 1.

Возможные радиальные и осевые нагрузки редуктора приведены в таблице 2.

Стандартная комплектация	Данные положения монтажа необходимо указывать в заказе или добавлять масло						
B3	B6	B7	B8	V5	V6	V8
4.30 LT	3.70 LT	4.50 LT	5.10 LT	7.40 LT	5.30 LT	Уточняйте отдельно
AGIP Blasia 460						

табл. 1

РАДИАЛЬНЫЕ И ОСЕВЫЕ НАГРУЗКИ

Выходной вал

$$F_{eq} = F_R \cdot \frac{178.5}{X+228.5}$$

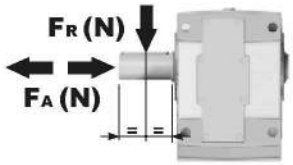

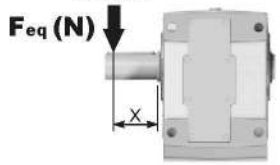

n_2	FA	FR	n_2	FA	FR	n_2	FA	FR
300	1800	9000	**140**	2700	13500	**70**	3020	15100
250	2400	12000	**120**	2800	14000	**40**	3200	16000
200	2600	13000	**85**	2900	14500	**15**	3500	17500

Входной вал

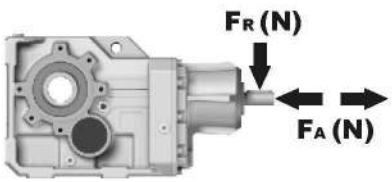

n_1	FA	FR
1400	700	3500
900	840	4200
500	900	4500

табл. 2

PX93CC... Базовое исполнение

Вес редуктора	75.0 кг

М. Фланцы	Артикул	øF	A
100/112B5	KF809052	250	381
132B5	KF809053	300	385
160/180B5	KF809054	350	396

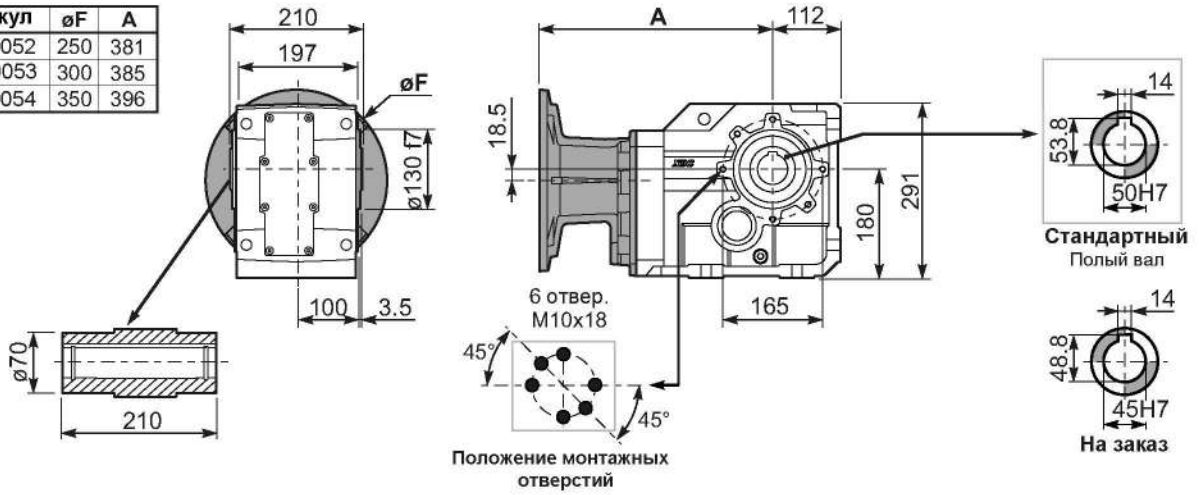

PX93C...FB.. Лапы

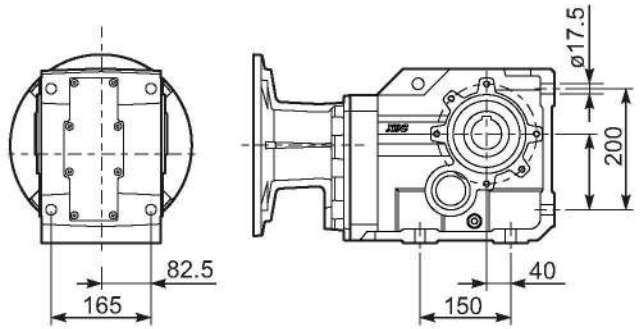

PX93C...-FC.. Выходной фланец

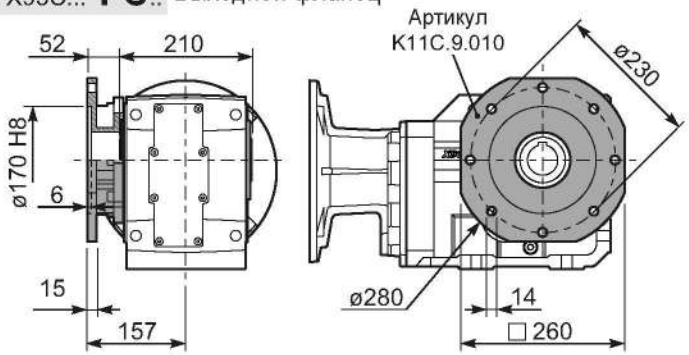

PX93C...-FL.. Выходной фланец

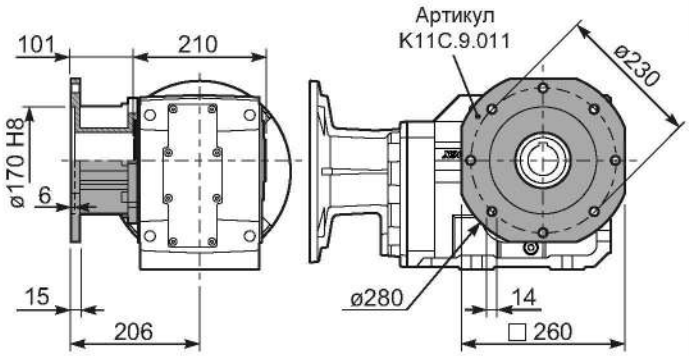

PX93C...BR.. Реактивная штанга

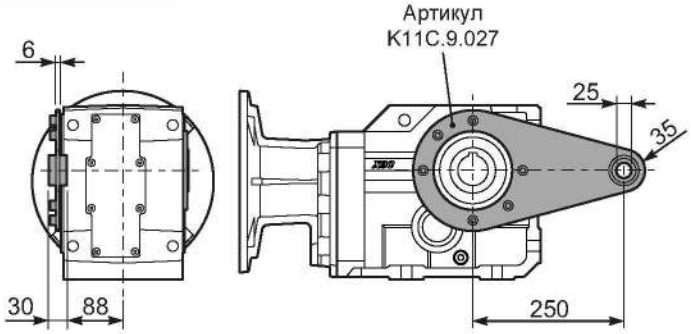

RX93C... Входной вал

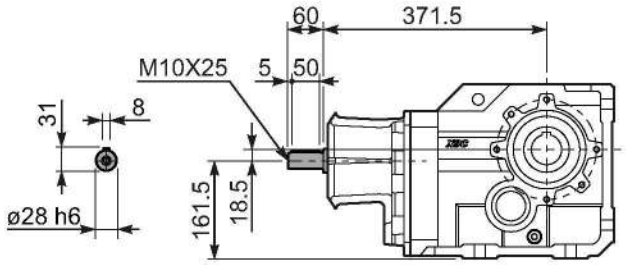

PX93CA... Одностороннний выходной вал / PX93CB... Двусторонний выходной вал

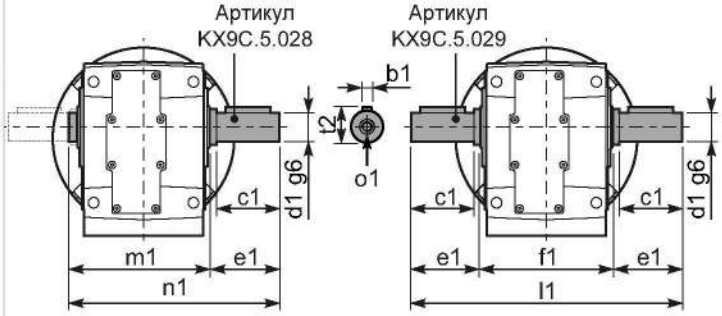

	b1	c1	d1	e1	f1	l1	m1	n1	t2	o1
Стандартный	14	100	50	105	210	420	218	323	53.5	M16
	-	-	-	-	-	-	-	-	-	-

▪ БЫСТРЫЙ ВЫБОР

Входная скорость $(n_1) = 1400$ мин$^{-1}$

Скорость на выходном валу n_2 [мин$^{-1}$]	Передаточное число i	Мощность двигателя P_{1M} [кВт]	Крутящий момент на выходе M_{2M} [Нм]	Сервис-фактор f.s.	Номинал. мощность P_{1R} [кВт]	Номинал. крутящий момент M_{2R} [Нм]	Возможные моторные фланцы B5 C 71	D 80	E 90	F 100 112	G 132	Возможные моторные фланцы B14 R 80	T 90	U 100 112	V 132		Выходной вал ø	Код передаточного числа
45.6	**30.70**	7.5	1399	1.1	8.3	1600	B									30132913	стандартный ø50	01
37.9	**36.97**	7.5	1685	0.9	6.9	1600	B									30132911		02
29.0	**48.26**	5.5	1625	1.0	5.3	1600	B									20132915		03
24.2	**57.86**	4	1425	1.1	4.4	1600	B									20132913		04
21.5	**65.24**	4	1607	1.0	3.9	1600	B									16132915		05
20.1	**69.68**	4	1716	1.0	3.8	1650	B									20132911		06
17.9	**78.23**	3	1450	1.1	3.4	1650	B									16132913		07
16.5	**84.85**	3	1573	1.0	3.0	1600	B									13132915		08
14.9	**94.20**	3	1747	0.9	2.8	1650	B									16132911		09
13.8	**101.74**	3	1886	0.9	2.6	1650	B									13132913	ø45 На заказ	10
11.4	**122.51**	2.2	1672	1.0	2.1	1650	B									13132911		11
9.3	**149.95**	1.5	1411	1.2	1.8	1650	B									11132911		12
7.8	**180.09**	1.5	1694	1.0	1.5	1650	B									8132913		13
6.8	**206.81**	1.1	1421	1.1	1.2	1600	B									6132915		14
6.5	**216.85**	1.1	1490	1.1	1.2	1650	B									8132911		15
5.6	**247.99**	1.1	1704	1.0	1.1	1650	B									6132913		16
4.7	**298.61**	0.75	1407	1.2	0.88	1650	B									6132911		17

Для всех передаточных чисел динамический КПД равен **0,92**

Возможные моторные фланцы B) **В комплект поставки входит проставка** B) **По заказу возможен комплект без проставки** C) **Положение отверстий моторного фланца**

Редукторы **X94C** поставляются с синтетическим маслом, обеспечивающим смазку на весь период эксплуатации редуктора, техническое обслуживание не обязательно.

Оснащены сапуном, спускными и контрольными пробками.

Тип синтетического масла и рекомендованное количество приведены в таблице 1.

Возможные радиальные и осевые нагрузки редуктора приведены в таблице 2.

Стандартная комплектация	Данные положения монтажа необходимо указывать в заказе или добавлять масло					
B3	B6	B7	B8	V5	V6	V8
4.30 LT	3.70 LT	4.50 LT	5.10 LT	7.40 LT	5.30 LT	Уточняйте отдельно
AGIP Blasia 460						

табл. 1

РАДИАЛЬНЫЕ И ОСЕВЫЕ НАГРУЗКИ

Выходной вал

$$F_{eq} = F_R \cdot \frac{178.5}{X+228.5}$$

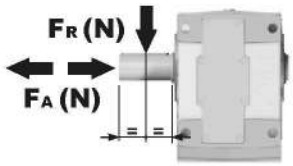

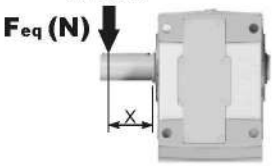

n_2	FA	FR	n_2	FA	FR	n_2	FA	FR
300	1800	9000	**140**	2700	13500	**70**	3020	15100
250	2400	12000	**120**	2800	14000	**40**	3200	16000
200	2600	13000	**85**	2900	14500	**15**	3500	17500

Входной вал

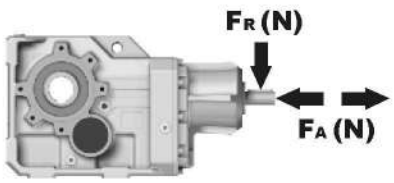

n_1	FA	FR
1400	700	3500
900	840	4200
500	900	4500

табл. 2

PX94CC... Базовое исполнение

Вес редуктора	68.5 kg

М. Фланцы	Артикул	øF	A
71B5	KC023.4.041	160	336
80/90B5	KC023.4.042	200	338
100/112B5	KC023.4.043	250	347
132B5	KC50.4.043	300	365
80B14	KC085.4.046	120	338
90B14	KC085.4.045	140	338
100/112B14	KC085.4.047	160	347
132B14	KC50.4.041	200	365

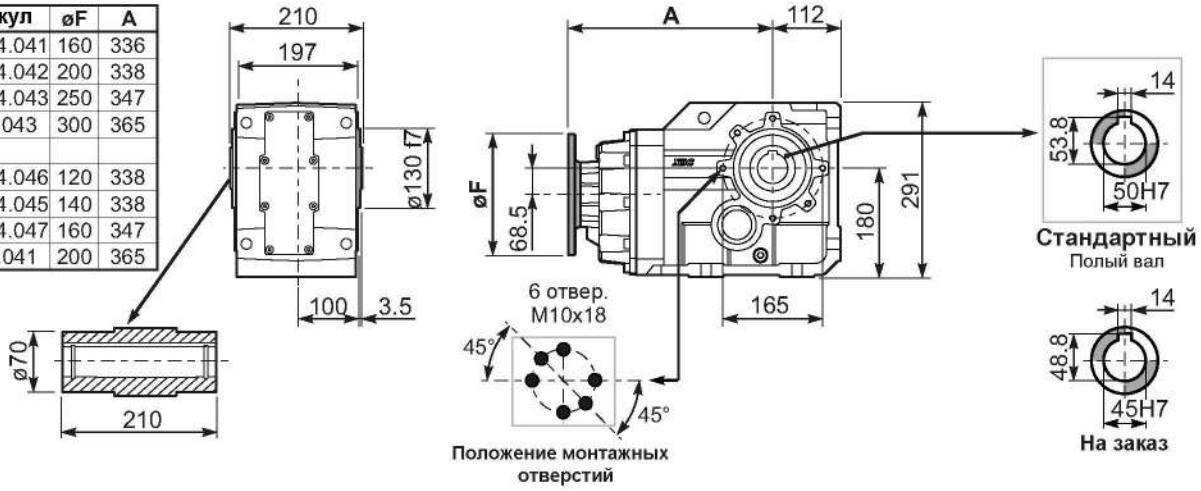

PX94C...FB.. Лапы

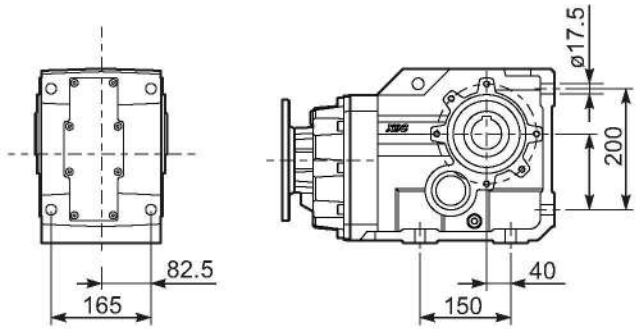

PX94C...-FC.. Выходной фланец

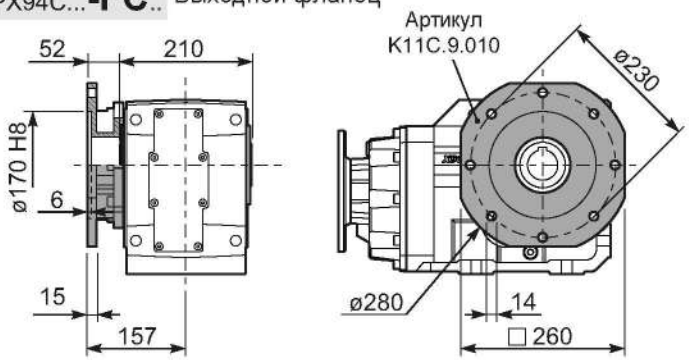

PX94C...-FL.. Выходной фланец

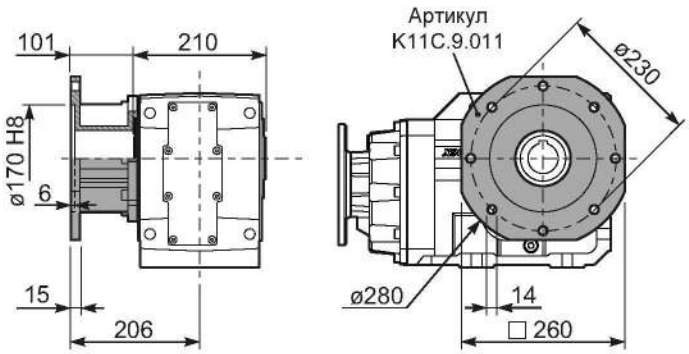

PX94C...BR.. Реактивная штанга

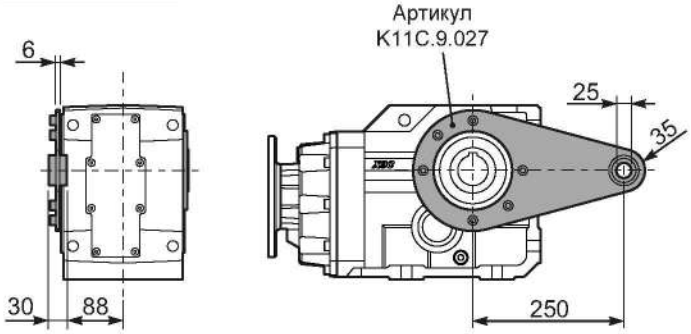

RX94C... Входной вал

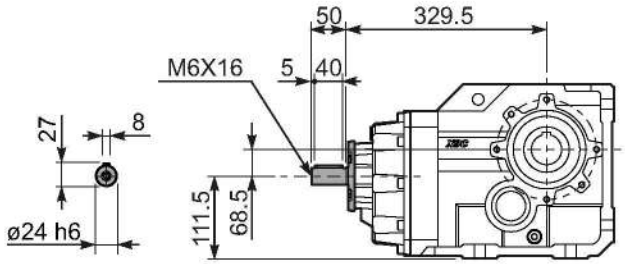

PX94CA... Односторонний выходной вал / PX94CB... Двусторонний выходной вал

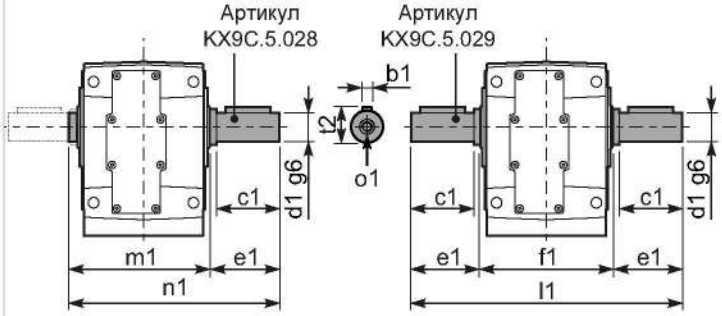

	b1	c1	d1	e1	f1	l1	m1	n1	t2	o1
Стандартный	14	100	50	105	210	420	218	323	53.5	M16
	-	-	-	-	-	-	-	-	-	-

СТАНДАРТНЫЕ ХАРАКТЕРИСТИКИ

Специальный корпус, предназначенный для сохранения надлежащей смазки при малом кол-ве масла во избежание внутреннего давления.

Цельный корпус из нержавеющей стали.

Выходные уплотнения (фтор-каучук) с наружными пылезащитными кромками.

Полый вал из нержавеющей стали.

Кольцевые уплотнения на всех крышках.

Смазан полностью синтетическим маслом на весь срок эксплуатации

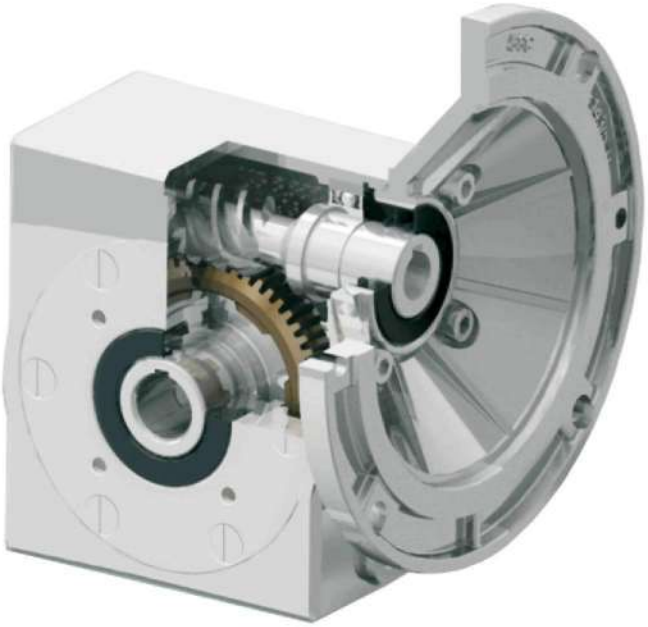

ДОПОЛНИТЕЛЬНОЕ ОСНАЩЕНИЕ

Уплотнительные манжеты в версиях с полым или удлиненным валом позволяют выдерживать мойку при высоком давлении.

Второй подшипник

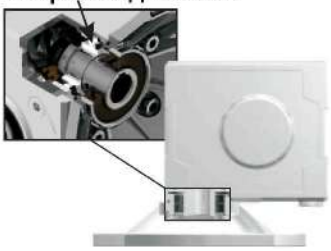

Стандартные вторые подшипники в моторном фланце и два масляных уплотнителя при вертикальном положении двигателя.

Реактивная штанга

На выбор доступны взаимозаменяемые левые или правые выходные валы.

100% заводская проверка герметичности.

Технические данные на странице...

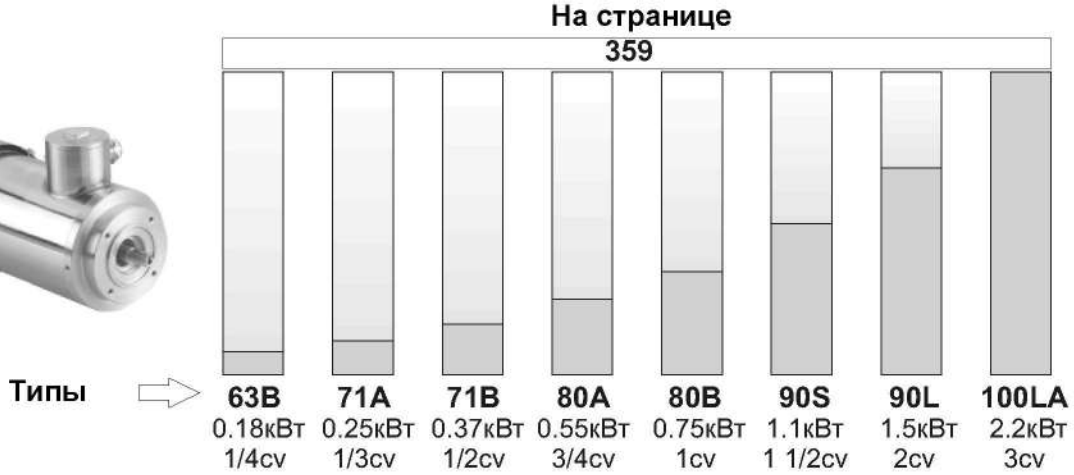

ИНФОРМАЦИЯ ДЛЯ ЗАКАЗА

Тип	Размер	Установка	Передаточное число	Ступица	Выходной вал	Размер двигателя
P	**I45**	**UN**	**10**	**I**	**S**	**Q**

P

M

B

R

I30
I45
I50
I63
I85
I11

UN

FL

BR

реактивная штанга полностью из нержавеющей стали

См. таблицу технических характеристик

I

СТАНДАРТ

I30 ⇨ ø14
I45 ⇨ ø18
I50 ⇨ ø25
I63 ⇨ ø25
I85 ⇨ ø35
I11 ⇨ ø42

Z

ДЮЙМ

I45 ⇨ ø0.750”
I50 ⇨ ø1.000”
I63 ⇨ ø1.125”
I85 ⇨ ø1.500”
I11 ⇨ ø2.000”

Ø

S

I30	**-O** 56B14 (ø80)	**-P** 63B14 (ø90)	**-W** 56C (ø6.5”)
I45	**-P** 63B14 (ø90)	**-Q** 71B14 (ø105)	**-W** 56C (ø6.5”)
I50	**-P** 63B14 (ø90)	**-Q** 71B14 (ø105)	**-R** 80B14 (ø120)
	-W 56C (ø6.5”)		
I63	**-Q** 71B14 (ø105)	**-R** 80B14 (ø120)	**-T** 90B14 (ø140)
	-W 56C (ø6.5”)	**-X** 143/5TC (ø6.5”)	
I85	**-D** 80B5 (ø200)	**-E** 90B5 (ø200)	**-U** 100-112B14 (ø160)
	-W 56C (ø6.5”)	**-X** 143/5TC (ø6.5”)	**-Y** 182/4TC (ø8.88”)
I11	**-D** 80B5 (ø200)	**-E** 90B5 (ø200)	**-U** 100-112B14 (ø160)
	-X 143/5TC (ø6.5”)	**-Y** 182/4TC (ø8.88”)	**AA** 213/5TC (ø8.88”)

-M
Без моторного фланца

-0
Тип R

На заказ

A **Уплотнительные манжеты**
ЗАКРЫТЫЙ ТИП

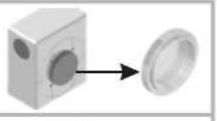

B **Уплотнительные манжеты**
ОТКРЫТЫЙ ТИП

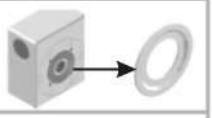

D **Входные фланцы Nema**

Dossier according to 94/9/EG 8. b ii stored
TÜV NORD 0032

На заказ возможна поставка продукции, соответствующей требованиям ATEX

ВАШИ ПРИМЕЧАНИЯ К ЗАКАЗУ

СЕРВИС-ФАКТОР

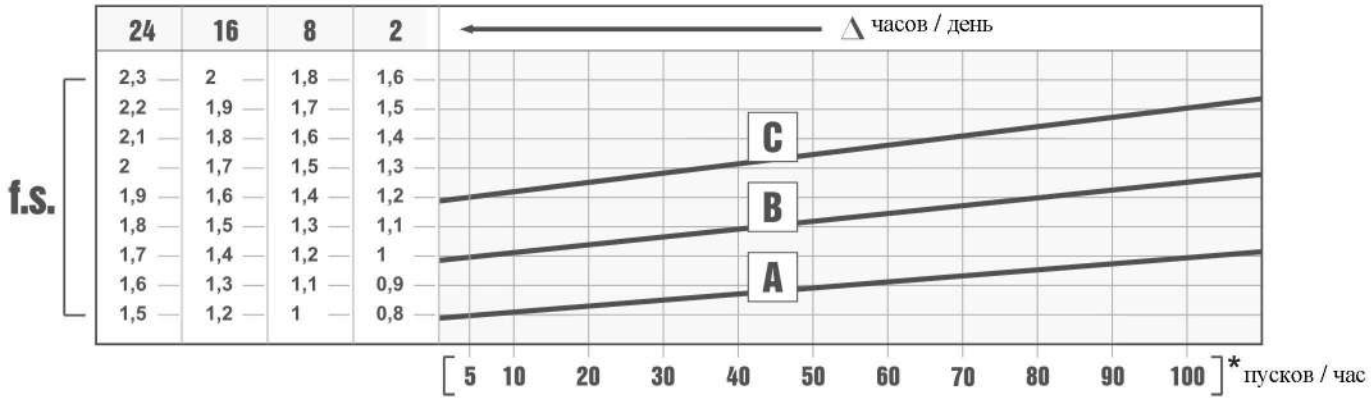

Сервис-фактор (f.s.) зависит от условий эксплуатации червячного редуктора.

Параметры, которые необходимо учитывать для точного расчета сервис-фактора:
- тип нагрузки рабочего оборудования: A - B - C
- продолжительность рабочего времени: часов/день (Δ)
- частоту пусков: пусков/час (*)

НАГРУЗКА:
A - безударная fa ≤ 0.3
B - средняя fa ≤ 3
C - ударная fa ≤ 10

fa = Je/Jm
Je (кгм^2) момент сниженной инерции внешней нагрузки на выходном валу

Jm (кгм^2) момент инерции двигателя

A - Шнеки для подачи легких материалов, вентиляторы, сборочные линии, ленточные конвейеры для легких материалов, малые смесители, подъемники, очистители, заполнители, системы управления.

B- Намоточные механизмы, механизмы подачи деревообрабатывающих станков, грузовые лифты, балансиры, резьбонарезные станки, средние смесители, ленточные конвейеры для тяжелых материалов, лебедки, раздвижные дверцы, скребки для удобрений, упаковочные машины, смесители бетона, крановые механизмы, фрезы, гибочные машины, шестеренчатые насосы.

C - Смесители для тяжелых материалов, ножницы, прессы, центрифуги, суппорты, лебедки и подъемники для тяжелых материалов, токарно-шлифовальные станки, камнедробилки, ковшовые элеваторы, сверлильные станки, молотковые дробилки, кулачковые прессы, гибочные машины, поворотные столы, очистные барабаны, вибраторы, измельчители.

ВЫБОР РЕДУКТОРА

B Скорость на выходном валу

Номинальная мощность

Размер редуктора

Мощность двигателя

A Номинальный крутящий момент

Код фланца

Динамический КПД

Входная скорость

145 41Нм

Характеристики - Из нержавеющей стали
ЧЕРВЯЧНЫЕ РЕДУКТОРЫ

▪ БЫСТРЫЙ ВЫБОР

Входная скорость (n_1) = 1400 мин$^{-1}$

Скорость на выходном валу n_2 [мин$^{-1}$]	Передаточное число i	Мощность двигателя P_{1M} [кВт]	Крутящий момент на выходе M_{2M} [Нм]	Сервисный фактор f.s.	Номинал. мощность P_{1R} [кВт]	Номинал. крутящий момент M_{2R} [Нм]	Возможные моторные фланцы B5: B 63	Возможные моторные фланцы B5: C 71	Возможные моторные фланцы B14: O 56	Возможные моторные фланцы B14: P 63	Возможные моторные фланцы B14: Q 71	Динамический КПД RD	Модуль зубчатого зацепления Mn	Код передаточного числа
200	**7**	0,37	14	2,2	0,80	30	**B**		B-C	**B**-C		80	2,2	01
140	**10**	0,37	20	1,5	0,57	30	**B**		B-C	**B**-C		79	2,2	02
100	**14**	0,37	27	1,1	0,41	30	**B**		B-C	**B**-C		77	2,4	03

C Передаточное число

Передаваемый крутящий момент

Сервис-фактор

Номинальный модуль зубчатого зацепления

Примечания

fs

Тип нагрузки и количество пусков в час			Количество рабочих часов в день <2 ч	2 - 8 ч	8 - 16 ч
Непрерывная или прерывистая нагрузка и количество пусков в час	≤ 10	Равномерная	0,9	1	1,25
		Средняя	1	1,25	1,5
		Высокая	1,25	1,5	1,75
Прерывистая нагрузка и количество пусков в час	> 10	Равномерная	1,25	1,5	1,75
		Средняя	1,5	1,75	2
		Высокая	1,75	2	2,25

D	Возможные моторные фланцы
B)	Монтаж с проставкой
C)	Положение отверстий моторного фланца/положение клеммной коробки
B)	Возможен монтаж без проставки

A	Выберите необходимый крутящий момент (в соответствии с сервис-фактором)
B	Выберите скорость на выходном валу
C	В строке, в которой указан мотор-редуктор, также указано передаточное число
D	Выберите возможный моторный фланец (на заказ)

Выбор мотор-редукторов

P_1=0,06 кВт n_1=1400 мин$^{-1}$						
n_2 (мин$^{-1}$)	M_2 (Н·м)	i	fs	Mn (Н·м)	Редуктор	Габарит двигателя
200	2,5	**7**	6,9	17	**I30**	56-A4
140	3,4	**10**	5	17	**I30**	56-A4
93,3	4,8	**15**	3,9	19	**I30**	56-A4
70	6,2	**20**	3,1	19	**I30**	56-A4
46,7	8,2	**30**	2,6	21	**I30**	56-A4
35	10	**40**	2	20	**I30**	56-A4
23	13,4	**61**	1,5	20	**I30**	56-A4
17,5	16,9	**80**	0,9	16	**I30**	56-A4

P_1=0,09 кВт n_1=1400 мин$^{-1}$						
280	2,7	**5**	6,2	17	**I30**	56-B4
200	3,8	**7**	4,5	17	**I30**	56-B4
140	5,2	**10**	3,3	17	**I30**	56-B4
93,3	7,3	**15**	2,6	19	**I30**	56-B4
70	9,4	**20**	2	19	**I30**	56-B4
46,7	12,5	**30**	1,7	21	**I30**	56-B4
35	15,3	**40**	1,3	20	**I30**	56-B4
23	20,4	**61**	1	20	**I30**	56-B4

P_1=0,12 кВт n_1=1400 мин$^{-1}$						
280	3,4	**5**	4,9	17	**I30**	63-A4
200	4,7	**7**	3,6	17	**I30**	63-A4
200	4,7	**7**	6,4	30	**I45**	63-A4
140	6,6	**10**	2,6	17	**I30**	63-A4
140	6,6	**10**	4,5	30	**I45**	63-A4
100	9,1	**14**	3,3	30	**I45**	63-A4
100	9,3	**14**	7,3	68	**I50**	63-A4
93,3	9,2	**15**	2,1	19	**I30**	63-A4
77,8	11,3	**18**	5,5	62	**I50**	63-A4
70	11,8	**20**	1,6	19	**I30**	63-A4
66,7	11,8	**21**	3,5	41	**I45**	63-A4
53,8	15,1	**26**	4,4	66	**I50**	63-A4
50	15,3	**28**	2,7	41	**I45**	63-A4
46,7	15,6	**30**	1,3	21	**I30**	63-A4
46,7	17,6	**30**	4,1	72	**I50**	63-A4
38,9	20,9	**36**	3,5	72	**I50**	63-A4
37,8	19,6	**37**	2,1	41	**I45**	63-A4
35	19,2	**40**	1	20	**I30**	63-A4
32,6	23,8	**43**	2,9	68	**I50**	63-A4
30,4	22,8	**46**	1,8	41	**I45**	63-A4
23,3	28,2	**60**	1,5	41	**I45**	63-A4
23,3	29,2	**60**	2,1	62	**I50**	63-A4
23	25,6	**61**	0,8	20	**I30**	63-A4
20,6	32,6	**68**	1,8	58	**I50**	63-A4
20	31,8	**70**	0,9	30	**I45**	63-A4
17,5	36,3	**80**	1,6	57	**I50**	63-A4
14	42	**100**	1,2	51	**I50**	63-A4

P_1=0,18 кВт n_1=1400 мин$^{-1}$						
n_2 (мин$^{-1}$)	M_2 (Н·м)	i	fs	Mn (Н·м)	Редуктор	Габарит двигателя
280	5,3	**5**	3,2	17	**I30**	63-B4
200	7,3	**7**	2,3	17	**I30**	63-B4
200	7,3	**7**	4,1	30	**I45**	63-B4
200	7,5	**7**	7,6	57	**I50**	63-B4
140	10,1	**10**	1,7	17	**I30**	63-B4
140	10,3	**10**	2,9	30	**I45**	63-B4
140	10,4	**10**	6	62	**I50**	63-B4
100	14	**14**	2,1	30	**I45**	63-B4
100	14,4	**14**	4,7	68	**I50**	63-B4
93,3	14,2	**15**	1,3	19	**I30**	63-B4
77,8	17,6	**18**	3,5	62	**I50**	63-B4
70	18,2	**20**	1	19	**I30**	63-B4
66,7	18,3	**21**	2,2	41	**I45**	63-B4
53,8	23,3	**26**	2,8	66	**I50**	63-B4
50	23,7	**28**	1,7	41	**I45**	63-B4
46,7	24,2	**30**	0,9	21	**I30**	63-B4
46,7	27,3	**30**	2,6	72	**I50**	63-B4
38,9	32,3	**36**	2,2	72	**I50**	63-B4
37,8	30,3	**37**	1,4	41	**I45**	63-B4
32,6	36,9	**43**	1,8	68	**I50**	63-B4
30,4	35,3	**46**	1,2	41	**I45**	63-B4
23,3	43,7	**60**	0,9	41	**I45**	63-B4
23,3	45,2	**60**	1,4	62	**I50**	63-B4
20,6	50,4	**68**	1,2	58	**I50**	63-B4
17,5	56,2	**80**	1	57	**I50**	63-B4
14	65	**100**	0,8	51	**I50**	63-B4

P_1=0,25 кВт n_1=1400 мин$^{-1}$						
200	9,5	**7**	3,2	30	**I45**	71-A4
200	9,8	**7**	5,8	57	**I50**	71-A4
140	13,4	**10**	2,2	30	**I45**	71-A4
140	13,6	**10**	4,6	62	**I50**	71-A4
100	18,3	**14**	1,6	30	**I45**	71-A4
100	18,8	**14**	3,6	68	**I50**	71-A4
93,3	20,1	**15**	6,9	138	**I63**	71-A4
77,8	23	**18**	2,7	62	**I50**	71-A4
73,7	25,2	**19**	5,5	138	**I63**	71-A4
66,7	23,9	**21**	1,7	41	**I45**	71-A4
58,3	30,6	**24**	4,6	142	**I63**	71-A4
53,8	30,5	**26**	2,2	66	**I50**	71-A4
50	30,9	**28**	1,3	41	**I45**	71-A4
46,7	35,7	**30**	2	72	**I50**	71-A4
46,7	37,7	**30**	3,9	146	**I63**	71-A4
38,9	42,2	**36**	1,7	72	**I50**	71-A4
38,9	41,6	**36**	3,5	147	**I63**	71-A4
37,8	39,6	**37**	1	41	**I45**	71-A4
32,6	48,2	**43**	1,4	68	**I50**	71-A4
31,1	50,5	**45**	2,7	135	**I63**	71-A4
30,4	46,1	**46**	0,9	41	**I45**	71-A4

Выбор мотор-редукторов

P_1=0,25 кВт n_1=1400 мин$^{-1}$						
n_2 (мин$^{-1}$)	M_2 (Н·м)	i	fs	Mn (Н·м)	Редуктор	Габарит двигателя
23,3	59,2	**60**	1	62	**I50**	71-A4
20,9	68,3	**67**	1,8	124	**I63**	71-A4
20,6	65,9	**68**	0,9	58	**I50**	71-A4
17,5	73,4	**80**	0,8	57	**I50**	71-A4
17,5	77,5	**80**	1,5	119	**I63**	71-A4
14,9	83,1	**94**	1,4	119	**I63**	71-A4

P_1=0,37 кВт n_1=1400 мин$^{-1}$						
200	14,1	**7**	2,1	30	**I45**	71-B4
200	14,5	**7**	3,9	57	**I50**	71-B4
140	19,9	**10**	1,5	30	**I45**	71-B4
140	20,2	**10**	3,1	62	**I50**	71-B4
140	20,4	**10**	6,6	134	**I63**	71-B4
100	27,2	**14**	1,1	30	**I45**	71-B4
100	27,9	**14**	2,4	68	**I50**	71-B4
93,3	29,9	**15**	4,6	138	**I63**	71-B4
77,8	34	**18**	1,8	62	**I50**	71-B4
73,7	37,3	**19**	3,7	138	**I63**	71-B4
66,7	35,5	**21**	1,2	41	**I45**	71-B4
58,3	45,4	**24**	3,1	142	**I63**	71-B4
53,8	45,2	**26**	1,5	66	**I50**	71-B4
50	45,9	**28**	0,9	41	**I45**	71-B4
46,7	52,9	**30**	1,4	72	**I50**	71-B4
46,7	55,9	**30**	2,6	146	**I63**	71-B4
38,9	62,6	**36**	1,2	72	**I50**	71-B4
38,9	61,7	**36**	2,4	147	**I63**	71-B4
32,6	71,5	**43**	1	68	**I50**	71-B4
31,1	74,8	**45**	1,8	135	**I63**	71-B4
20,9	101,3	**67**	1,2	124	**I63**	71-B4
17,5	114,9	**80**	1	119	**I63**	71-B4
14,9	123,2	**94**	1	119	**I63**	71-B4

P_1=0,55 кВт n_1=1400 мин$^{-1}$						
200	21,6	**7**	2,6	57	**I50**	80-A4
200	21,9	**7**	5,7	125	**I63**	80-A4
140	30,2	**10**	2,1	62	**I50**	80-A4
140	30,5	**10**	4,4	134	**I63**	80-A4
100	41,7	**14**	1,6	68	**I50**	80-A4
100	41,2	**14**	7,4	305	**I85**	80-A4
93,3	44,7	**15**	3,1	138	**I63**	80-A4
77,8	50,9	**18**	1,2	62	**I50**	80-A4
73,7	55,9	**19**	2,5	138	**I63**	80-A4
70	59,6	**20**	4,9	294	**I85**	80-A4
63,6	64,7	**22**	4,5	294	**I85**	80-A4
60,9	69,4	**23**	7,4	515	**I11**	80-A4
58,3	67,9	**24**	2,1	142	**I63**	80-A4
53,8	67,6	**26**	1	66	**I50**	80-A4
50	79,2	**28**	4,4	347	**I85**	80-A4

P_1=0,55 кВт n_1=1400 мин$^{-1}$						
n_2 (мин$^{-1}$)	M_2 (Н·м)	i	fs	Mn (Н·м)	Редуктор	Габарит двигателя
46,7	86	**30**	7,6	651	**I11**	80-A4
46,7	79,2	**30**	0,9	72	**I50**	80-A4
46,7	83,7	**30**	1,7	146	**I63**	80-A4
38,9	92,3	**36**	1,6	147	**I63**	80-A4
36,8	107,4	**38**	6	641	**I11**	80-A4
36,8	101,7	**38**	3,3	336	**I85**	80-A4
31,1	123,8	**45**	4,8	599	**I11**	80-A4
31,1	112	**45**	1,2	135	**I63**	80-A4
30,4	117,9	**46**	2,8	326	**I85**	80-A4
26,9	129,4	**52**	2,2	289	**I85**	80-A4
26,4	139,9	**53**	4,4	620	**I11**	80-A4
21,9	166,5	**64**	3,2	536	**I11**	80-A4
20,9	151,6	**67**	0,8	124	**I63**	80-A4
20,9	164,2	**67**	1,8	289	**I85**	80-A4
18,9	161,8	**74**	1,7	268	**I85**	80-A4
16,7	205,8	**84**	2,4	494	**I11**	80-A4
14,6	191,8	**96**	1,3	242	**I85**	80-A4
14,1	223,9	**99**	2,2	483	**I11**	80-A4

P_1=0,75 кВт n_1=1400 мин$^{-1}$						
200	29,3	**7**	1,9	57	**I50**	80-B4
200	29,7	**7**	4,2	125	**I63**	80-B4
140	40,9	**10**	1,5	62	**I50**	80-B4
140	41,4	**10**	3,2	134	**I63**	80-B4
140	40,9	**10**	6,9	284	**I85**	80-B4
100	56,5	**14**	1,2	68	**I50**	80-B4
100	55,8	**14**	5,5	305	**I85**	80-B4
93,3	60,6	**15**	2,3	138	**I63**	80-B4
87,5	67	**16**	8	536	**I11**	80-B4
77,8	69	**18**	0,9	62	**I50**	80-B4
73,7	75,7	**19**	1,8	138	**I63**	80-B4
70	83,8	**20**	6,5	546	**I11**	80-B4
70	80,7	**20**	3,6	294	**I85**	80-B4
63,6	87,7	**22**	3,4	294	**I85**	80-B4
60,9	94	**23**	5,5	515	**I11**	80-B4
58,3	92	**24**	1,5	142	**I63**	80-B4
50	107,3	**28**	3,2	347	**I85**	80-B4
46,7	116,5	**30**	5,6	651	**I11**	80-B4
46,7	113,4	**30**	1,3	146	**I63**	80-B4
38,9	125,1	**36**	1,2	147	**I63**	80-B4
36,8	145,6	**38**	4,4	641	**I11**	80-B4
36,8	137,9	**38**	2,4	336	**I85**	80-B4
31,1	167,9	**45**	3,6	599	**I11**	80-B4
31,1	151,8	**45**	0,9	135	**I63**	80-B4
30,4	159,8	**46**	2	326	**I85**	80-B4
26,9	175,4	**52**	1,6	289	**I85**	80-B4
26,4	189,6	**53**	3,3	620	**I11**	80-B4
21,9	225,7	**64**	2,4	536	**I11**	80-B4
20,9	222,5	**67**	1,3	289	**I85**	80-B4

Выбор мотор-редукторов

P_1=0,75 кВт n_1=1400 мин$^{-1}$						
n_2 (мин$^{-1}$)	M_2 (Н·м)	i	fs	Mn (Н·м)	Редуктор	Габарит двигателя
18,9	219,3	**74**	1,2	268	**I85**	80-B4
16,7	279	**84**	1,8	494	**I11**	80-B4
14,6	260	**96**	0,9	242	**I85**	80-B4
14,1	303,5	**99**	1,6	483	**I11**	80-B4

P_1=1,1 кВт n_1=1400 мин$^{-1}$						
200	43,3	**7**	2,9	125	**I63**	90-S4
200	45,9	**7**	5,6	257	**I85**	90-S4
140	60,3	**10**	2,2	134	**I63**	90-S4
140	59,6	**10**	4,8	284	**I85**	90-S4
100	81,4	**14**	3,7	305	**I85**	90-S4
93,3	88,3	**15**	1,6	138	**I63**	90-S4
87,5	97,7	**16**	5,5	536	**I11**	90-S4
73,7	110,4	**19**	1,2	138	**I63**	90-S4
70	122,2	**20**	4,5	546	**I11**	90-S4
70	117,7	**20**	2,5	294	**I85**	90-S4
63,6	127,8	**22**	2,3	294	**I85**	90-S4
60,9	137,1	**23**	3,8	515	**I11**	90-S4
58,3	134,1	**24**	1,1	142	**I63**	90-S4
50	156,5	**28**	2,2	347	**I85**	90-S4
46,7	169,9	**30**	3,8	651	**I11**	90-S4
46,7	165,4	**30**	0,9	146	**I63**	90-S4
38,9	182,4	**36**	0,8	147	**I63**	90-S4
36,8	212,3	**38**	3	641	**I11**	90-S4
36,8	201	**38**	1,7	336	**I85**	90-S4
31,1	244,7	**45**	2,4	599	**I11**	90-S4
30,4	233	**46**	1,4	326	**I85**	90-S4
26,9	255,7	**52**	1,1	289	**I85**	90-S4
26,4	276,4	**53**	2,2	620	**I11**	90-S4
21,9	329	**64**	1,6	536	**I11**	90-S4
20,9	324,4	**67**	0,9	289	**I85**	90-S4
18,9	319,8	**74**	0,8	268	**I85**	90-S4
16,7	406,8	**84**	1,2	494	**I11**	90-S4
14,1	442,5	**99**	1,1	483	**I11**	90-S4

P_1=1,5 кВт n_1=1400 мин$^{-1}$						
200	62,8	**7**	7,7	483	**I11**	90-LA4
200	59,3	**7**	2,1	125	**I63**	90-LA4
200	62,8	**7**	4,1	257	**I85**	90-LA4
140	87,7	**10**	6	525	**I11**	90-LA4
140	82,6	**10**	1,6	134	**I63**	90-LA4
140	81,6	**10**	3,5	284	**I85**	90-LA4
100	111,4	**14**	2,7	305	**I85**	90-LA4
93,3	120,9	**15**	1,1	138	**I63**	90-LA4
87,5	133,8	**16**	4	536	**I11**	90-LA4
73,7	151,2	**19**	0,9	138	**I63**	90-LA4
70	167,3	**20**	3,3	546	**I11**	90-LA4
70	161,2	**20**	1,8	294	**I85**	90-LA4

P_1=1,5 кВт n_1=1400 мин$^{-1}$						
n_2 (мин$^{-1}$)	M_2 (Н·м)	i	fs	Mn (Н·м)	Редуктор	Габарит двигателя
63,6	175	**22**	1,7	294	**I85**	90-LA4
60,9	187,7	**23**	2,7	515	**I11**	90-LA4
58,3	183,6	**24**	0,8	142	**I63**	90-LA4
50	214,2	**28**	1,6	347	**I85**	90-LA4
46,7	232,6	**30**	2,8	651	**I11**	90-LA4
36,8	290,7	**38**	2,2	641	**I11**	90-LA4
36,8	275,2	**38**	1,2	336	**I85**	90-LA4
31,1	335,1	**45**	1,8	599	**I11**	90-LA4
30,4	319,1	**46**	1	326	**I85**	90-LA4
26,9	350,1	**52**	0,8	289	**I85**	90-LA4
26,4	378,4	**53**	1,6	620	**I11**	90-LA4
21,9	450,4	**64**	1,2	536	**I11**	90-LA4
16,7	556,9	**84**	0,9	494	**I11**	90-LA4
14,1	605,9	**99**	0,8	483	**I11**	90-LA4

P_1=1,8 кВт n_1=1400 мин$^{-1}$						
200	77,6	**7**	6,2	483	**I11**	90-LB4
200	73,2	**7**	1,7	125	**I63**	90-LB4
200	77,6	**7**	3,3	257	**I85**	90-LB4
140	108,4	**10**	4,8	525	**I11**	90-LB4
140	102,1	**10**	1,3	134	**I63**	90-LB4
140	100,8	**10**	2,8	284	**I85**	90-LB4
100	137,6	**14**	2,2	305	**I85**	90-LB4
93,3	149,3	**15**	0,9	138	**I63**	90-LB4
87,5	165,3	**16**	3,2	536	**I11**	90-LB4
70	206,6	**20**	2,6	546	**I11**	90-LB4
70	199,1	**20**	1,5	294	**I85**	90-LB4
63,6	216,2	**22**	1,4	294	**I85**	90-LB4
60,9	231,8	**23**	2,2	515	**I11**	90-LB4
50	264,6	**28**	1,3	347	**I85**	90-LB4
46,7	287,3	**30**	2,3	651	**I11**	90-LB4
36,8	359,1	**38**	1,8	641	**I11**	90-LB4
36,8	339,9	**38**	1	336	**I85**	90-LB4
31,1	413,9	**45**	1,4	599	**I11**	90-LB4
30,4	394,1	**46**	0,8	326	**I85**	90-LB4
26,4	467,5	**53**	1,3	620	**I11**	90-LB4
21,9	556,4	**64**	1	536	**I11**	90-LB4

P_1=2,2 кВт n_1=1400 мин$^{-1}$						
200	91,2	**7**	5,3	483	**I11**	100-LA4
200	91,2	**7**	2,8	257	**I85**	100-LA4
140	127,3	**10**	4,1	525	**I11**	100-LA4
140	118,4	**10**	2,4	284	**I85**	100-LA4
100	161,6	**14**	1,9	305	**I85**	100-LA4
87,5	194,2	**16**	2,8	536	**I11**	100-LA4
70	242,7	**20**	2,2	546	**I11**	100-LA4
70	233,8	**20**	1,3	294	**I85**	100-LA4
63,6	254	**22**	1,2	294	**I85**	100-LA4

Выбор мотор-редукторов

P_1=2,2 кВт n_1=1400 мин$^{-1}$						
n_2 (мин$^{-1}$)	M_2 (Н·м)	i	fs	Mn (Н·м)	Редуктор	Габарит двигателя
60,9	272,3	**23**	1,9	515	**I11**	100-LA4
50	310,8	**28**	1,1	347	**I85**	100-LA4
46,7	337,4	**30**	1,9	651	**I11**	100-LA4
36,8	421,8	**38**	1,5	641	**I11**	100-LA4
31,1	486,2	**45**	1,2	599	**I11**	100-LA4
26,4	549,1	**53**	1,1	620	**I11**	100-LA4

P_1=3,0 кВт n_1=1400 мин$^{-1}$						
200	123,8	**7**	3,9	483	**I11**	100-LB4
200	123,8	**7**	2,1	257	**I85**	100-LB4
140	172,9	**10**	3	525	**I11**	100-LB4
140	160,8	**10**	1,8	284	**I85**	100-LB4
100	219,5	**14**	1,4	305	**I85**	100-LB4
87,5	263,7	**16**	2	536	**I11**	100-LB4
70	329,6	**20**	1,7	546	**I11**	100-LB4
70	317,6	**20**	0,9	294	**I85**	100-LB4
63,6	344,9	**22**	0,9	294	**I85**	100-LB4
60,9	369,8	**23**	1,4	515	**I11**	100-LB4
50	422,1	**28**	0,8	347	**I85**	100-LB4
46,7	458,3	**30**	1,4	651	**I11**	100-LB4
36,8	572,9	**38**	1,1	641	**I11**	100-LB4
31,1	660,3	**45**	0,9	599	**I11**	100-LB4
26,4	745,7	**53**	0,8	620	**I11**	100-LB4

P_1=4,0 кВт n_1=1400 мин$^{-1}$						
200	164,5	**7**	2,9	483	**I11**	112-M4
200	164,5	**7**	1,6	257	**I85**	112-M4
140	229,6	**10**	2,3	525	**I11**	112-M4
140	213,6	**10**	1,3	284	**I85**	112-M4
100	291,6	**14**	1	305	**I85**	112-M4
87,5	350,3	**16**	1,5	536	**I11**	112-M4
70	437,9	**20**	1,2	546	**I11**	112-M4
60,9	491,3	**23**	1	515	**I11**	112-M4
46,7	608,8	**30**	1,1	651	**I11**	112-M4
36,8	761	**38**	0,8	641	**I11**	112-M4

▪ БЫСТРЫЙ ВЫБОР

Входная скорость $(n_1) = 1400$ мин$^{-1}$

Скорость на выходном валу n_2 [мин$^{-1}$]	Передаточное число i	Мощность двигателя P_{1M} [кВт]	Крутящий момент на выходе M_{2M} [Нм]	Сервис-фактор f.s.	Номинал. мощность P_{1R} [кВт]	Номинал. крутящий момент M_{2R} [Нм]	Моторные фланцы B5 не доступны -	Моторные фланцы B5 не доступны -	Возможные моторные фланцы B14 O 56	Возможные моторные фланцы B14 P 63	Динамический КПД RD	Модуль зубчатого зацепления Mn [мм]	Код передаточного числа
280	**5**	0,18	5	3,3	0,60	17			B-C		82	1,26	09
200	**7**	0,18	7	2,4	0,44	17			B-C		80	1,44	01
140	**10**	0,18	10	1,8	0,32	17			B-C		78	1,44	02
93	**15**	0,18	13	1,4	0,25	19			B-C		73	1,44	03
70	**20**	0,18	17	1,1	0,20	19			B-C		70	1,09	04
47	**30**	0,12	15	1,4	0,17	21			B-C		62	1,44	05
35	**40**	0,12	19	1,1	0,13	20			B-C		57	1,09	06
23	**61**	0,09	19	1,1	0,10	20			B-C		50	0,72	07
17,5	**80**	0,09	16	1,0	0,06	16			B-C		48	0,56	08

Возможные моторные фланцы B) **В комплект поставки входит проставка** B) **По заказу возможен комплект без проставки** C) **Положение отверстий моторного фланца**

Редукторы **I30** поставляются с залитым синтетическим маслом, обеспечивающим смазку на весь период эксплуатации редуктора. Информацию о положении монтажа V5-V6 вы сможете получить, обратившись в компанию.

Тип синтетического масла и рекомендованное количество приведены в таблице 1.

Возможные радиальные и осевые нагрузки редуктора приведены в таблице 2.

СМАЗКА I30 Количество масла 0,10 л

AGIP Telium VSF 320	**SHELL** Omala S4 WE 320

табл. 1

РАДИАЛЬНЫЕ И ОСЕВЫЕ НАГРУЗКИ

Выходной вал

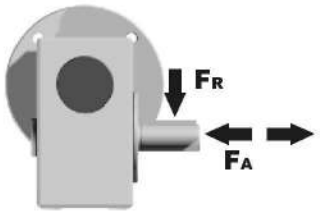

n_2 [мин$^{-1}$]	FA [N]	FR [N]
200	120	600
150	140	700
100	160	800
75	180	900
50	200	1000
25	250	1250
15	280	1400

Входной вал

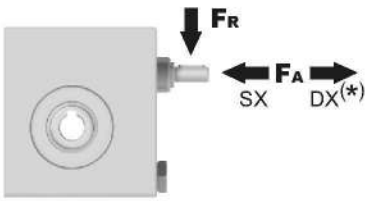

n_1 [мин$^{-1}$]	FA [N]	FR [N]
1400	20	100

*Большие осевые нагрузки по направлению DX запрещены.

табл. 2

Вес редуктора	2,5 кг

PI30**UN**... Базовое исполнение

М. фланцы	Артикул	øF	A
56B14	KI30.4.046	80	61,5
63B14	KI30.4.045	90	62,5

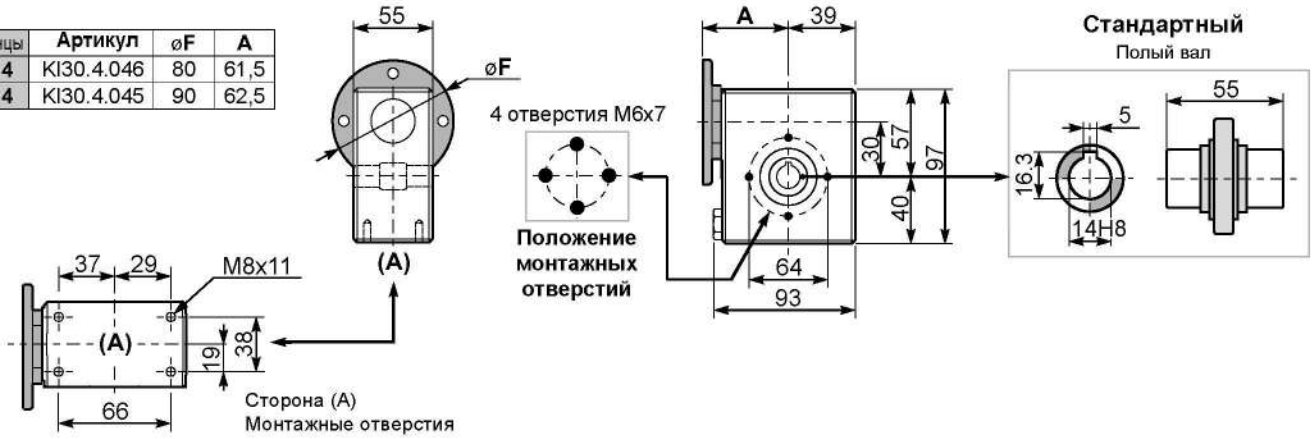

BI30UN... Модульная база

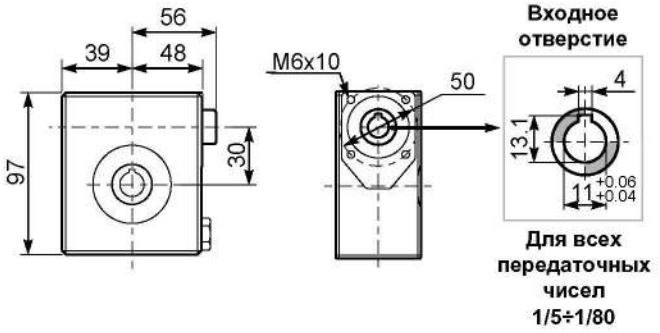

PI30**FL**... Выходной фланец

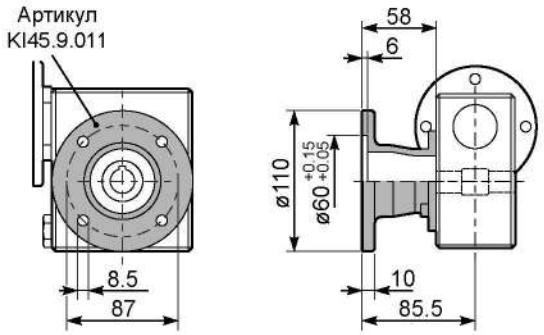

RI30UN... Входной вал

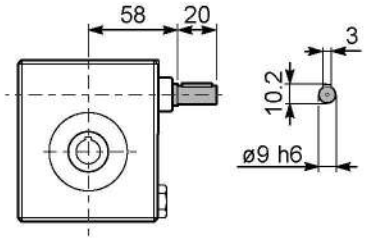

PI30**BR**... Реактивная штанга

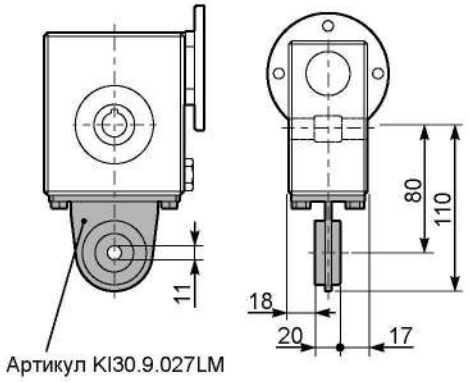

PI30.....**S**... Односторонний выходной вал

▪ БЫСТРЫЙ ВЫБОР

Входная скорость (n_1) = 1400 мин$^{-1}$

Скорость на выходном валу n_2 [мин$^{-1}$]	Передаточное число i	Мощность двигателя P_{1M} [кВт]	Крутящий момент на выходе M_{2M} [Нм]	Сервис-фактор f.s.	Номинал. мощность P_{1R} [кВт]	Номинал. крутящий момент M_{2R} [Нм]	Моторные фланцы B5 не доступны -	Моторные фланцы B5 не доступны -	Возможные моторные фланцы B14 P 63	Возможные моторные фланцы B14 Q 71	Динамический КПД RD	Модуль зубчатого зацепления Mn [мм]	Код передаточного числа
200	**7**	0,37	14	2,2	0,80	30			**B**-C		80	2,2	01
140	**10**	0,37	20	1,5	0,57	30			**B**-C		79	2,2	02
100	**14**	0,37	27	1,1	0,41	30			**B**-C		77	2,4	03
67	**21**	0,37	36	1,2	0,43	41			**B**-C		67	1,6	04
50	**28**	0,25	31	1,3	0,33	41			**B**-C		65	2,5	05
38	**37**	0,25	40	1,0	0,26	41			**B**-C		63	1,8	06
30	**46**	0,25	46	0,9	0,22	41			**B**-C		59	1,5	07
23	**60**	0,18	41	1,0	0,18	41			**B**-C		56	1,2	08
20	**70**	0,12	31	1,0	0,12	30			**B**-C		54	1,0	09
13,7	**102**	0,09	31	1,0	0,09	29			**B**-C		49	0,72	10

Возможные моторные фланцы — B) В комплект поставки входит проставка — **B**) По заказу возможен комплект без проставки — C) Положение отверстий моторного фланца

Редукторы **I45** поставляются с залитым синтетическим маслом, обеспечивающим смазку на весь срок эксплуатации редуктора. Информацию о положении монтажа V5-V6 вы сможете получить, обратившись в компанию.

Тип синтетического масла и рекомендованное количество приведены в таблице 1.

Возможные радиальные и осевые нагрузки редуктора приведены в таблице 2.

СМАЗКА I45 Количество масла 0,24 л

AGIP Telium VSF 320	**SHELL** Omala S4 WE 320

табл. 1

РАДИАЛЬНЫЕ И ОСЕВЫЕ НАГРУЗКИ

Выходной вал

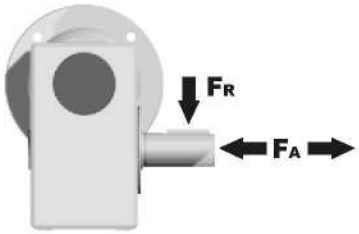

n_2 [мин$^{-1}$]	FA [N]	FR [N]
200	180	900
150	200	1000
100	220	1100
75	240	1200
50	260	1400
25	300	1800
15	400	2000

Входной вал

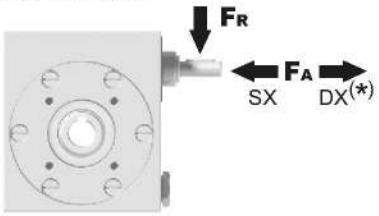

n_1 [мин$^{-1}$]	FA [N]	FR [N]
1400	42	210

*Большие осевые нагрузки по направлению DX запрещены.

табл. 2

Вес редуктора	5,0 кг

PI45**UN**... Базовое исполнение

М. фланцы	Артикул	øF	A
63B14	KI50.4.047	90	73.5
71B14	KI50.4.045	105	71

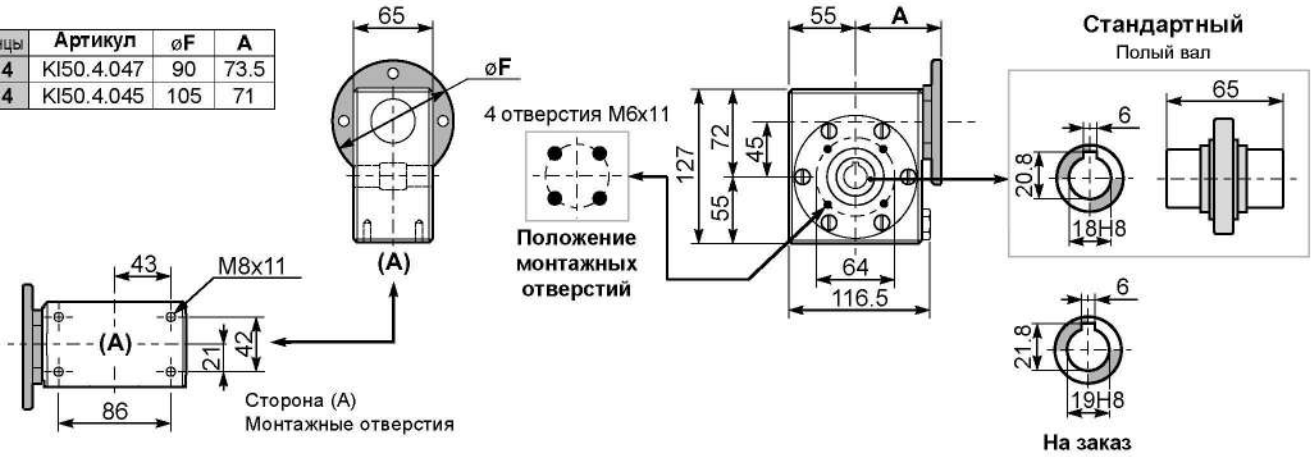

BI45UN... Модульная база

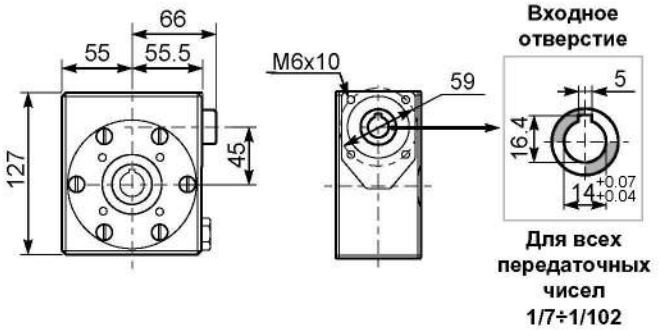

PI45**FL**... Выходной фланец

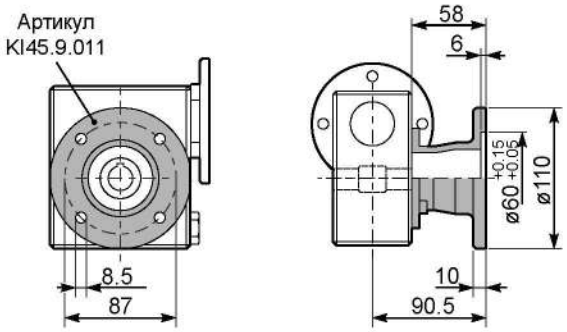

RI45UN... Входной вал

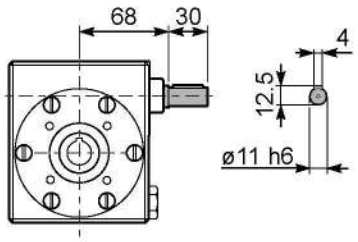

PI45**BR**... Реактивная штанга

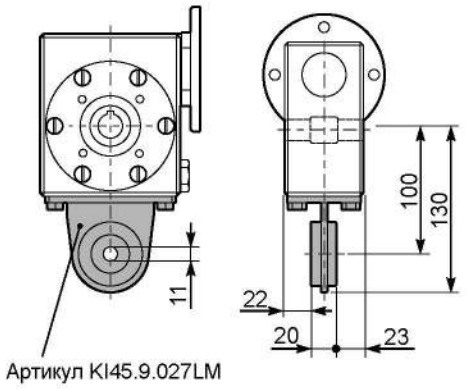

PI45.....**S**... Односторонний выходной вал

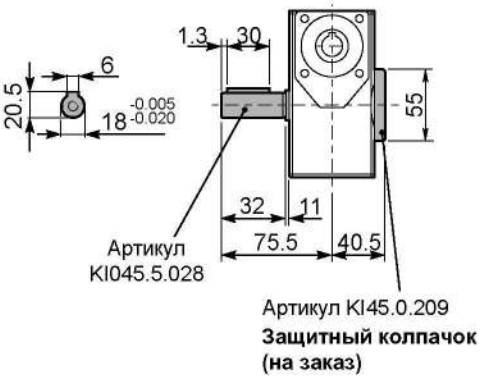

▪ БЫСТРЫЙ ВЫБОР

Входная скорость (n_1) = 1400 мин$^{-1}$

Скорость на выходном валу n_2 [мин$^{-1}$]	Передаточное число i	Мощность двигателя P_{1M} [кВт]	Крутящий момент на выходе M_{2M} [Нм]	Сервис-фактор f.s.	Номинал. мощность P_{1R} [кВт]	Номинал. крутящий момент M_{2R} [Нм]	Моторные фланцы B5 не доступны		Возможные моторные фланцы B14			Динамический КПД RD	Модуль зубчатого зацепления Mn [мм]	Код передаточного числа
							-	-	P	Q	R			
							-	-	63	71	80			
200	**7**	0.75	29	1.9	1.5	57			B-C	**B**		82	2.5	01
140	**10**	0.75	41	1.5	1.1	62			B-C	**B**		80	2.4	02
100	**14**	0.75	57	1.2	0.90	68			B-C	**B**		79	2.6	03
78	**18**	0.55	51	1.2	0.67	62			B-C	**B**		75	2.0	04
54	**26**	0.55	67	1.0	0.54	66			B-C	**B**		69	2.7	05
47	**30**	0.55	79	0.9	0.50	72			B-C	**B**		70	2.5	12
39	**36**	0.37	63	1.2	0.43	72			B-C			69	2.1	06
33	**43**	0.37	72	1.0	0.35	68			B-C			66	1.8	07
23	**60**	0.25	59	1.0	0.26	62			B-C			58	1.3	08
21	**68**	0.25	66	0.9	0.22	58			B-C			57	1.2	09
17.5	**80**	0.18	53	1.1	0.19	57			B-C			54	1.0	10
14	**100**	0.12	41	1.3	0.15	51			B-C			50	0.8	11

Возможные моторные фланцы B) **В комплект поставки входит проставка** **B**) **По заказу возможен комплект без проставки** C) **Положение отверстий моторного фланца**

Редукторы **I50** поставляются с залитым синтетическим маслом, обеспечивающим смазку на весь период эксплуатации редуктора. Информацию о положении монтажа V5-V6 вы сможете получить, обратившись в компанию.

Тип синтетического масла и рекомендованное количество приведены в таблице 1.

Возможные радиальные и осевые нагрузки редуктора приведены в таблице 2.

СМАЗКА I50 Количество масла 0,38 л	
AGIP Telium VSF 320	**SHELL** Omala S4 WE 320

табл. 1

РАДИАЛЬНЫЕ И ОСЕВЫЕ НАГРУЗКИ

Выходной вал

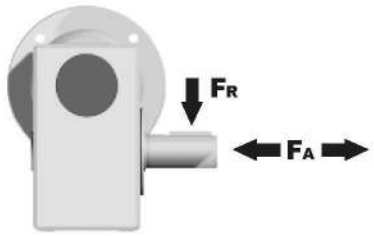

n_2 [мин$^{-1}$]	FA [N]	FR [N]
200	240	1200
150	280	1400
100	300	1500
75	340	1700
50	380	1900
25	480	2500
15	560	2800

Входной вал

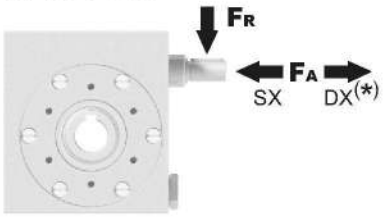

n_1 [мин$^{-1}$]	FA [N]	FR [N]
1400	76	380

***Большие осевые нагрузки по направлению DX запрещены.**

табл. 2

Вес редуктора	7,3 кг

PI50**UN**... Базовое исполнение

М. фланцы	Артикул	øF	A
63B14	KI50.4.047	90	78
71B14	KI50.4.045	105	78
80B14	KI50.4.046	120	76

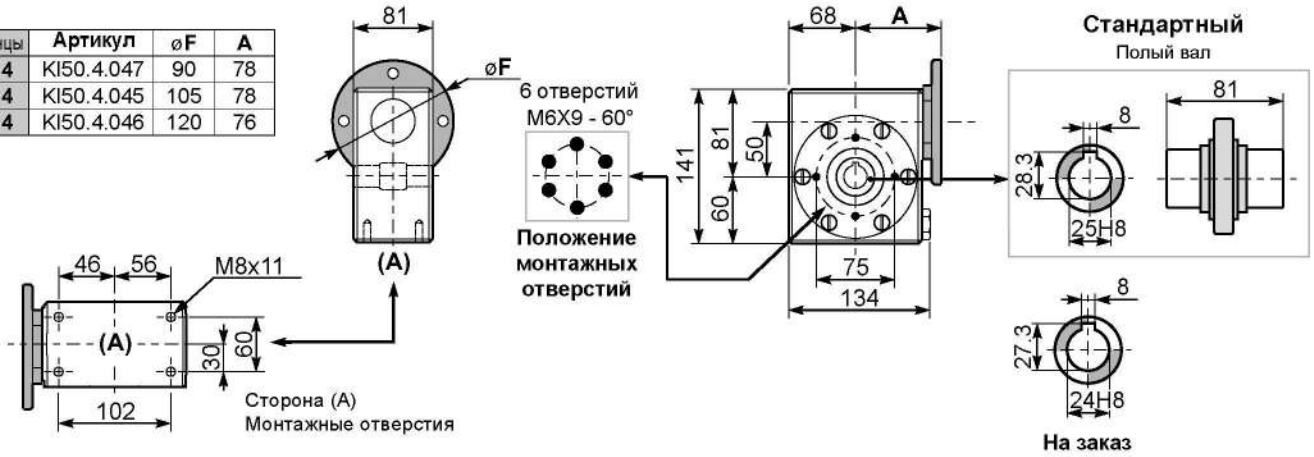

BI50UN... Модульная база

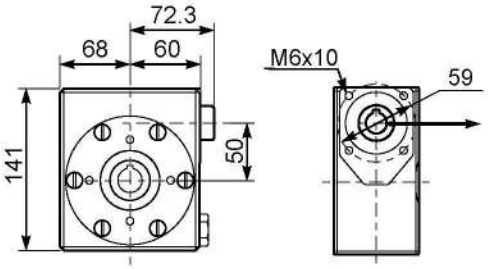

Входное отверстие

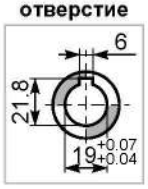

От 1/7 до 1/26

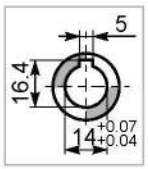

От 1/36 до 1/100

PI50**FL**... Выходной фланец

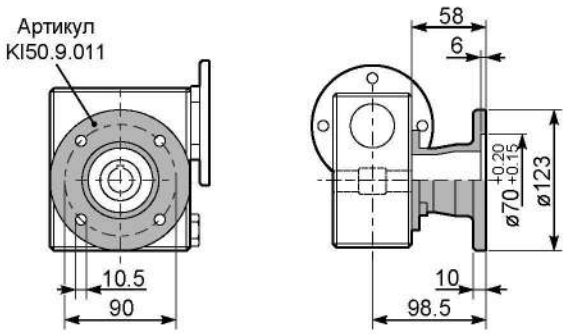

RI50UN... Входной вал

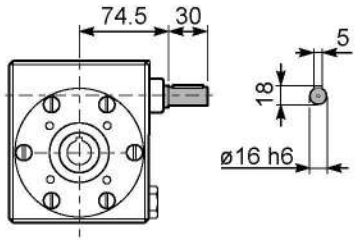

PI50**BR**... Реактивная штанга

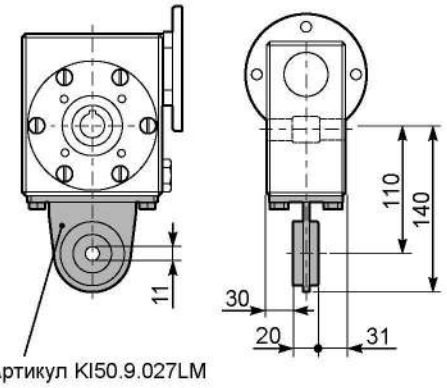

PI50.....**S**... Односторонний выходной вал

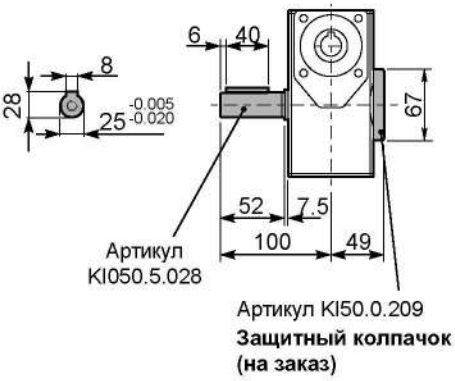

▪ БЫСТРЫЙ ВЫБОР

Входная скорость (n_1) = 1400 мин$^{-1}$

Скорость на выходном валу n_2 [мин$^{-1}$]	Передаточное число i	Мощность двигателя P_{1M} [кВт]	Крутящий момент на выходе M_{2M} [Нм]	Сервис-фактор f.s.	Номинал. мощность P_{1R} [кВт]	Номинал. крутящий момент M_{2R} [Нм]	Моторные фланцы B5 не доступны		Возможные моторные фланцы B14 Q 71	R 80	T 90	Динамический КПД RD	Модуль зубчатого зацепления Mn [мм]	Код передаточного числа
							-	-						
							-	-						
200	**7**	1.8	71	1.8	3.2	125			B-C	**B**-C		83	3.1	01
140	**10**	1.8	99	1.4	2.4	134			B-C	**B**-C		81	3.1	02
93	**15**	1.5	121	1.1	1.7	138			B-C	**B**-C		79	3.1	03
74	**19**	1.1	111	1.2	1.4	138			B-C	**B**-C		78	2.6	04
58	**24**	1.1	135	1.0	1.2	142			B-C	**B**-C		75	2.0	05
47	**30**	1.1	167	0.9	0.96	146			B-C	**B**-C		74	3.2	06
39	**36**	0.75	125	1.2	0.88	147			B-C	**B**-C		68	2.7	07
31	**45**	0.55	111	1.2	0.67	135			B-C	C		66	2.1	08
23	**60**	0.55	140	0.9	0.51	130			B-C	C		62	1.6	12
21	**67**	0.55	151	0.8	0.45	124			B-C	C		60	1.5	09
17.5	**80**	0.37	115	1.0	0.38	119			B-C	C		57	1.3	10
14.9	**94**	0.37	123	1.0	0.36	119			B-C	C		52	1.1	11

Возможные моторные фланцы

B) В комплект поставки входит проставка

B) По заказу возможен комплект без проставки

C) Положение отверстий моторного фланца

Редукторы **I63** поставляются с залитым синтетическим маслом, обеспечивающим смазку на весь период эксплуатации редуктора. Информацию о положении монтажа V5-V6 вы сможете получить, обратившись в компанию.

Тип синтетического масла и рекомендованное количество приведены в таблице 1.

Возможные радиальные и осевые нагрузки редуктора приведены в таблице 2.

Стандартный ← На заказ →

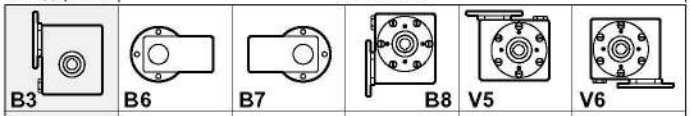

B3	B6	B7	B8	V5	V6
0,98 Л	0,69 Л	0,69 Л	0,98 Л	0,98 Л	0,98 Л
AGIP Telium VSF 320			**SHELL** Omala S4 WE 320		

табл. 1

РАДИАЛЬНЫЕ И ОСЕВЫЕ НАГРУЗКИ

Выходной вал

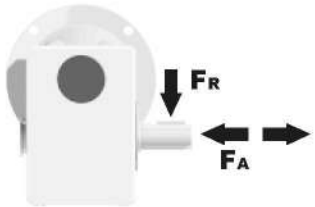

n_2	FA	FR
200	360	1800
150	400	2000
100	460	2300
75	500	2500
50	600	3000
25	700	3800
15	800	4000

Входной вал

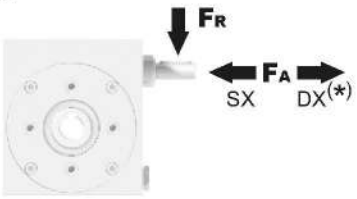

n_1 [мин$^{-1}$]	FA [N]	FR [N]
1400	90	450

*Большие осевые нагрузки по направлению DX запрещены.

табл. 2

147Нм I63

Вес редуктора	14,6 кг

PI63UN... Базовое исполнение

М. фланцы	Артикул	øF	A
71B14	KI63.4.047	105	97
80B14	KI63.4.046	120	98
90B14	KI63.4.041	140	99

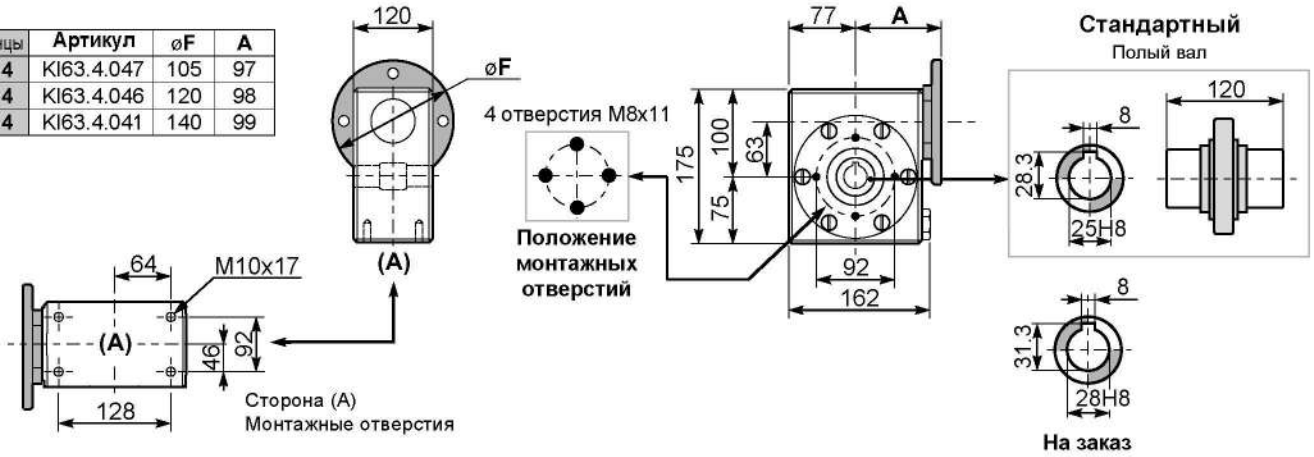

BI63UN... Модульная база

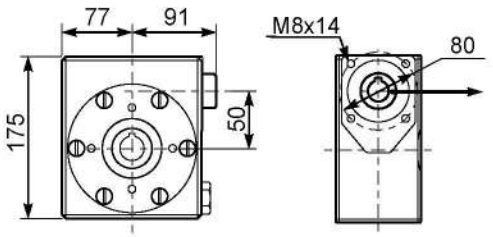

Входное отверстие

От 1/7 до 1/36

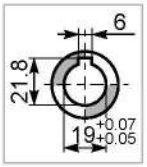

От 1/45 до 1/94

PI63FL... Выходной фланец

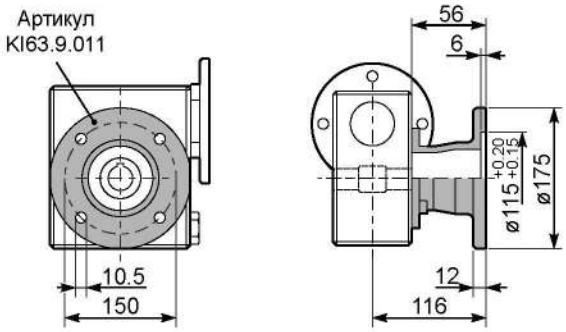

RI63UN... Входной вал

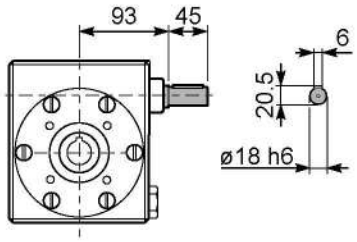

PI63BR... Реактивная штанга

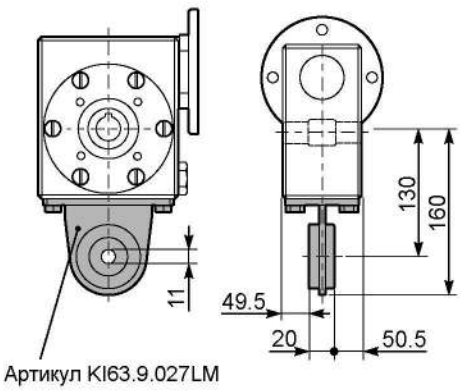

PI63.....S... Односторонний выходной вал

Артикул KI63.0.209
Защитный колпачок (на заказ)

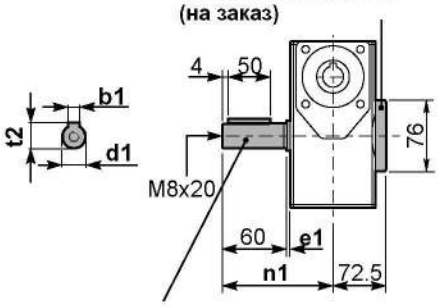

Артикул KI063.5.028
Артикул KI070.5.028 **На заказ**

	b1	e1	d1	n1	t2
Стандартный	8	3,2	25 -0,005 -0,020	121,9	28
На заказ	8	3,5	28 -0,005 -0,020	122,2	31

▪ БЫСТРЫЙ ВЫБОР

Входная скорость (n_1) = 1400 мин$^{-1}$

Скорость на выходном валу n_2 [мин$^{-1}$]	Передаточное число i	Мощность двигателя P_{1M} [кВт]	Крутящий момент на выходе M_{2M} [Нм]	Сервис-фактор f.s.	Номинал. мощность P_{1R} [кВт]	Номинал. крутящий момент M_{2R} [Нм]	Возможные моторные фланцы B5 D 80	Возможные моторные фланцы B5 E 90	Возможные моторные фланцы B14 U 100-112	Динамический КПД RD	Модуль зубчатого зацепления Mn [мм]	Код передаточного числа
200	**7**	4,0	168	1,5	6,1	257	B	B		88	4,23	01
140	**10**	4,0	218	1,3	5,2	284	B	B		80	4,2	02
100	**14**	3,0	223	1,4	4,1	305	B	B		78	4,5	03
70	**20**	2,2	237	1,2	2,7	294	B	B		79	3,4	04
64	**22**	2,2	258	1,1	2,5	294	B	B		78	3,1	05
50	**28**	2,2	315	1,1	2,4	347	B	B		75	4,7	06
37	**38**	1,5	276	1,2	1,8	336	B			71	3,5	07
30	**46**	1,5	320	1,0	1,5	326	B			68	3,1	08
27	**52**	1,1	258	1,1	1,2	289	B			66	2,7	09
21	**67**	1,1	327	0,9	0,97	289	B			65	2,1	10
18,9	**74**	0,75	220	1,2	0,91	268	B			58	1,9	11
14,6	**96**	0,55	191	1,3	0,70	242	B			53	1,5	12

Возможные моторные фланцы B) **В комплект поставки входит проставка** B) **По заказу возможен комплект без проставки** C) **Положение отверстий моторного фланца**

Редукторы **I85** поставляются с залитым синтетическим маслом, обеспечивающим смазку на весь период эксплуатации редуктора. Информацию о положении монтажа V5-V6 вы сможете получить, обратившись в компанию.

Тип синтетического масла и рекомендованное количество приведены в таблице 1.

Возможные радиальные и осевые нагрузки редуктора приведены в таблице 2.

Стандартный	На заказ				
B3	B6	B7	B8	V5	V6
2,10 Л	1,50 Л	1,50 Л	2,10 Л	2,10 Л	2,10 Л
AGIP Telium VSF 320			**SHELL** Omala S4 WE 320		

табл. 1

РАДИАЛЬНЫЕ И ОСЕВЫЕ НАГРУЗКИ

Выходной вал

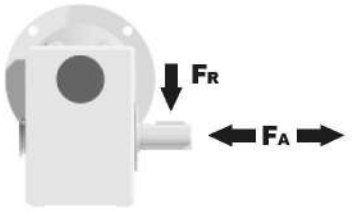

n_2 [мин$^{-1}$]	FA [N]	FR [N]
200	500	2500
150	580	2900
100	600	3000
75	700	3500
50	800	4000
25	1000	5000
15	1160	5800

Входной вал

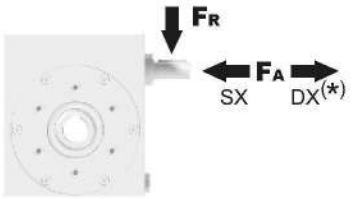

n_1 [мин$^{-1}$]	FA [N]	FR [N]
1400	160	809

*Большие осевые нагрузки по направлению DX запрещены.

табл. 2

Вес редуктора	23,3 кг

PI85UN... Базовое исполнение

М. фланцы	Артикул	øF	A
80-90B5	KI85.4.042	200	118
100-112B14	KI85.4.041	160	116

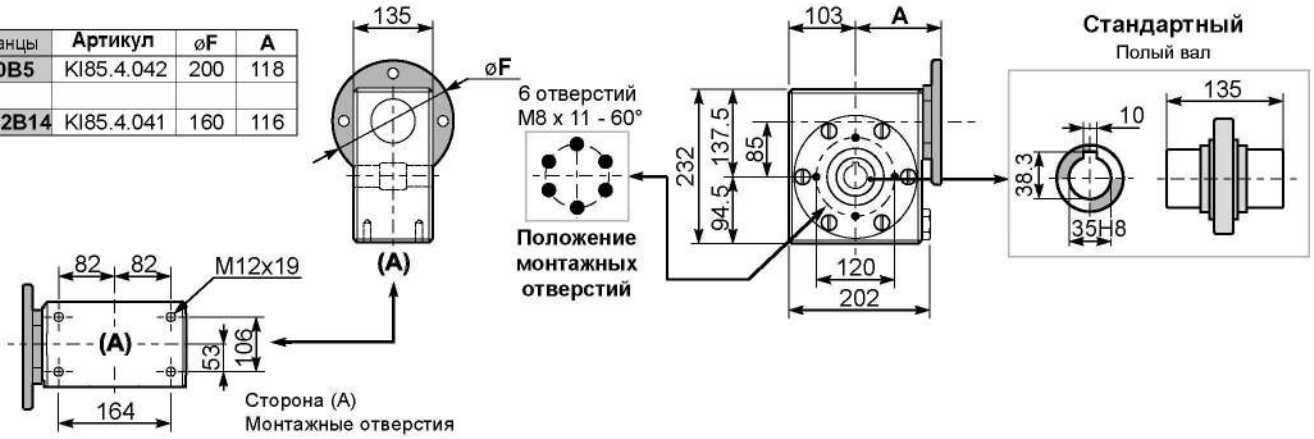

BI85UN... Модульная база

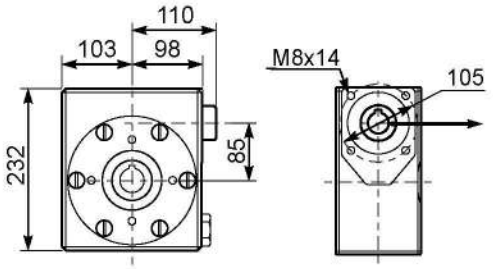

Входное отверстие

От 1/7 до 1/28

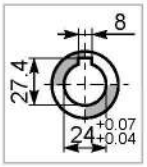

От 1/38 до 1/96

PI85FL... Выходной фланец

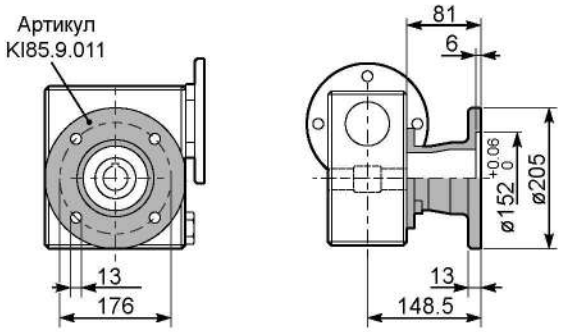

RI85UN... Входной вал

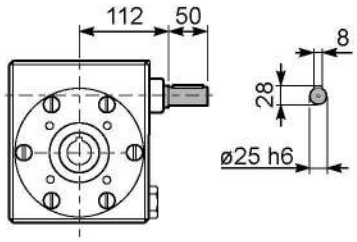

PI85BR... Реактивная штанга

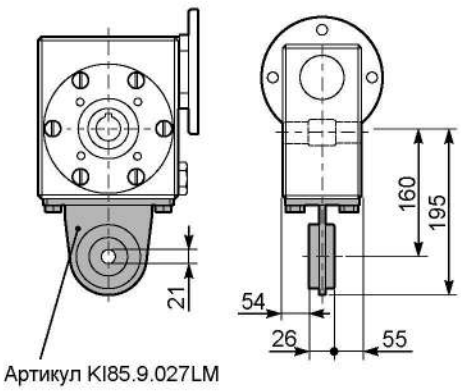

PI85.....S... Односторонний выходной вал

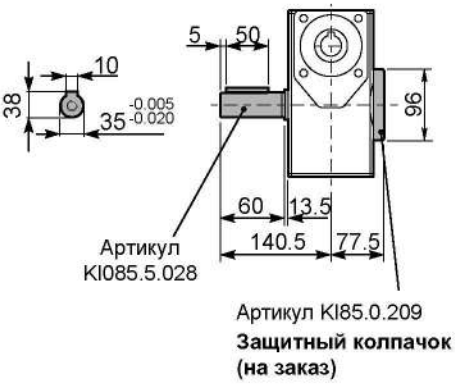

▪ БЫСТРЫЙ ВЫБОР

Скорость на выходном валу n_2 [мин$^{-1}$]	Передаточное число i	Мощность двигателя P_{1M} [кВт]	Крутящий момент на выходе M_{2M} [Нм]	Сервис-фактор f.s.	Номинал. мощность P_{1R} [кВт]	Номинал. крутящий момент M_{2R} [Нм]	Возможные моторные фланцы B5 D 80	Возможные моторные фланцы B5 E 90	Возможные моторные фланцы B14 U 100-112	Динамический КПД RD	Модуль зубчатого зацепления Mn [мм]	Код передаточного числа
200	**7**	4.0	168	2.9	11.5	483	B	B		88	5.5	01
140	**10**	4.0	235	2.2	9.0	525	B	B		86	5.4	02
88	**16**	4.0	358	1.5	6.0	536	B	B		82	5.3	03
70	**20**	4.0	447	1.2	4.9	546	B	B		82	4.5	04
61	**23**	3.0	377	1.4	4.1	515	B	B		80	3.9	05
47	**30**	3.0	467	1.4	4.2	651	B	B		76	5.6	06
37	**38**	3.0	583	1.1	3.3	641	B	B		75	4.7	07
31	**45**	2.2	493	1.2	2.7	599	B	B		73	4.0	08
26	**53**	2.2	557	1.1	2.5	620	B	B		70	3.5	09
22	**64**	1.5	452	1.2	1.8	536	B			69	2.9	10
16.7	**84**	1.1	410	1.2	1.3	494	B			65	2.2	11
14.1	**99**	1.1	446	1.1	1.2	483	B			60	1.9	12

Возможные моторные фланцы B) **В комплект поставки входит проставка** B) **По заказу возможен комплект без проставки** C) **Положение отверстий моторного фланца**

Редукторы **I11** поставляются с залитым синтетическим маслом, обеспечивающим смазку на весь период эксплуатации редуктора. Информацию о положении монтажа V5-V6 вы сможете получить, обратившись в компанию.

Тип синтетического масла и рекомендованное количество приведены в таблице 1.

Возможные радиальные и осевые нагрузки редуктора приведены в таблице 2.

Стандартный	На заказ				
B3	B6	B7	B8	V5	V6
3.50 LT	2.50 LT	2.50 LT	2.10 LT	1.60 LT	1.60 LT
AGIP Telium VSF 320			**SHELL** Omala S4 WE 320		

табл. 1

РАДИАЛЬНЫЕ И ОСЕВЫЕ НАГРУЗКИ

Выходной вал

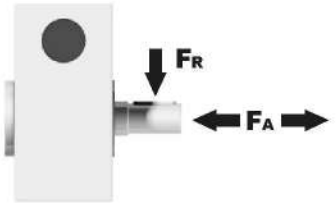

n_2 [мин$^{-1}$]	FA [N]	FR [N]
200	600	2900
150	700	3300
100	750	3600
75	800	4000
50	920	4600
25	1200	6000
15	1400	7000

Входной вал

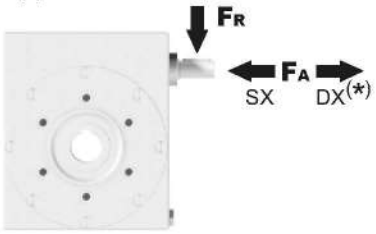

n_1 [мин$^{-1}$]	FA [N]	FR [N]
1400	228	1140

***Большие осевые нагрузки по направлению DX запрещены.**

табл. 2

Вес редуктора	38.5 кг

PI11UN... Базовое исполнение

М. фланцы	Артикул	øF	A
80-90B5	KI85.4.042	200	137.5
100-112B14	KI85.4.041	160	135.5

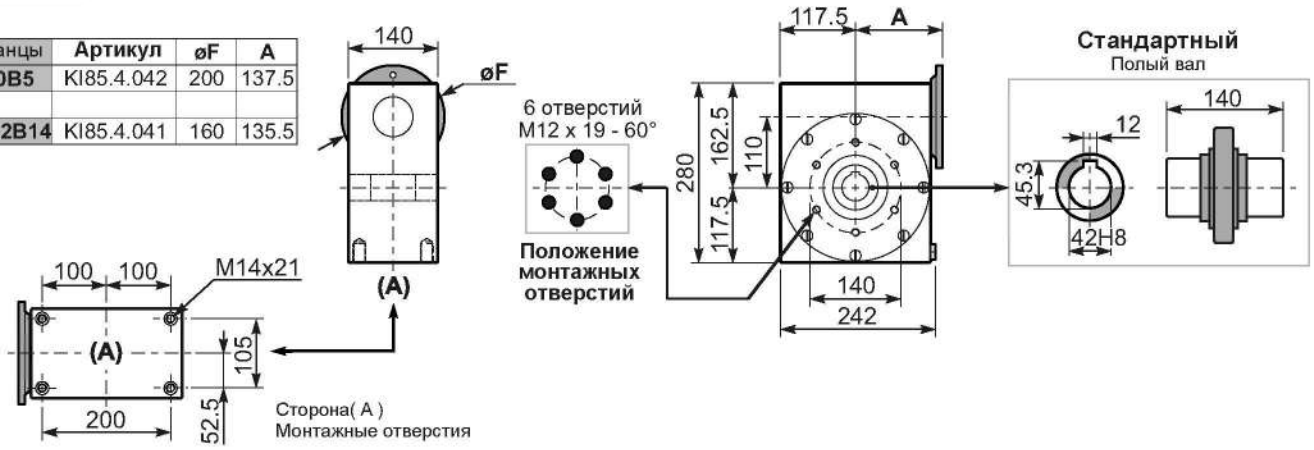

BI11UN... Модульная база

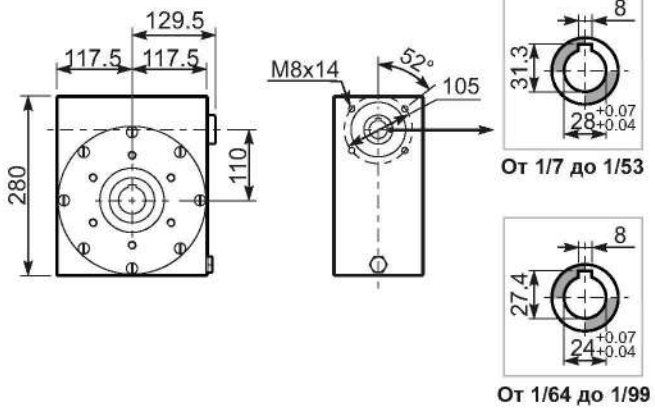

PI11BR... Реактивная штанга

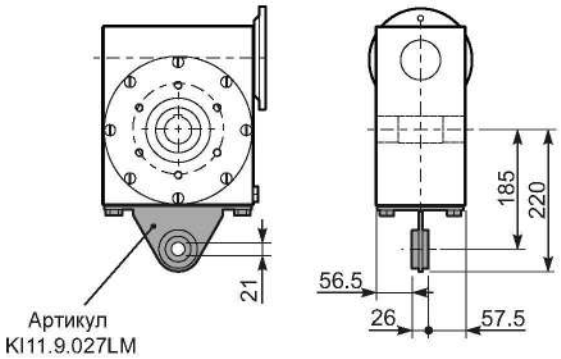

RI11UN... Входной вал

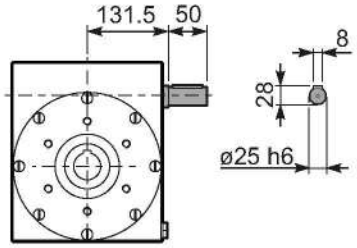

Одноступенчатые цилиндрические редукторы из нержавеющей стали

Корпус из нержавеющей стали

Фланец
Полностью совместим с двигателями стандарта IEC и компактными встроенными двигателями. Фланец NEMA C.

Выходной вал из нержавеющей стали

Редуктор с закаленными шлифованными зубьями шестерен

Смазаны синтетическим маслом с рабочим диапазоном -25° до +80°C на весь срок эксплуатации

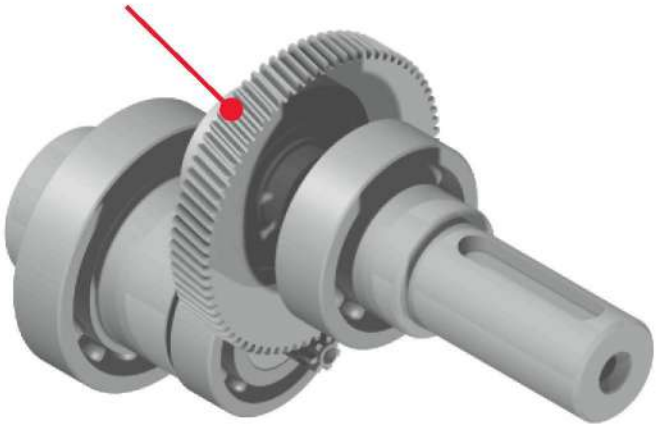

Идеальны для первой передачи с червячными редукторами

Технические дыанные на странице...

На странице

355	356
411I 38Нм	**511I** 110Нм

Типы ⇨

На странице

359

63B	71A	71B	80A	80B	90S	90L	100LA
0.18кВт	0.25кВт	0.37кВт	0.55кВт	0.75кВт	1.1кВт	1.5кВт	2.2кВт
1/4cv	1/3cv	1/2cv	3/4cv	1cv	1 1/2cv	2cv	3cv

Типы ⇨

ИНФОРМАЦИЯ ДЛЯ ЗАКАЗА

Тип	Размер	Установка	Передаточное число	Выходной вал	Выходной фланец	Размер двигателя	Монтажное положение
P	**411I**	**-F**	**1.57**	**C**	**4**	**-Q**	**B3**

Тип

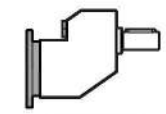

P

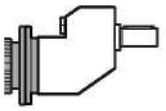

M

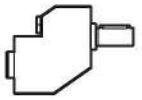

B

Размер

411I
511I

Установка

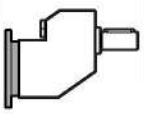

-N

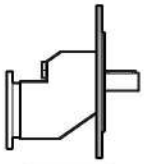

-F

Передаточное число

См. таблицу технических характеристик

Выходной вал

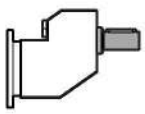

➡ СТАНДАРТ

411I	
C	➡ ø19

511I	
G	➡ ø28

Выходной фланец

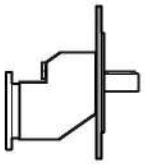

N Выходной фланец

411I	
4	➡ ø200

511I	
5	➡ ø250

Размер двигателя

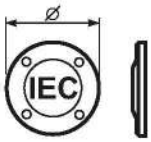

411I	
-Q	71B14 (ø105)
-R	80B14 (ø120)
-T	90B14 (ø140)

511I	
-D	80B5 (ø200)
-E	90B5 (ø200)
-U	100-112 B14 (ø160)

Без моторного фланца

411I	
-1	⇨ ø14 (71B5)
-2	⇨ ø19 (80B5)
-3	⇨ ø24 (90B5)

511I	
-2	⇨ ø19 (80B5)
-3	⇨ ø24 (90B5)
-4	⇨ ø28 (100B5)

Монтажное положение

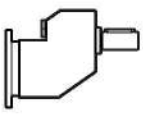

B3
СТАНДАРТ

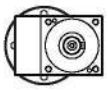

B6

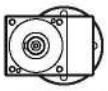

B7

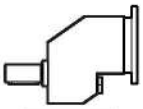

B8

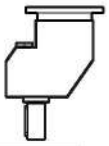

V5

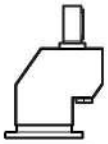

V6

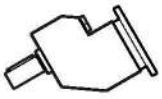

V8

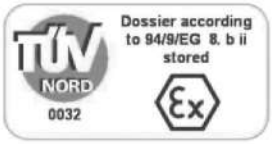

На заказ возможна поставка продукции, соответствующей требованиям ATEX

ВАШИ ПРИМЕЧАНИЯ К ЗАКАЗУ

СЕРВИС-ФАКТОР

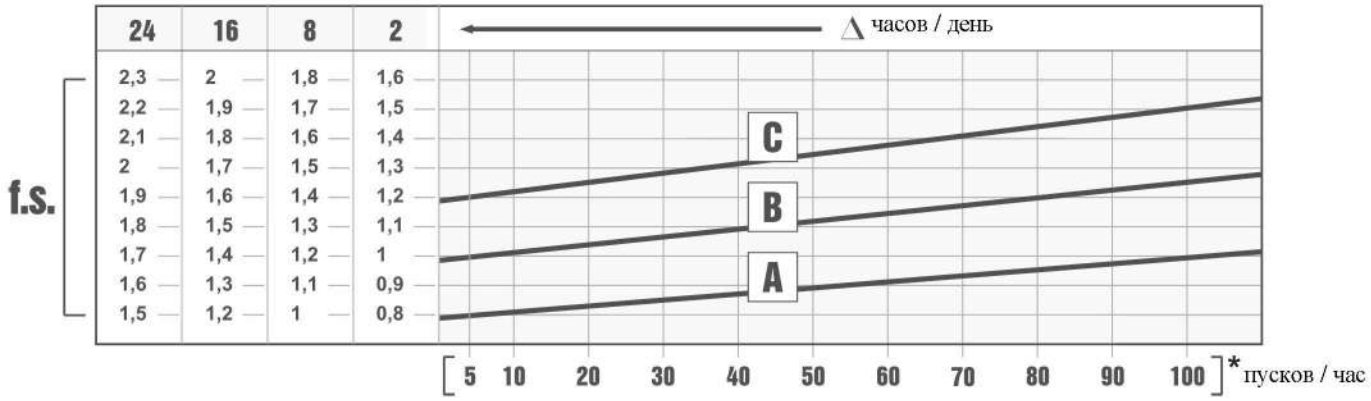

Сервис-фактор (f.s.) зависит от условий эксплуатации червячного редуктора.

Параметры, которые необходимо учитывать для точного расчета сервис-фактора:
- тип нагрузки рабочего оборудования: A - B - C
- продолжительность рабочего времени: часов/день (Δ)
- частоту пусков: пусков/час (*)

НАГРУЗКА:
A - безударная fa ≤ 0.3
B - средняя fa ≤ 3
C - ударная fa ≤ 10

fa = Je/Jm
Je (кгм^2) момент сниженной инерции внешней нагрузки на выходном валу

Jm (кгм^2) момент инерции двигателя

A - Шнеки для подачи легких материалов, вентиляторы, сборочные линии, ленточные конвейеры для легких материалов, малые смесители, подъемники, очистители, заполнители, системы управления.

B- Намоточные механизмы, механизмы подачи деревообрабатывающих станков, грузовые лифты, балансиры, резьбонарезные станки, средние смесители, ленточные конвейеры для тяжелых материалов, лебедки, раздвижные дверцы, скребки для удобрений, упаковочные машины, смесители бетона, крановые механизмы, фрезы, гибочные машины, шестеренчатые насосы.

C - Смесители для тяжелых материалов, ножницы, прессы, центрифуги, суппорты, лебедки и подъемники для тяжелых материалов, токарно-шлифовальные станки, камнедробилки, ковшовые элеваторы, сверлильные станки, молотковые дробилки, кулачковые прессы, гибочные машины, поворотные столы, очистные барабаны, вибраторы, измельчители.

ВЫБОР РЕДУКТОРА

B Скорость на выходном валу

Номинальная мощность

Размер редуктора

Мощность двигателя

A Номинальный крутящий момент

Код фланца

Входная скорость

411I 38Нм

Характеристики - Из нержавеющей стали
ОДНОСТУПЕНЧАТЫЕ ЦИЛИНДРИЧЕСКИЕ РЕДУКТОРЫ

▪ БЫСТРЫЙ ВЫБОР

Входная скорость (n_1) = 1400 мин$^{-1}$

Скорость на выходном валу n_2 [мин$^{-1}$]	Передаточное число i	Мощность двигателя P_{1M} [кВт]	Крутящий момент на выходе M_{2M} [Нм]	Сервис-ный фактор f.s.	Номинал. мощность P_{1R} [кВт]	Номинал. крутящий момент M_{2R} [Нм]	Возможные моторные фланцы B5				Возможные моторные фланцы B14 Q 71	R 80	T 90		Выходной вал Ø	Код передаточного числа
							-	-	-	-						
							-	-	-	-						
892	**1.57**	1.5	15.7	1.3	**1.90**	**20**					C	C		2844	стандарт ø19	01
493	**2.84**	1.5	28.4	1.2	**1.84**	**35**					C	C		1954		02
426	**3.29**	1.5	32.9	1.2	**1.73**	**38**					C	C		1756		03
362	**3.87**	1.5	38.7	1.0	**1.54**	**40**					C	C		1558		04

C Передаточное число

Передаваемый крутящий момент

Сервис-фактор

fs

Тип нагрузки и количество пусков в час			Количество рабочих часов в день <2 ч	2 - 8 ч	8 - 16 ч
Непрерывная или прерывистая нагрузка и количество пусков в час	≤ 10	Равномерная	0,9	1	1,25
		Средняя	1	1,25	1,5
		Высокая	1,25	1,5	1,75
Прерывистая нагрузка и количество пусков в час	> 10	Равномерная	1,25	1,5	1,75
		Средняя	1,5	1,75	2
		Высокая	1,75	2	2,25

D	Возможные моторные фланцы	
B)	Монтаж с проставкой	
C)	Положение отверстий моторного фланца/положение клеммной коробки	
B)	Возможен монтаж без проставки	

A	Выберите необходимый крутящий момент (в соответствии с сервис-фактором)
B	Выберите скорость на выходном валу
C	В строке, в которой указан мотор-редуктор, также указано передаточное число
D	Выберите возможный моторный фланец (на заказ)

Выбор мотор-редукторов

P_1=0,25 кВт n_1=1400 мин$^{-1}$						
n_2 (мин$^{-1}$)	M_2 (Н·м)	i	fs	Mn (Н·м)	Редуктор	Габарит двигателя
890,9	2,6	**1,57**	7,6	20	**411I**	71-A4
492,6	4,7	**2,84**	7,4	35	**411I**	71-A4
425	5,5	**3,29**	6,9	38	**411I**	71-A4
362,1	6,4	**3,87**	6,2	40	**411I**	71-A4
303,3	7,7	**4,62**	6,1	47	**411I**	71-A4
222,2	10,5	**6,3**	4,4	46	**411I**	71-A4
170,3	13,7	**8,22**	2,8	38	**411I**	71-A4
128,9	18,1	**10,86**	1,5	28	**411I**	71-A4

P_1=0,37 кВт n_1=1400 мин$^{-1}$						
890,9	3,9	**1,57**	5,2	20	**411I**	71-B4
492,6	7	**2,84**	5	35	**411I**	71-B4
425	8,1	**3,29**	4,7	38	**411I**	71-B4
362,1	9,5	**3,87**	4,2	40	**411I**	71-B4
303,3	11,4	**4,62**	4,1	47	**411I**	71-B4
222,2	15,6	**6,3**	3	46	**411I**	71-B4
170,3	20,3	**8,22**	1,9	38	**411I**	71-B4
128,9	26,8	**10,86**	1	28	**411I**	71-B4

P_1=0,55 кВт n_1=1400 мин$^{-1}$						
890,9	5,8	**1,57**	3,4	20	**411I**	80-A4
571,4	9,1	**2,45**	7,7	70	**511I**	80-A4
492,6	10,5	**2,84**	3,3	35	**411I**	80-A4
425	12,2	**3,29**	3,1	38	**411I**	80-A4
422,6	12,2	**3,31**	7,4	90	**511I**	80-A4
362,1	14,3	**3,87**	2,8	40	**411I**	80-A4
325	15,9	**4,31**	6,9	110	**511I**	80-A4
303,3	17,1	**4,62**	2,8	47	**411I**	80-A4
265,5	19,5	**5,27**	5,6	110	**511I**	80-A4
222,2	23,3	**6,3**	2	46	**411I**	80-A4
183,6	28,2	**7,63**	3,9	110	**511I**	80-A4
170,3	30,4	**8,22**	1,3	38	**411I**	80-A4
133,3	38,8	**10,5**	2,1	80	**511I**	80-A4

P_1=0,75 кВт n_1=1400 мин$^{-1}$						
1076,9	6,5	**1,3**	6,1	40	**511I**	80-B4
890,9	7,9	**1,57**	2,5	20	**411I**	80-B4
571,4	12,3	**2,45**	5,7	70	**511I**	80-B4
492,6	14,2	**2,84**	2,5	35	**411I**	80-B4
425	16,5	**3,29**	2,3	38	**411I**	80-B4
422,6	16,6	**3,31**	5,4	90	**511I**	80-B4
362,1	19,4	**3,87**	2,1	40	**411I**	80-B4
325	21,6	**4,31**	5,1	110	**511I**	80-B4
303,3	23,1	**4,62**	2	47	**411I**	80-B4
265,5	26,4	**5,27**	4,2	110	**511I**	80-B4
222,2	31,5	**6,3**	1,5	46	**411I**	80-B4
183,6	38,2	**7,63**	2,9	110	**511I**	80-B4

P_1=0,75 кВт n_1=1400 мин$^{-1}$						
n_2 (мин$^{-1}$)	M_2 (Н·м)	i	fs	Mn (Н·м)	Редуктор	Габарит двигателя
170,3	41,2	**8,22**	0,9	38	**411I**	80-B4
133,3	52,6	**10,5**	1,5	80	**511I**	80-B4

P_1=1,1 кВт n_1=1400 мин$^{-1}$						
1076,9	9,5	**1,3**	4,2	40	**511I**	90-S4
890,9	11,5	**1,57**	1,7	20	**411I**	90-S4
571,4	17,9	**2,45**	3,9	70	**511I**	90-S4
492,6	20,8	**2,84**	1,7	35	**411I**	90-S4
425	24,1	**3,29**	1,6	38	**411I**	90-S4
422,6	24,2	**3,31**	3,7	90	**511I**	90-S4
362,1	28,2	**3,87**	1,4	40	**411I**	90-S4
325	31,5	**4,31**	3,5	110	**511I**	90-S4
303,3	33,7	**4,62**	1,4	47	**411I**	90-S4
265,5	38,5	**5,27**	2,9	110	**511I**	90-S4
222,2	46	**6,3**	1	46	**411I**	90-S4
183,6	55,7	**7,63**	2	110	**511I**	90-S4
133,3	76,7	**10,5**	1	80	**511I**	90-S4

P_1=1,5 кВт n_1=1400 мин$^{-1}$						
1076,9	13	**1,3**	3,1	40	**511I**	90-LA4
890,9	15,7	**1,57**	1,3	20	**411I**	90-LA4
571,4	24,5	**2,45**	2,9	70	**511I**	90-LA4
492,6	28,4	**2,84**	1,2	35	**411I**	90-LA4
425	32,9	**3,29**	1,2	38	**411I**	90-LA4
422,6	33,1	**3,31**	2,7	90	**511I**	90-LA4
362,1	38,7	**3,87**	1	40	**411I**	90-LA4
325	43,1	**4,31**	2,6	110	**511I**	90-LA4
303,3	46,1	**4,62**	1	47	**411I**	90-LA4
265,5	52,7	**5,27**	2,1	110	**511I**	90-LA4
183,6	76,2	**7,63**	1,4	110	**511I**	90-LA4
133,3	105	**10,5**	0,8	80	**511I**	90-LA4

P_1=1,8 кВт n_1=1400 мин$^{-1}$						
1076,9	16,1	**1,3**	2,5	40	**511I**	90-LB4
890,9	19,4	**1,57**	1	20	**411I**	90-LB4
571,4	30,3	**2,45**	2,3	70	**511I**	90-LB4
492,6	35,1	**2,84**	1	35	**411I**	90-LB4
425	40,7	**3,29**	0,9	38	**411I**	90-LB4
422,6	40,9	**3,31**	2,2	90	**511I**	90-LB4
362,1	47,7	**3,87**	0,8	40	**411I**	90-LB4
325	53,2	**4,31**	2,1	110	**511I**	90-LB4
303,3	57	**4,62**	0,8	47	**411I**	90-LB4
265,5	65,1	**5,27**	1,7	110	**511I**	90-LB4
183,6	94,2	**7,63**	1,2	110	**511I**	90-LB4

Выбор мотор-редукторов

P_1=2,2 кВт n_1=1400 мин$^{-1}$						
n_2 (мин$^{-1}$)	M_2 (Н·м)	i	fs	Mn (Н·м)	Редуктор	Габарит двигателя
1076,9	18,9	**1,3**	2,1	40	**511I**	100-LA4
571,4	35,5	**2,45**	2	70	**511I**	100-LA4
422,6	48	**3,31**	1,9	90	**511I**	100-LA4
325	62,5	**4,31**	1,8	110	**511I**	100-LA4
265,5	76,5	**5,27**	1,4	110	**511I**	100-LA4
183,6	110,6	**7,63**	1	110	**511I**	100-LA4

P_1=3,0 кВт n_1=1400 мин$^{-1}$						
1076,9	25,6	**1,3**	1,6	40	**511I**	100-LB4
571,4	48,3	**2,45**	1,5	70	**511I**	100-LB4
422,6	65,2	**3,31**	1,4	90	**511I**	100-LB4
325	84,9	**4,31**	1,3	110	**511I**	100-LB4
265,5	103,9	**5,27**	1,1	110	**511I**	100-LB4

P_1=4,0 кВт n_1=1400 мин$^{-1}$						
1076,9	34	**1,3**	1,2	40	**511I**	112-M4
571,4	64,1	**2,45**	1,1	70	**511I**	112-M4
422,6	86,7	**3,31**	1	90	**511I**	112-M4
325	112,7	**4,31**	1	110	**511I**	112-M4
265,5	138	**5,27**	0,8	110	**511I**	112-M4

▪ БЫСТРЫЙ ВЫБОР

Входная скорость (n_1) = 1400 мин$^{-1}$

Скорость на выходном валу n_2 [мин$^{-1}$]	Передаточное число i	Мощность двигателя P_{1M} [кВт]	Крутящий момент на выходе M_{2M} [Нм]	Сервис-фактор f.s.	Номинал. мощность P_{1R} [кВт]	Номинал. крутящий момент M_{2R} [Нм]	Возможные моторные фланцы B5				Возможные моторные фланцы B14				Выходной вал ø	Код передаточного числа
							-	-	-	-	Q	R	T			
							-	-	-	-	71	80	90			
891	**1.57**	1.5	16	1.3	1.9	20					C	C		2844	стандартный ø19	01
493	**2.84**	1.5	28	1.2	1.8	35					C	C		1954		02
425	**3.29**	1.5	33	1.2	1.7	38					C	C		1756		03
362	**3.87**	1.5	39	1.0	1.5	40					C	C		1558		04
303	**4.62**	1.5	46	1.0	1.5	47					C	C		1360		05
222	**6.30**	1.1	46	1.0	1.1	46					C	C		1063		06
170	**8.22**	0.55	30	1.3	0.69	38					C	C		974		07
129	**10.86**	0.37	27	1.0	0.39	28					C	C		776		08

Для всех передаточных чисел динамический КПД равен **0.98**

Возможные моторные фланцы — B) В комплект поставки входит проставка — B) По заказу возможен комплект без проставки — C) Положение отверстий моторного фланца

Редукторы **411I** поставляются с залитым синтетическим маслом, обеспечивающим смазку на весь период эксплуатации редуктора.

Тип синтетического масла и рекомендованное количество приведены в таблице 1.

Возможные радиальные и осевые нагрузки редуктора приведены в таблице 2.

▪СМАЗКА 411I Количество масла 0.14 л

AGIP Telium VSF 320	**SHELL** Omala S4 WE 320

табл. 1

Выходной вал

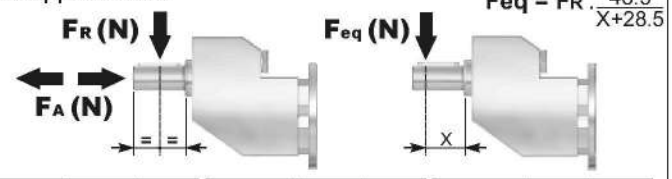

n_2	FA	FR	n_2	FA	FR	n_2	FA	FR
700	182	910	**400**	230	1150	**200**	290	1450
600	100	1000	**300**	250	1250	**140**	320	1600

табл. 2

P411I-**N**... Базовое исполнение

Вес редуктора	5.5 кг

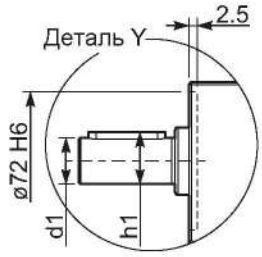

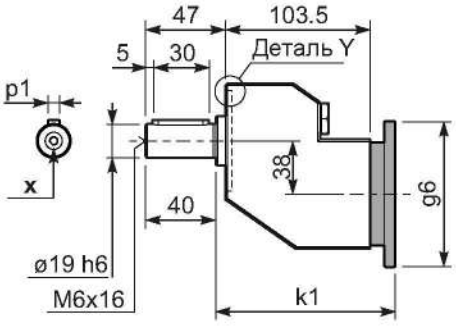

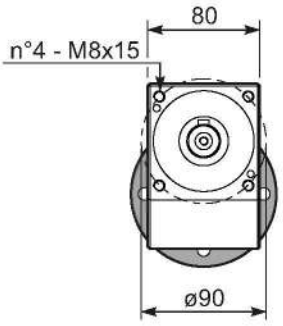

Выходной вал

	Вал - d1	p1	h1	x
Стандартный	ø 19x40	6	21.5	M6x16

P411I-**F**... Выходной фланец

Входной фланец

	k1	g6	Артикул
71 B14	128.5	105	KI63.4.047
80 B14	129.5	120	KI63.4.046
90 B14	130.5	140	KI63.4.041

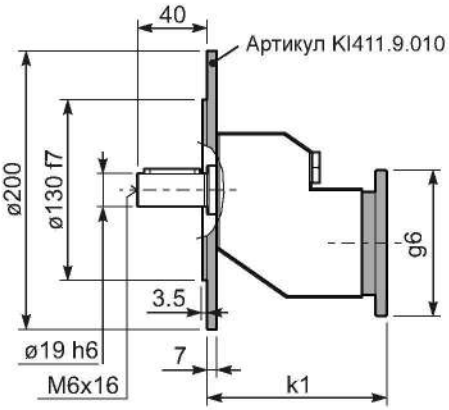

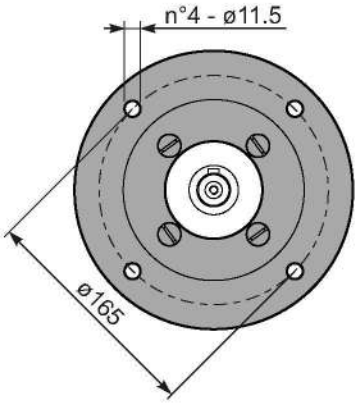

▪ БЫСТРЫЙ ВЫБОР

Входная скорость (n_1) = 1400 мин$^{-1}$

Скорость на выходном валу n_2 [мин$^{-1}$]	Передаточное число i	Мощность двигателя P_{1M} [кВт]	Крутящий момент на выходе M_{2M} [Нм]	Сервис-фактор f.s.	Номинал. мощность P_{1R} [кВт]	Номинал. крутящий момент M_{2R} [Нм]	Возможные моторные фланцы B5 D 80	Возможные моторные фланцы B5 E 90	Возможные моторные фланцы B14 U 100 - 112		Выходной вал ø	Код передаточного числа
1077	**1.30**	4	34	1.2	4.6	40				3039	стандартный ø28	01
571	**2.45**	4	64	1.1	4.3	70				2049		02
423	**3.31**	4	87	1.0	4.1	90				1653		03
325	**4.31**	4	113	1.0	3.8	110				1356		04
266	**5.27**	3	104	1.1	3.1	110				1158		05
184	**7.63**	2.2	111	1.0	2.2	110				861		06
133	**10.50**	1.1	77	1.0	1.1	80				663		07

Для всех передаточных чисел динамический КПД равен **0.98**

Возможные моторные фланцы B) **В комплект поставки входит проставка** B) **По заказу возможен комплект без проставки** C) **Положение отверстий моторного фланца**

Редукторы **511I** поставляются с залитым синтетическим маслом, обеспечивающим смазку на весь период эксплуатации редуктора.

Тип синтетического масла и рекомендованное количество приведены в таблице 1.

Возможные радиальные и осевые нагрузки редуктора приведены в таблице 2.

▪СМАЗКА 511I Количество масла 0.45 л

AGIP Telium VSF 320	**SHELL** Omala S4 WE 320

табл. 1

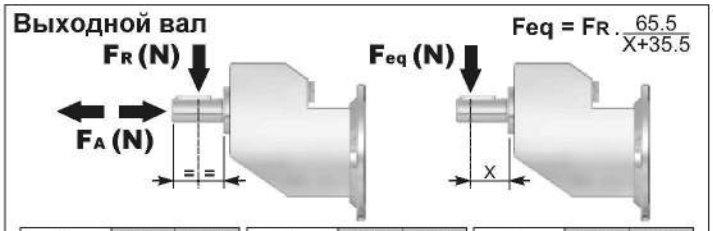

n_2	FA	FR	n_2	FA	FR	n_2	FA	FR
700	294	1470	**400**	370	1850	**200**	460	2300
600	320	1600	**300**	400	2000	**140**	510	2550

табл. 2

P511I-**N**... Базовое исполнение

Вес редуктора	12.0 кг

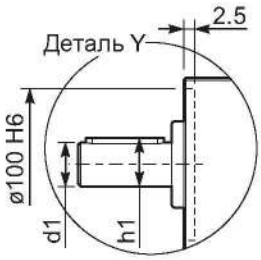

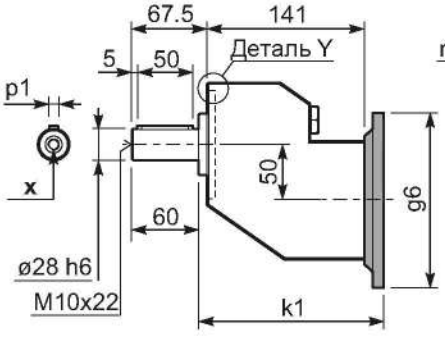

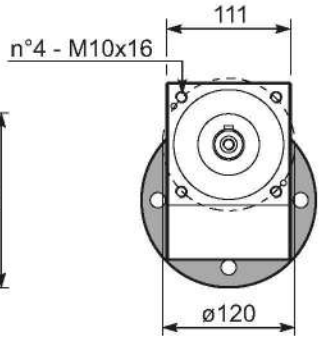

Выходной вал

	Вал - d1	p1	h1	x
Стандартный	**ø 28x60**	**8**	**31**	**M10x22**

P511I-**F**... Выходной фланец

Входной фланец

	k1	g6	Артикул
80-90B5	168.5	200	KI85.4.042
100-112B14	166.5	160	KI85.4.041

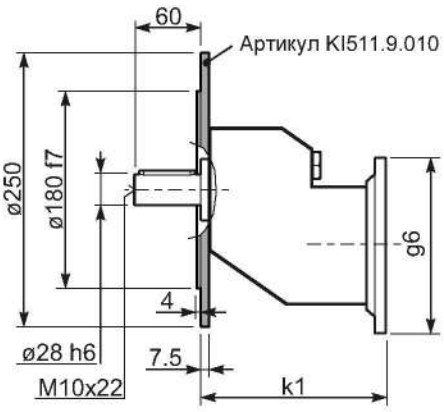

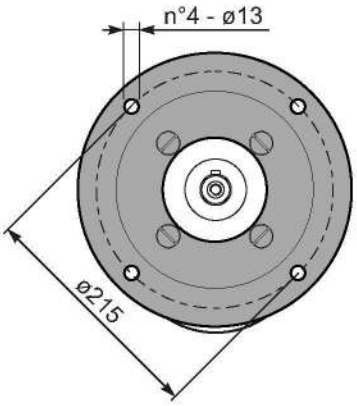

Алюминиевые двигатели стандарта IEC

1) 230/400В - 50Гц трехфазный ассинхронный индукционный электродвигатель
2) Изоляция класса F
3) Призводительность S1
4) Класс защиты IP 55
5) Без покраски
6) Жесткий пластиковый кожух, защищающий выходной вал во время транспортировки

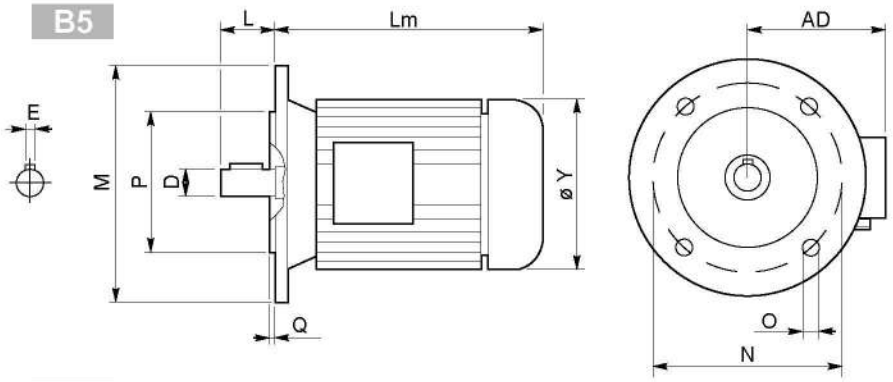

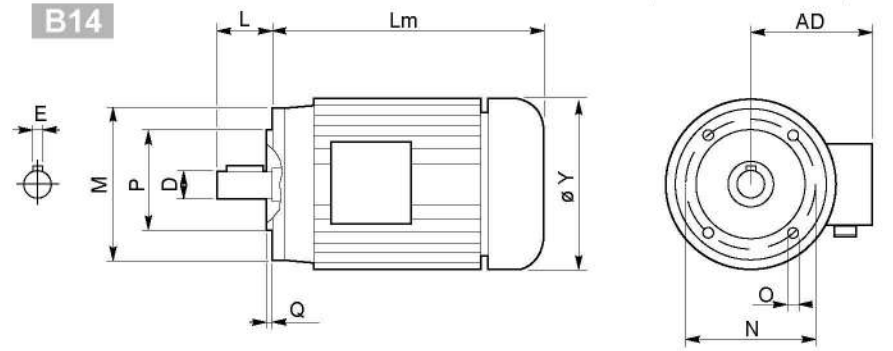

В зависимости от производителя наружные размеры могут отличаться.

	2 полюса			4 полюса			6 полюсов			B5-B14						B5					B14					кг
	кВт	Нм	А (400В)	кВт	Нм	А (400В)	кВт	Нм	А (400В)	D	E	L	Lm	Y	AD	P	N	M	O	Q	P	N	M	O	Q	
56 A	0,09	0,32	0,38	0,06	0,44	0,27	—	—	—	9	3	20	179	108	96	80	100	120	7	2,5	50	65	80	M5	2,5	2,7
56 B	0,12	0,42	0,46	0,09	0,67	0,37	—	—	—																	2,9
63 A	0,18	0,63	0,60	0,12	0,84	0,50	0,09	0,99	0,57	11	4	23	185	120	99	95	115	140	9,5	3	60	75	90	M5	2,5	3,8
63 B	0,25	0,87	0,76	0,18	1,30	0,69	0,12	1,32	0,74																	4,2
71 A	0,37	1,30	1,00	0,25	1,70	0,91	0,18	1,90	0,80	14	5	30	-	130	104	110	130	160	9,5	3,5	70	85	105	M6	2,5	5,9
71 B	0,55	1,90	1,54	0,37	2,52	1,14	0,25	2,72	1,10				225	141	107											6,5
80 A	0,75	2,60	1,85	0,55	3,77	1,51	0,37	3,84	1,18	19	6	40	256	159	127	130	165	200	11,5	3,5	80	100	120	M6	3	8,5
80 B	1,1	3,90	2,64	0,75	5,11	2,57	0,55	5,84	1,80																	10
90 S	1,5	5,00	3,31	1,1	7,45	2,78	0,75	7,92	2,32	24	8	50	-	170	135	130	165	200	11,5	3,5	95	115	140	M8	3	12,5
90 L	2,2	7,50	4,46	1,5	10,2	3,61	1,1	11,6	3,45				280													15
100 LA	3,0	10,0	6,28	2,2	14,8	5,07	1,5	15,4	3,88	28	8	60	-	190	148	180	215	250	13	4	110	130	160	M8	3,5	20
100 LB	—	—	—	3,0	20,1	6,66	—	—	—																	22
112 M	4,0	13,4	8,10	4,0	26,7	8,55	2,2	22,6	5,30				321	210	164											35
132 S	5,5	18,3	11,2	5,5	36,5	11,4	3,0	30,2	7,20	38	10	80	375	244	180	230	265	300	14	4	130	165	200	M10	4	41
	7,5	24,9	15,3																							51
132 M	—	—	—	7,5	49,4	15,0	4,0	40,0	9,13				420													51
				9,2	61,4	18,5																				
160 M	—	—	—	11	72	21,5	—	—	—	42	12	110	503	335	246	250	300	350	18	5	—	—	—	—	—	79,2
160 L	—	—	—	15	98	29	—	—	—				547													97,5
180 M	—	—	—	18,5	121	35,5	—	—	—	48	14	110	602	366	266	250	300	350	19	5	—	—	—	—	—	170
180 L	—	—	—	22	144	42	—	—	—																	

Электродвигатели метрического исполнения изготовлены из алюминия.

На заказ возможны различные уровни защиты и покрытие 2 или 3 слоями антикоррозийной краской.

Защита

Стандарт IP55
Необходимость более высокого класса защиты IP указывайте в заявке на покупку.

Изоляция

Стандарт CI.F
Указывается при размещении заказа, если требуется другой тип изоляции.

Изоляция		E	B	F	H
Макс. температура	C°	120°	130°	155°	175°
	F	248°	266°	311°	347°

Соединения

Трехфазное асинхронное однополярное

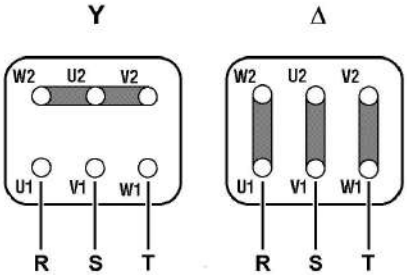

Трехфазное асинхронное биполярное

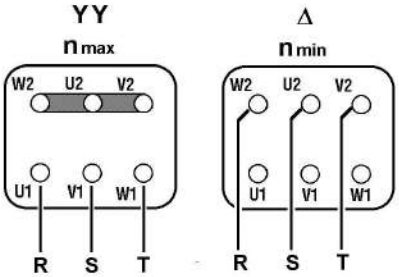

Однофазное асинхронное

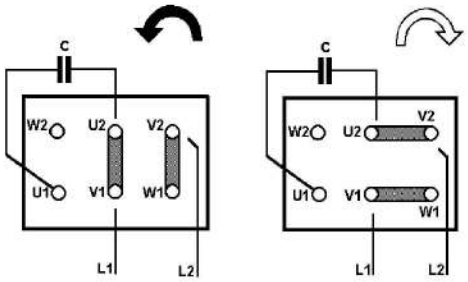

Электродвигатели стандарта IEC B14 из нержавеющей стали

Характерные особенности

1) Конструкция из нержавеющей стали серии 300
2) Оптимизированы для работы с частотным преобразователем
3) Применение с влагозащищенным оборудованием
4) Сертификат BISSC
5) Коррозиестойкий
6) Лазерная маркировка заводской таблички
7) Подшипники ремонтного размера с обеих сторон в сочетании с конструкцией с закрытым подшипником со стороны привода
8) Распределительная коробка ремонтного размера в сочетании с запайкой ввода
9) Drill & Tapped Drains
10) Т-образный слив
11) Контактные уплотнения с двойной кромкой

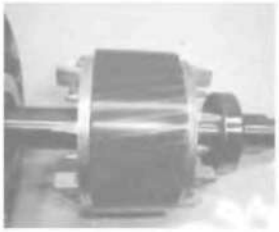

B14

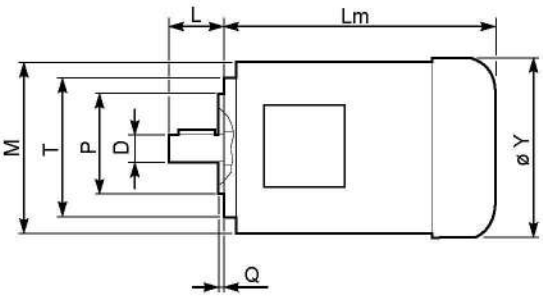

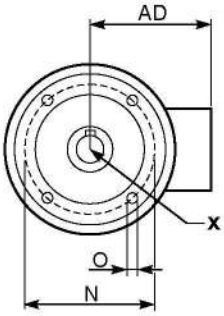

В зависимости от производителя наружные размеры могут отличаться.

	4 полюса																кг
	кВт	Нм	A (400В)	D	E	L	Lm	Y	AD	P	N	M	T	O	Q	X	
63	0,18	1,30	0,69	11	4	23,5	252	128	106	60	75	114	90	M5	2,5	-	8,2
71	0,25	1,70	0,91	14	5	30,5	228	146	115	70	85	134	105	M6	2,5	M5x20	8,3
	0,37	2,52	1,14				252										10,4
80	0,55	3,77	1,51	19	6	40	300	158	115	80	100	144	120	M6	3	M6x25	17,5
	0,75	5,11	2,57														
90	1,1	7,45	2,78	24	8	50	321	174	135	95	115	165	140	M8	3	M8x25	22,4
	1,5	10,2	3,61				367										27,6
100	2,2	14,8	5,07	28	8	60	374	203	150	110	130	190	160	M8	3,5	M10x25	33,5

Технические показатели

- **Напряжение: 230/ 400В**
- **Фазность: 3**
- **Частота: 50Гц**
- **Полярность: 4**
- **Класс защиты: IP 65**
- **Класс изоляции: F**
- **Производительность: S1**

ДЛЯ ЗАМЕТОК

ДЛЯ ЗАМЕТОК

ДЛЯ ЗАМЕТОК